見沼－8号水路整備事業

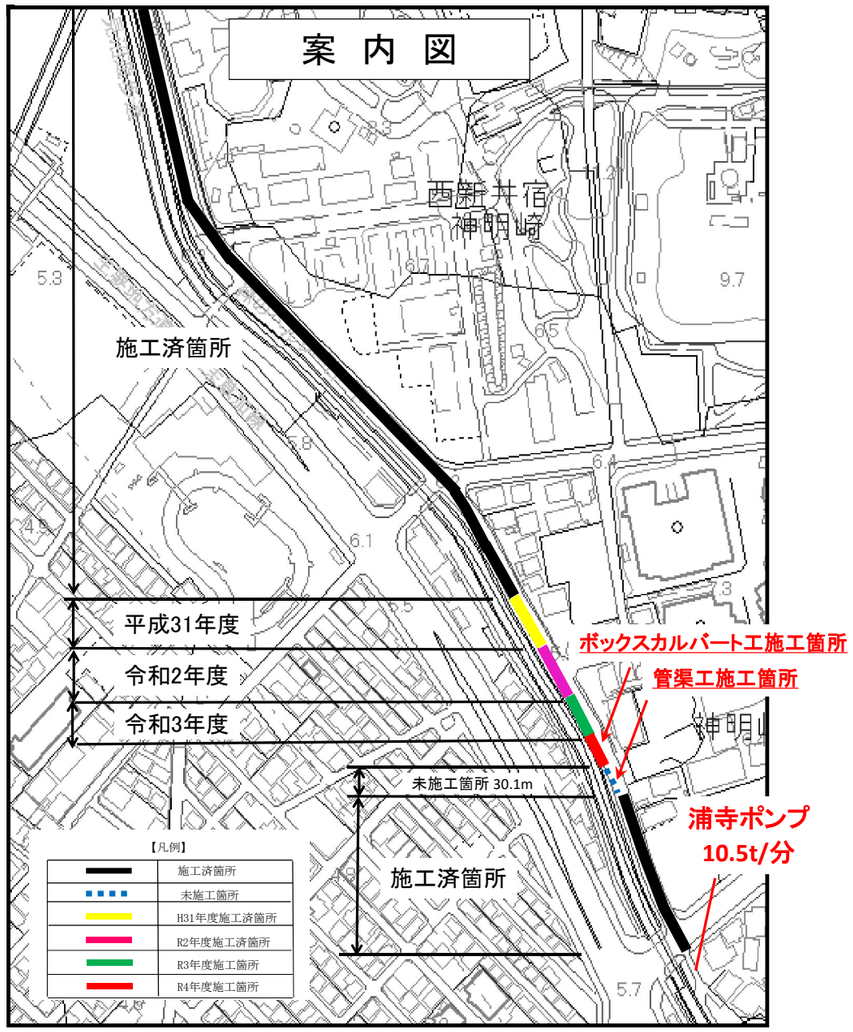

工事概要

【　件　名　】　見沼－8号水路整備工事(ゼロ債務)

【　場　所　】　川口市新井宿地内

【設計内容】

工事延長	58.5m
ﾎﾞｯｸｽｶﾙﾊﾞｰﾄ工(B2000×H1800)	22.0m
管渠工(Φ300)	30.1m
付帯工	1.0式

【　目　的　】　医療センターが建設されたことや新井宿駅が開業したことに伴い、都市化が進み、現況の流下能力が不足し、浸水被害が発生している状況である。
このことから、治水安全度の向上を図るため、暗渠による新たな河道確保の整備を行うものである。

イメージ図

施工前

施工中

施工後

ボックスカルバート工断面図

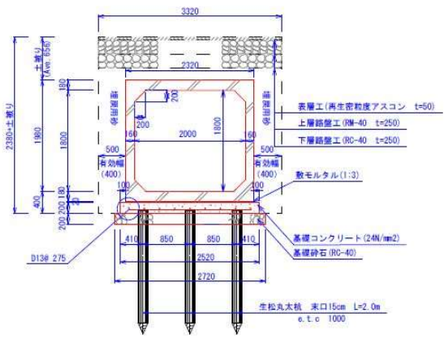
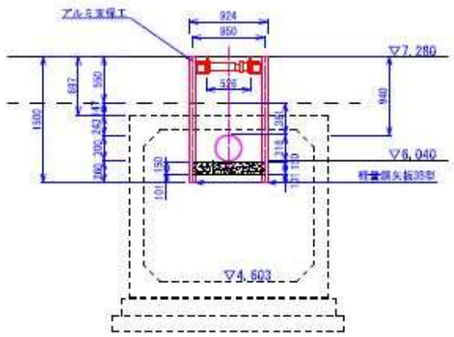
管渠工断面図