## 図面目録

| 図面番号 | 図　面　名 | 縮尺(A1) | 縮尺(A3) | 備　　考 |
|---|---|---|---|---|
| 1 | 図面目録・位置図 | 1/5000 | 1/10000 | |
| 2 | 一般計画平面図 | 1/500 | 1/1000 | |
| 3～5 | 標準断面図 (1)～(3) | 1/150 | 1/300 | |
| 6 | 撤去平面図 | 1/500 | 1/1000 | |
| 7～8 | 撤去詳細図 (1)～(2) | 図示 | 図示 | |
| 9 | 造成平面図 | 1/500 | 1/1000 | |
| 10 | 擁壁詳細図 | 図示 | 図示 | |
| 11 | 計画高平面図 | 1/500 | 1/1000 | |
| 12 | 割付平面図 | 1/500 | 1/1000 | |
| 13 | 割付表・園路線形表 | － | － | |
| 14 | 植栽平面図 | 1/500 | 1/1000 | |
| 15～16 | 植栽詳細図 (1)～(2) | 図示 | 図示 | |
| 17 | 給水設備平面図 | 1/500 | 1/1000 | |
| 18～19 | 給水設備詳細図 (1)～(2) | 図示 | 図示 | |
| 20 | ｿﾌﾄﾎﾞｰﾙ場　散水計画平面図 | 1/300 | 1/600 | |
| 21～24 | ｿﾌﾄﾎﾞｰﾙ場　散水設備詳細図 (1)～(4) | 図示 | 図示 | |
| 25～26 | 雨水排水設備平面図 (1)～(2) | 1/500 | 1/1000 | |
| 27～32 | 雨水排水設備詳細図 (1)～(6) | 図示 | 図示 | |
| 33～34 | 雨水排水設備展開図 (1)～(2) | 1/50 | 1/100 | |
| 35～37 | 雨水排水設備縦断図 (1)～(3) | 1/50・250 | 1/100・500 | |
| 38 | ｿﾌﾄﾎﾞｰﾙ場　排水計画平面図 | 1/300 | 1/600 | |
| 39 | ｿﾌﾄﾎﾞｰﾙ場　排水溝縦断図 | 1/250・12.5 | 1/500・25 | |
| 40 | ｿﾌﾄﾎﾞｰﾙ場　排水施設詳細図 | 図示 | 図示 | |
| 41 | 汚水排水設備平面図 | 1/500 | 1/1000 | |
| 42～44 | 汚水排水設備詳細図 (1)～(3) | 図示 | 図示 | |
| 45～49 | 汚水排水設備縦断図 (1)～(5) | 1/50・250 | 1/100・500 | |
| 50 | 電気設備平面図 | 1/500 | 1/1000 | |
| 51 | 電気設備 凡例一覧表 | － | － | |
| 52 | 電気設備 配電盤・幹線・動力盤リスト | － | － | |
| 53 | 電気設備 分電盤リスト | － | － | |
| 54～60 | 電気設備詳細図 (1)～(7) | 図示 | 図示 | |
| 61 | 舗装平面図 | 1/500 | 1/1000 | |
| 62 | 舗装割付図 | 1/500 | 1/1000 | |
| 63 | 舗装詳細図 | 図示 | 図示 | |
| 64 | 縁石平面図 | 1/500 | 1/1000 | |
| 65 | 縁石・階段詳細図 | 図示 | 図示 | |
| 66 | 区画線平面図 | 1/500 | 1/1000 | |
| 67 | 区画線詳細図 | 図示 | 図示 | |
| 68 | 施設配置平面図 | 1/500 | 1/1000 | |
| 69～80 | サービス施設詳細図 (1)～(12) | 図示 | 図示 | |
| 81 | 管理施設詳細図 | 図示 | 図示 | |
| 82 | ｿﾌﾄﾎﾞｰﾙ場　計画平面図 | 1/300 | 1/600 | |
| 83 | ｿﾌﾄﾎﾞｰﾙ場　施設配置平面図 | 1/300 | 1/600 | |
| 84～86 | ｿﾌﾄﾎﾞｰﾙ場　付帯施設詳細図 (1)～(3) | 図示 | 図示 | |
| 87～88 | ｿﾌﾄﾎﾞｰﾙ場　囲障詳細図 (1)～(2) | 図示 | 図示 | |
| 89 | ｿﾌﾄﾎﾞｰﾙ場　防球ネット割付平面図 | 1/400 | 1/800 | |
| 90 | ｿﾌﾄﾎﾞｰﾙ場　防球ネット展開図 | 1/300 | 1/600 | |
| 91 | ｿﾌﾄﾎﾞｰﾙ場　防球ネット標準図 | 1/50 | 1/100 | |
| 92 | ｿﾌﾄﾎﾞｰﾙ場　防球ネット門扉詳細図 | 図示 | 図示 | |
| 93～94 | 1号園路平面図 (1)～(2) | 1/250 | 1/500 | |
| 95 | 2号園路平面図 | 1/250 | 1/500 | |
| 96～98 | 西側園路平面図 (1)～(3) | 1/250 | 1/500 | |
| 99 | 1号園路縦断図 | 図示 | 図示 | |
| 100 | 2号園路縦断図 | 図示 | 図示 | |
| 101 | 標準横断図 | 1/50 | 1/100 | |
| 102～103 | 1号園路横断図 (1)～(2) | 1/100 | 1/200 | |
| 104 | 2号園路横断図 | 1/100 | 1/200 | |
| 105～108 | 小構造物詳細図 (1)～(4) | 図示 | 図示 | |
| 109 | 植栽詳細図 | 図示 | 図示 | |
| 110 | U型水路車道横断部一般図 | 1/40 | 1/80 | |
| 111 | 道路交差部床板受台構造一般図 | 1/30 | 1/60 | |
| 112 | 道路交差部床板受台配筋図 | 1/30 | 1/60 | |
| 113 | 基礎杭詳細図 | 図示 | 図示 | |
| 114～115 | 撤去平面図 (1)～(2) | 1/250 | 1/500 | |
| 116 | 小構造物撤去詳細図 | 図示 | 図示 | |

## 位置図

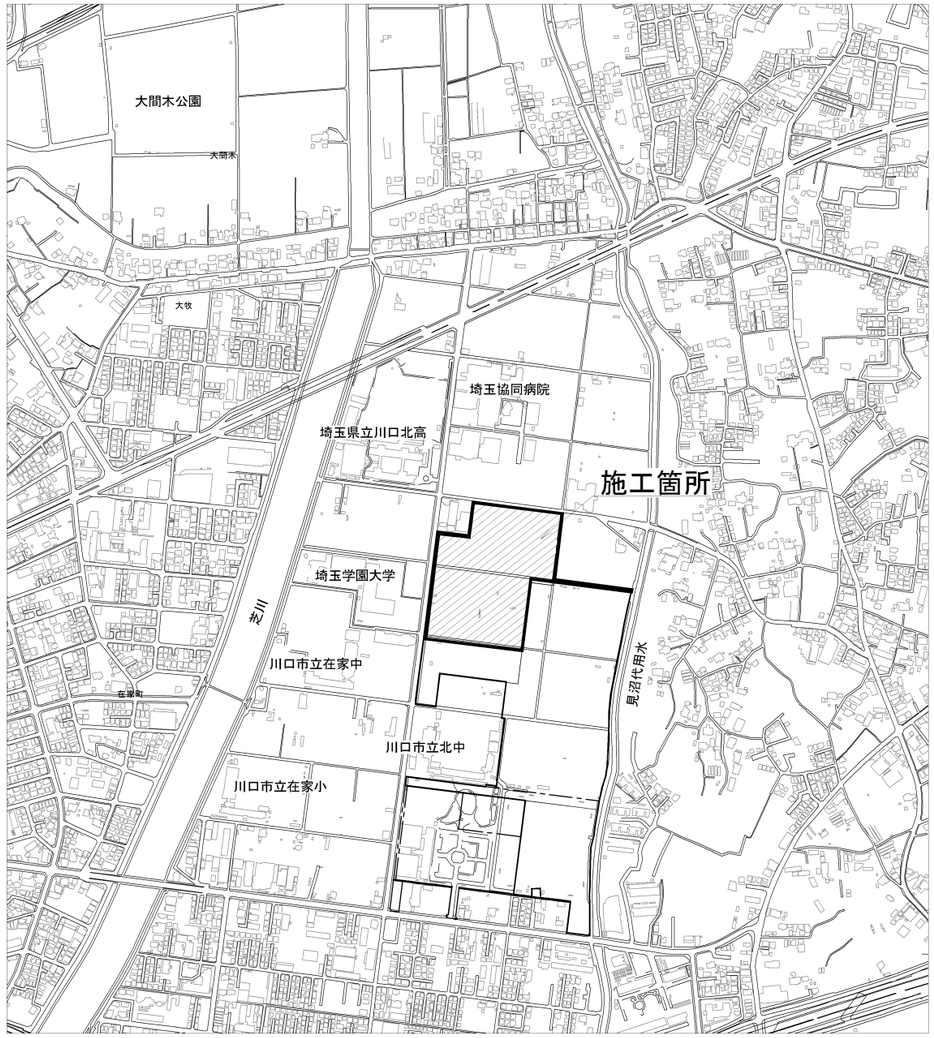


## 工事概要

| | |
|---|---|
| 敷地造成工 | 1式 |
| 植栽工 | 1式 |
| 公園施設整備工 | 1式 |
| 園路広場整備工 | 1式 |
| 屋外運動施設３整備工 | 1式 |
| 北側駐車場整備工 | 1式 |
| 付帯工 | 1式 |

| | | |
|---|---|---|
| No. 1 /116 | 工事名 | 令和７年度<br>(仮称)神根総合運動公園整備工事(その２) |
| 川口市 建設部<br>施設整備室 | 図面名 | 図面目録・位置図 |
| | | 縮尺:1/5000(A1)・1/10000(A3) |

# 一般計画平面図 S=1/500(A1)・1/1000(A3)

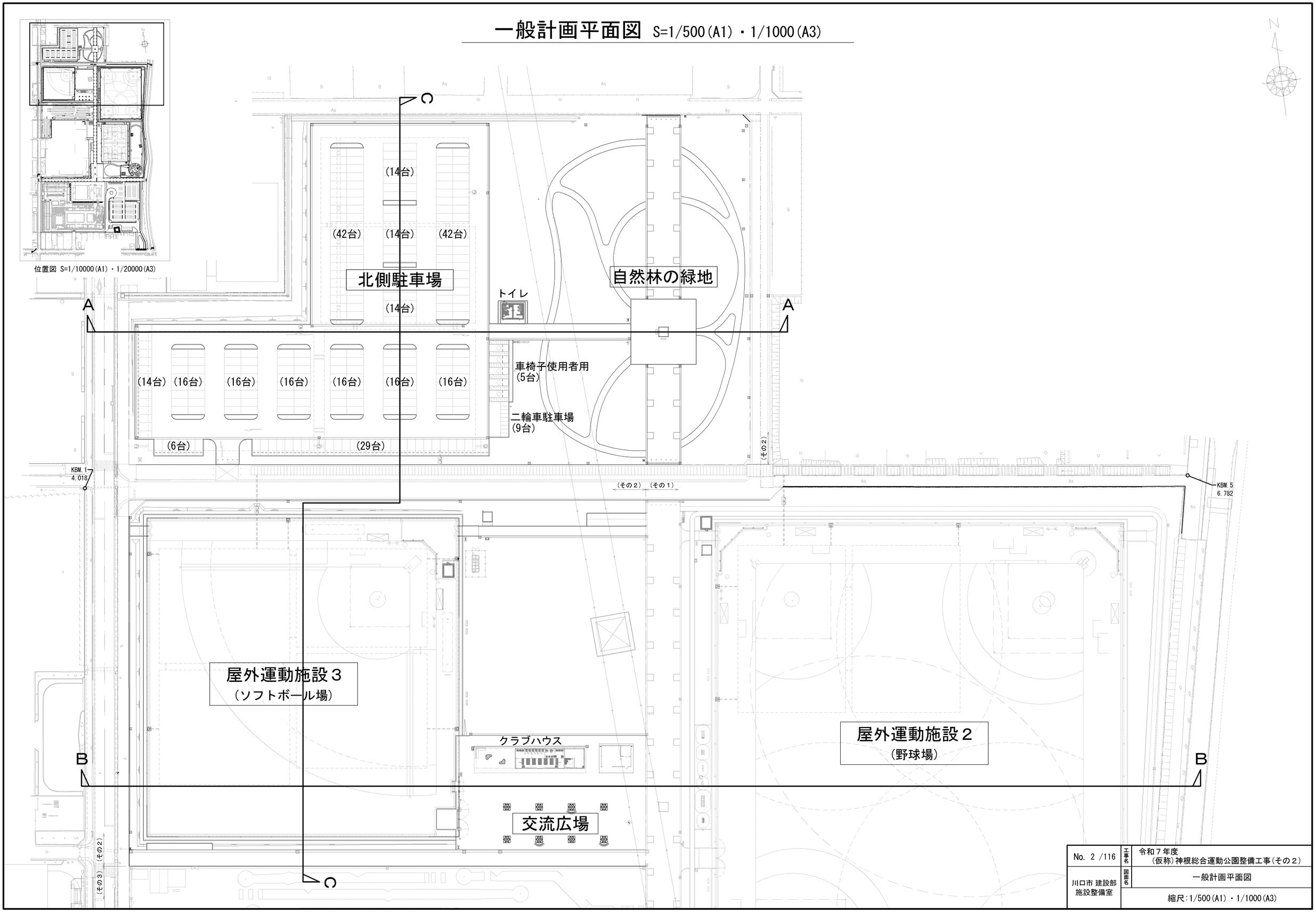


| | | |
|---|---|---|
| No. 2 /116 | 工事名 | 令和７年度<br>(仮称)神根総合運動公園整備工事(その２) |
| 川口市 建設部<br>施設整備室 | 図面名 | 一般計画平面図 |
| | | 縮尺:1/500(A1)・1/1000(A3) |

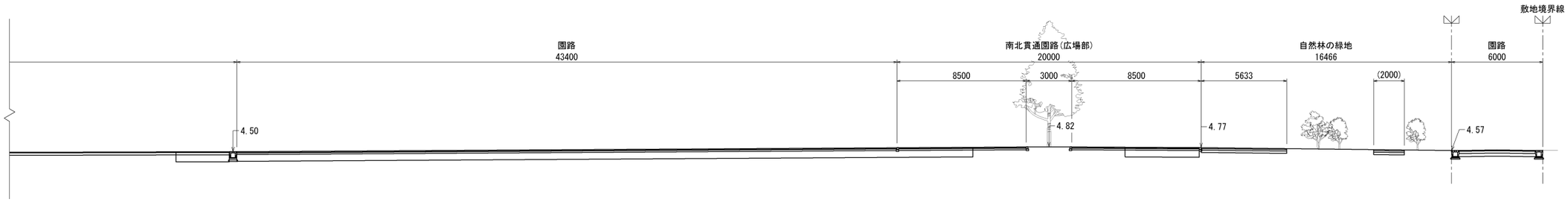


Ａ－Ａ断面図 S=1/150(A1)・1/300(A3)

| | | |
|---|---|---|
| No. 3 /116 | 工事名 | 令和７年度<br>(仮称)神根総合運動公園整備工事(その２) |
| 川口市 建設部<br>施設整備室 | 図面名 | 標準断面図(1) |
| | | 縮尺:1/150(A1)・1/300(A3) |

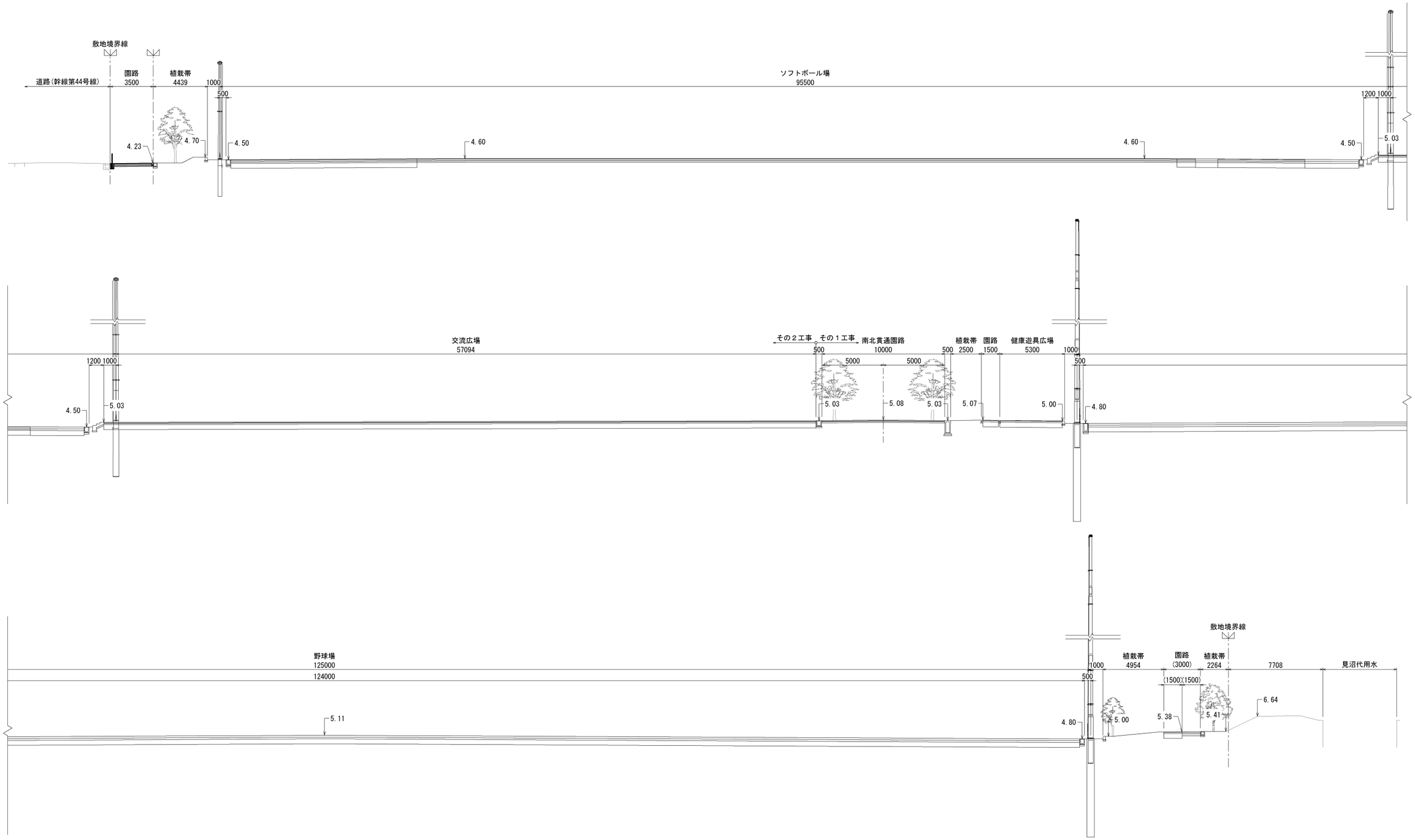


Ｂ－Ｂ断面図 S=1/150(A1)・1/300(A3)

| | | |
|---|---|---|
| No. 4 /116 | 工事名 | 令和７年度<br>（仮称）神根総合運動公園整備工事（その２） |
| 川口市 建設部<br>施設整備室 | 図面名 | 標準断面図(2) |
| | | 縮尺：1/150(A1)・1/300(A3) |

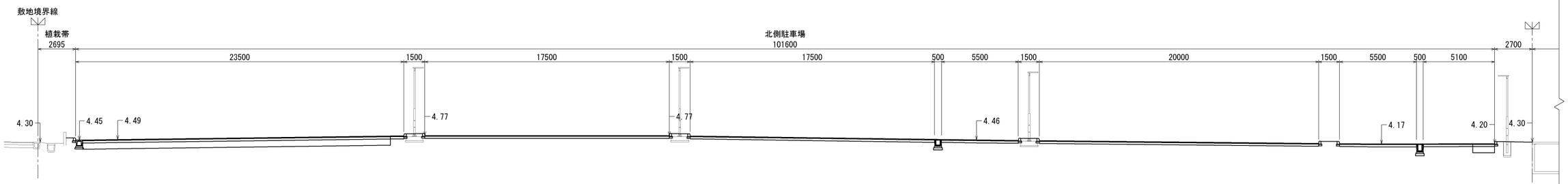


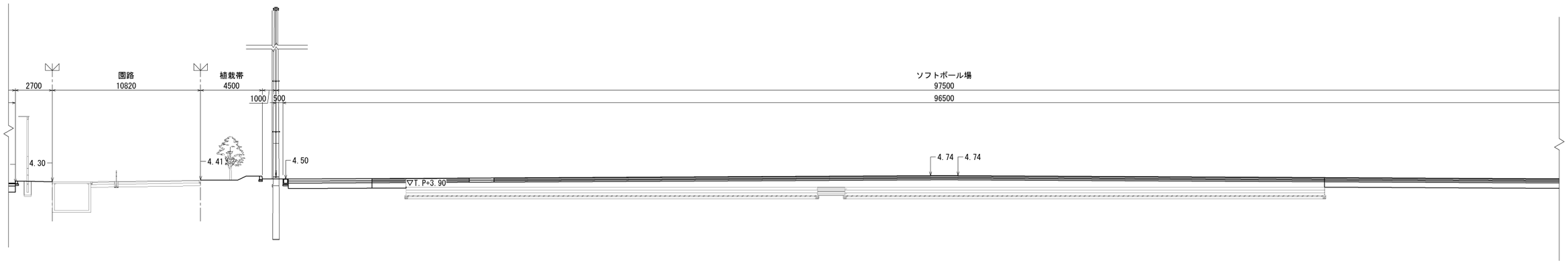


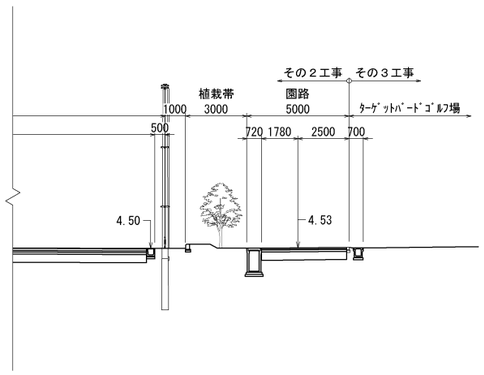


Ｃ－Ｃ断面図 S=1/150(A1)・1/300(A3)

| | | |
|---|---|---|
| No. 5 /116 | 工事名 | 令和７年度<br>（仮称）神根総合運動公園整備工事（その２） |
| 川口市 建設部<br>施設整備室 | 図面名 | 標準断面図(3) |
| | | 縮尺:1/150(A1)・1/300(A3) |

# 撤去平面図 S=1/500(A1)・1/1000(A3)

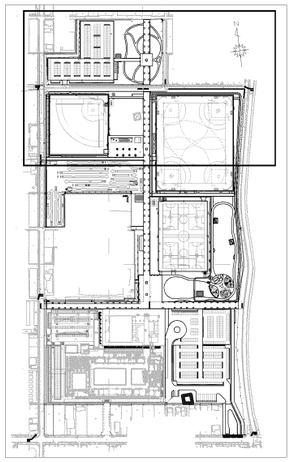

位置図 S=1/10000(A1)・1/20000(A3)

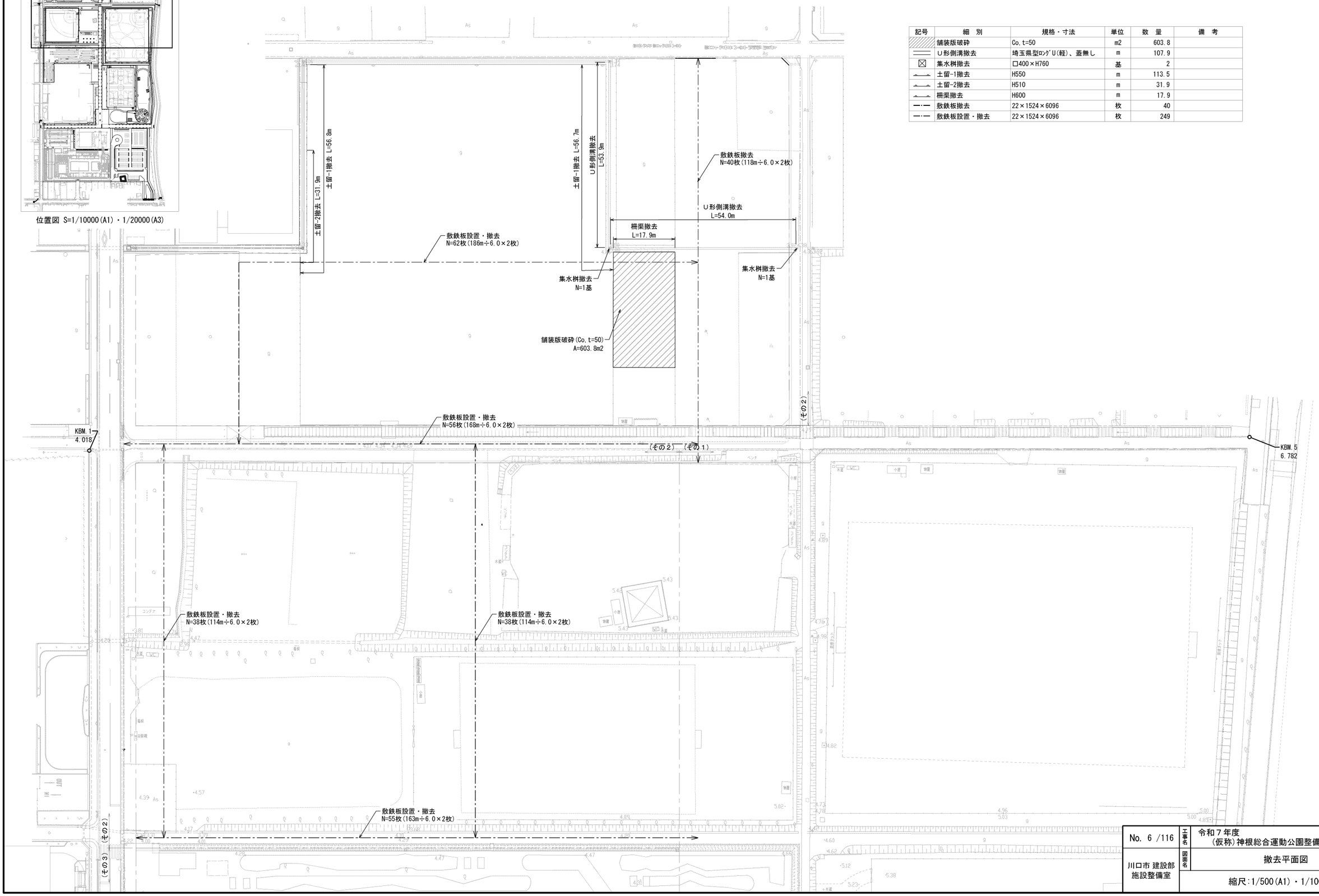


| 記号 | 細　別 | 規格・寸法 | 単位 | 数　量 | 備　考 |
|---|---|---|---|---|---|
| | 舗装版破砕 | Co,t=50 | m2 | 603.8 | |
| | U形側溝撤去 | 埼玉県型ﾛﾝｸﾞU(軽)、蓋無し | m | 107.9 | |
| ⊠ | 集水桝撤去 | □400×H760 | 基 | 2 | |
| | 土留-1撤去 | H550 | m | 113.5 | |
| | 土留-2撤去 | H510 | m | 31.9 | |
| | 柵渠撤去 | H600 | m | 17.9 | |
| | 敷鉄板撤去 | 22×1524×6096 | 枚 | 40 | |
| | 敷鉄板設置・撤去 | 22×1524×6096 | 枚 | 249 | |

| | | |
|---|---|---|
| No. 6 /116 | 工事名 | 令和７年度<br>(仮称)神根総合運動公園整備工事(その２) |
| 川口市 建設部<br>施設整備室 | 図面名 | 撤去平面図 |
| | | 縮尺:1/500(A1)・1/1000(A3) |

## 舗装版破砕　S=1/10(A1)・1/20(A3)

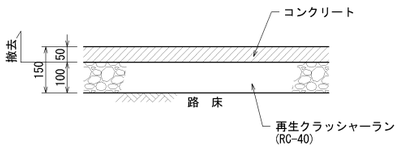


断面図 S=1/10(A1)・1/20(A3)

| 舗装版破砕 | |
|---|---|
| 規格・寸法 | Co,t=50 |

## U形側溝撤去　S=1/10(A1)・1/20(A3)

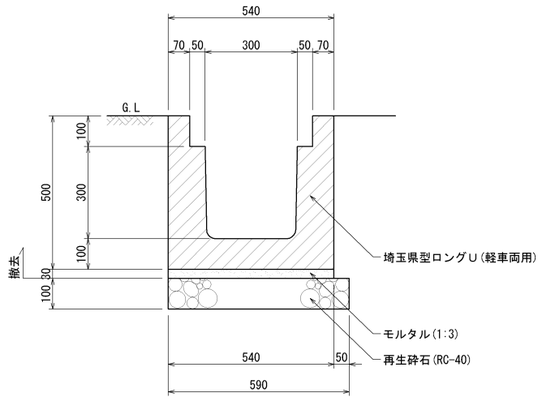


断面図 S=1/10(A1)・1/20(A3)

| U形側溝撤去 | |
|---|---|
| 規格・寸法 | 埼玉県型ﾛﾝｸﾞU(軽)、蓋無し |
| 重　量 | 側溝：1342kg/本(4m) |

## 集水桝撤去　S=1/10(A1)・1/20(A3)

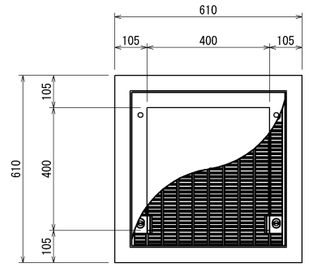


平面図 S=1/10(A1)・1/20(A3)

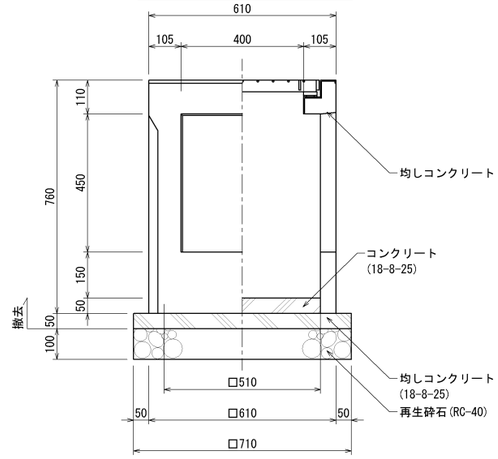


断面図 S=1/10(A1)・1/20(A3)

| 集水桝撤去 | |
|---|---|
| 規格・寸法 | □400×H760 |
| 重　量 | 集水桝：234kg/個 |

## 土留-1撤去　S=1/10(A1)・1/20(A3)

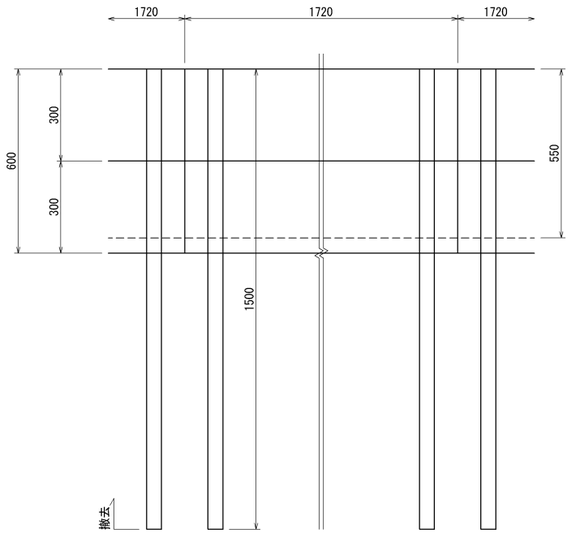


正面図 S=1/10

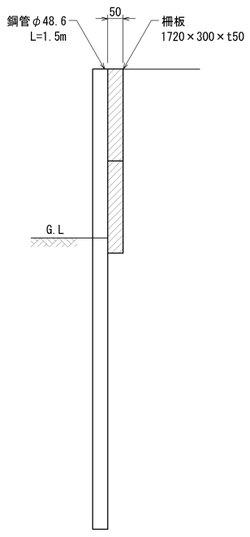


断面図 S=1/10

| 土留-1撤去 | |
|---|---|
| 規格・寸法 | H550 |
| 重　量 | 単管φ48.6：2.73kg/m |

## 土留-2撤去　S=1/10(A1)・1/20(A3)

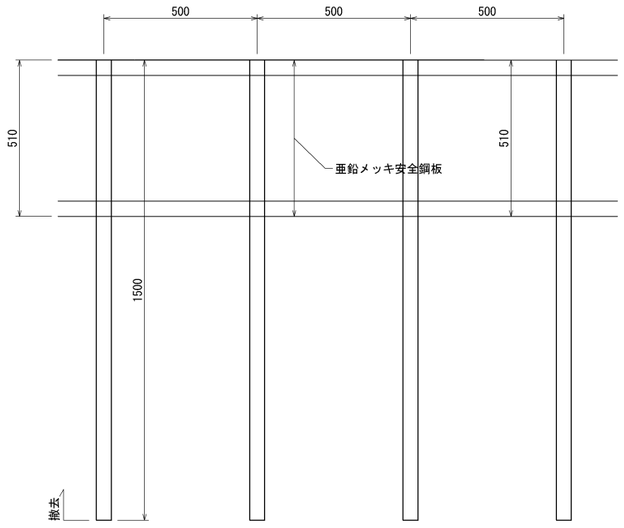


正面図 S=1/10

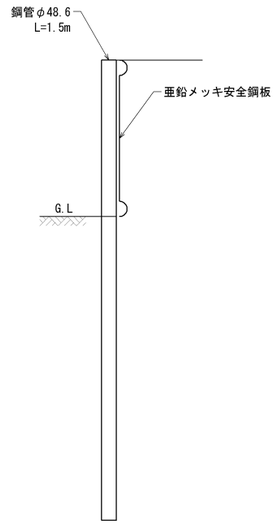


断面図 S=1/10

| 土留-2撤去 | |
|---|---|
| 規格・寸法 | H510 |
| 重　量 | 単管φ48.6：2.73kg/m、鋼板：8kg/枚(2m) |

| | | |
|---|---|---|
| No. 7 /116 | 工事名 | 令和７年度<br>（仮称）神根総合運動公園整備工事（その２） |
| 川口市 建設部<br>施設整備室 | 図面名 | 撤去詳細図(1) |
| | | 縮尺：図 示 |

## 敷鉄板撤去（リース）

S=1/30(A1)・1/60(A3)

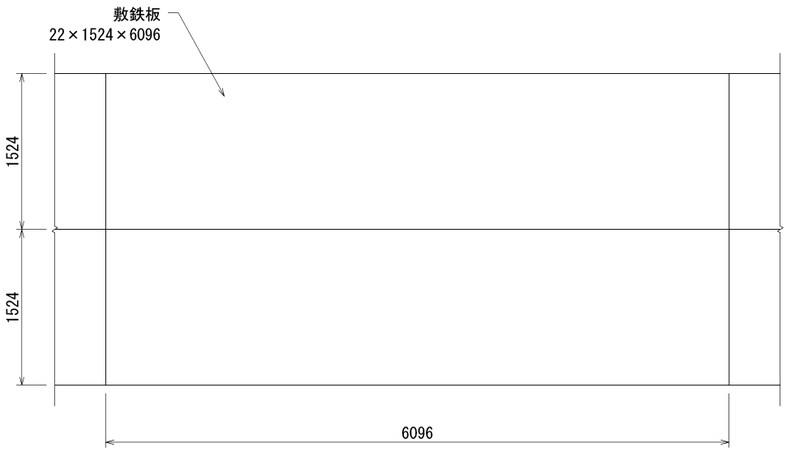


平面図 S=1/30(A1)・1/60(A3)

| 敷鉄板撤去 | |
|---|---|
| 規格・寸法 | 22×1524×6096 |
| 重　量 | 敷鉄板：1604kg/枚 |

## 柵渠撤去

S=1/20(A1)・1/40(A3)

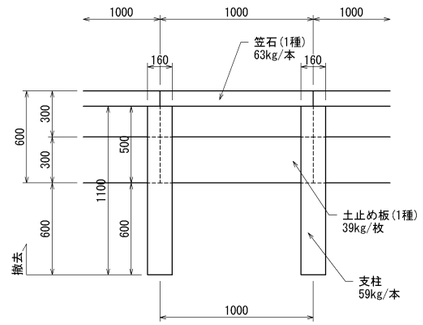


平面図 S=1/20(A1)・1/40(A3)

| 柵渠撤去 | |
|---|---|
| 規格・寸法 | H600 |
| 重　量 | 支柱：59kg/本、土止め板(1種)：39kg/枚、笠石(1種)：63kg/本 |

| | | |
|---|---|---|
| No. 8 /116 | 工事名 | 令和７年度<br>（仮称）神根総合運動公園整備工事（その２） |
| 川口市 建設部<br>施設整備室 | 図面名 | 撤去詳細図(2) |
| | | 縮尺：図 示 |

# 造成平面図 S=1/500(A1)・1/1000(A3)

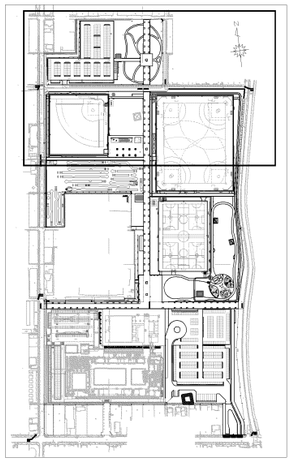

位置図 S=1/10000(A1)・1/20000(A3)

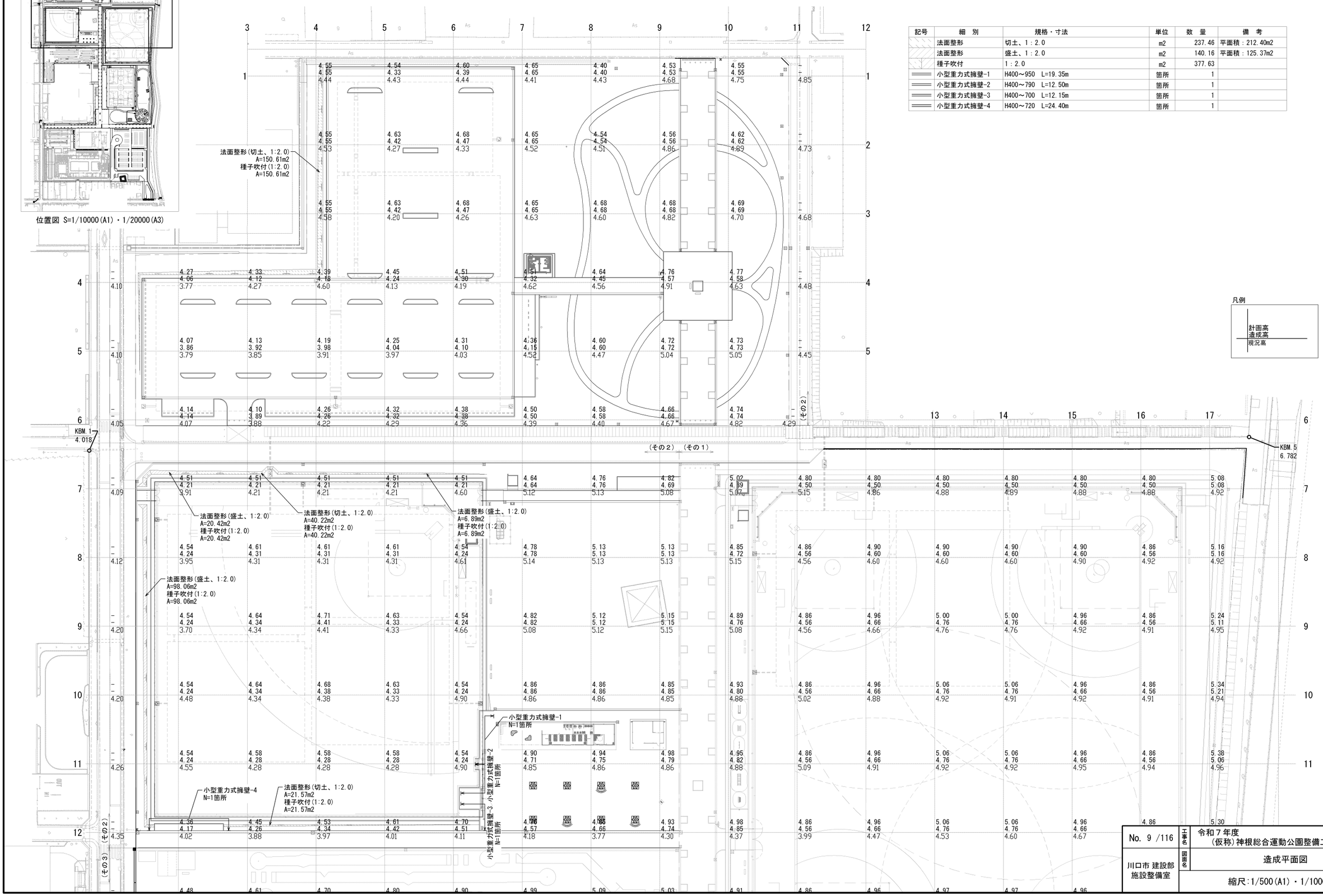


| 記号 | 細　別 | 規格・寸法 | 単位 | 数　量 | 備　考 |
|---|---|---|---|---|---|
| | 法面整形 | 切土、1：2.0 | m2 | 237.46 | 平面積：212.40m2 |
| | 法面整形 | 盛土、1：2.0 | m2 | 140.16 | 平面積：125.37m2 |
| | 種子吹付 | 1：2.0 | m2 | 377.63 | |
| | 小型重力式擁壁-1 | H400～950　L=19.35m | 箇所 | 1 | |
| | 小型重力式擁壁-2 | H400～790　L=12.50m | 箇所 | 1 | |
| | 小型重力式擁壁-3 | H400～700　L=12.15m | 箇所 | 1 | |
| | 小型重力式擁壁-4 | H400～720　L=24.40m | 箇所 | 1 | |

| | | |
|---|---|---|
| No. 9 /116 | 工事名 | 令和７年度<br>(仮称)神根総合運動公園整備工事(その２) |
| 川口市 建設部<br>施設整備室 | 図面名 | 造成平面図 |
| | | 縮尺:1/500(A1)・1/1000(A3) |

【小型重力式擁壁-1】

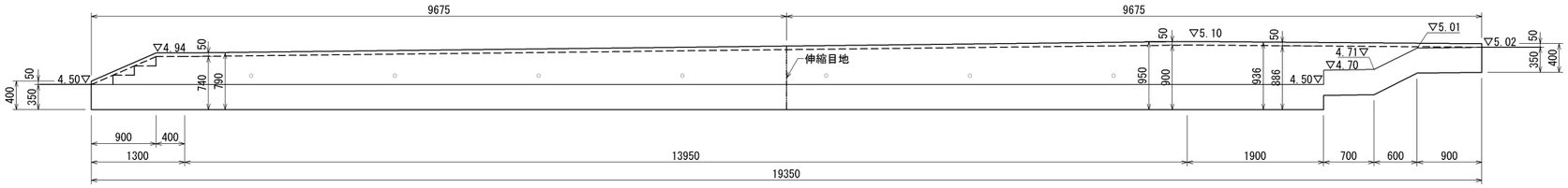


展開図 S=1/40(A1)・1/80(A3)

【小型重力式擁壁-2】

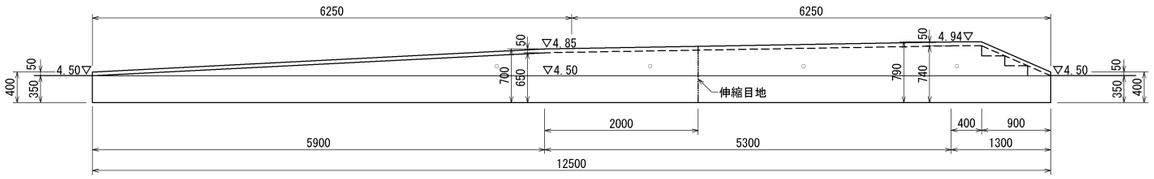


展開図 S=1/40(A1)・1/80(A3)

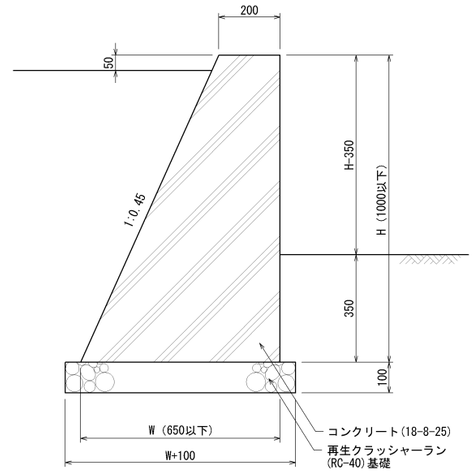


標準断面図 S=1/10(A1)・1/20(A3)

※φ50mm程度の水抜き孔を3.0m2に1箇所設けること。
※伸縮目地を10m以下の間隔で設置すること。
※展開図の水抜き孔と伸縮目地の位置は参考とし、監督員との協議のうえ決定すること。

【小型重力式擁壁-3】

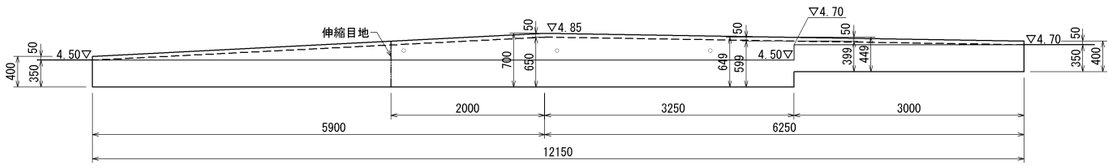


展開図 S=1/40(A1)・1/80(A3)

【小型重力式擁壁-4】

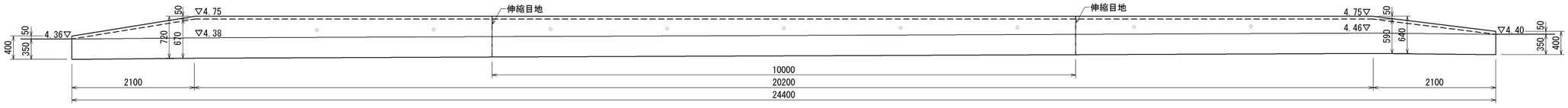


展開図 S=1/40(A1)・1/80(A3)

| | | |
|---|---|---|
| No. 10/116 | 工事名 | 令和７年度<br>(仮称)神根総合運動公園整備工事(その２) |
| 川口市 建設部<br>施設整備室 | 図面名 | 擁壁詳細図 |
| | | 縮尺: 図 示 |

# 計画高平面図 S=1/500(A1)・1/1000(A3)

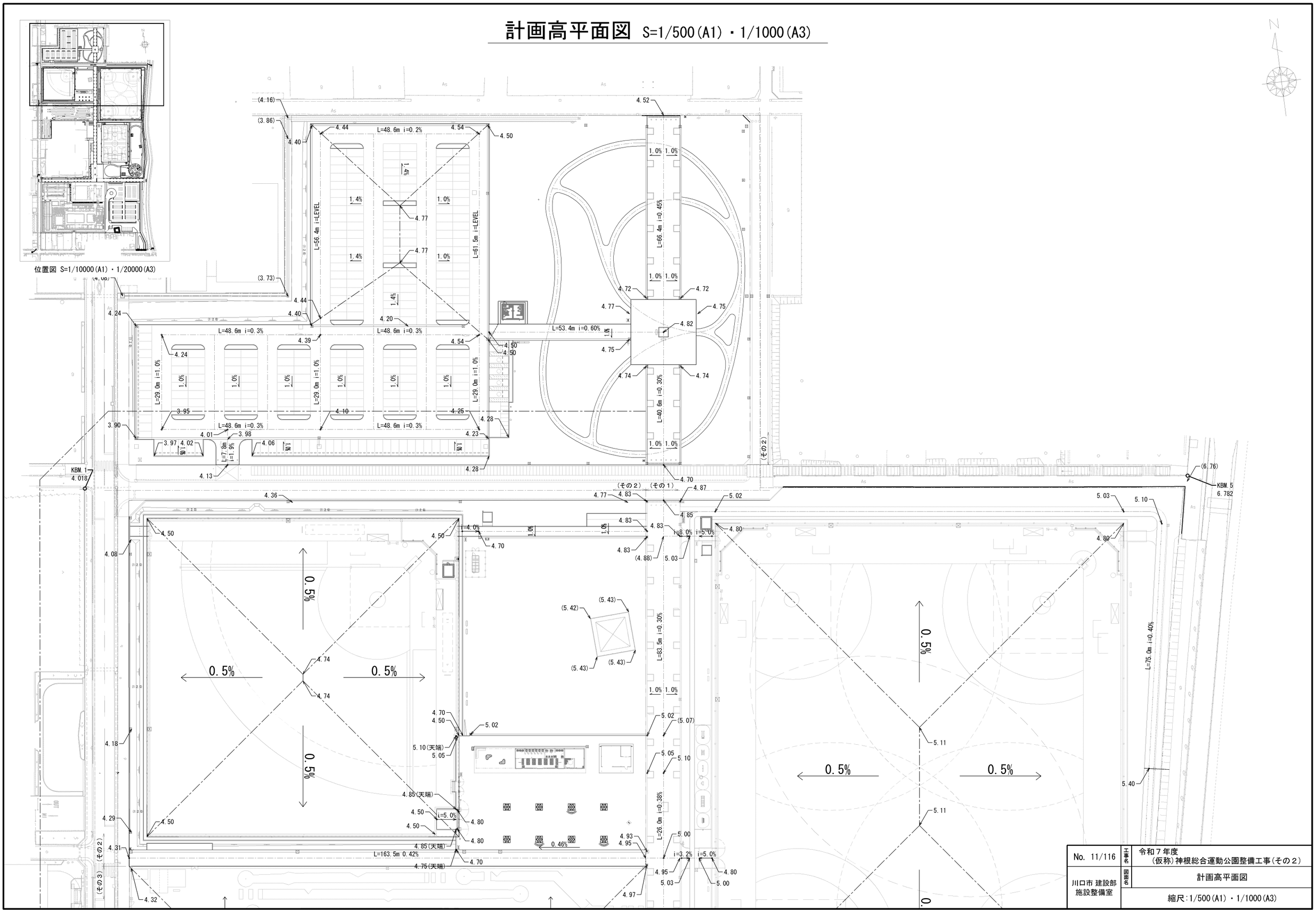


| | | |
|---|---|---|
| No. 11/116 | 工事名 | 令和７年度<br>（仮称）神根総合運動公園整備工事（その２） |
| 川口市 建設部<br>施設整備室 | 図面名 | 計画高平面図 |
| | | 縮尺：1/500(A1)・1/1000(A3) |

# 割付平面図 S=1/500(A1)・1/1000(A3)

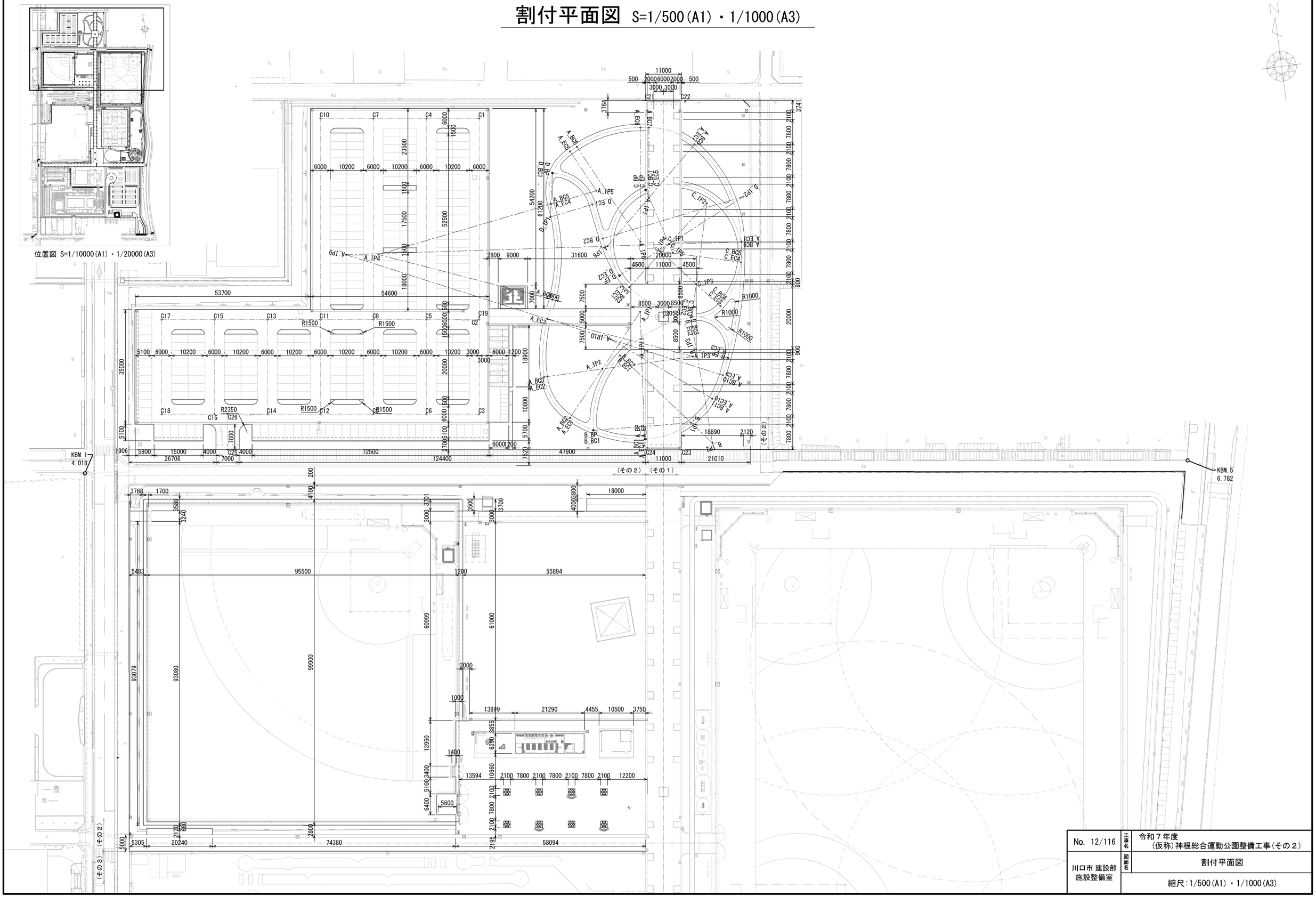


| | | |
|---|---|---|
| No. 12/116 | 工事名 | 令和７年度<br>(仮称)神根総合運動公園整備工事(その２) |
| 川口市 建設部<br>施設整備室 | 図面名 | 割付平面図 |
| | | 縮尺:1/500(A1)・1/1000(A3) |

# 割付表・園路線形表

割付座標値

| | X | Y |
|---|---|---|
| C1 | -15694.657 | -10553.113 |
| C2 | -15755.646 | -10561.027 |
| C3 | -15784.404 | -10564.759 |
| C4 | -15692.572 | -10569.179 |
| C5 | -15753.561 | -10577.093 |
| C6 | -15782.320 | -10580.825 |
| C7 | -15690.488 | -10585.244 |
| C8 | -15751.476 | -10593.158 |
| C9 | -15780.235 | -10596.890 |
| C10 | -15688.403 | -10601.309 |
| C11 | -15749.392 | -10609.223 |
| C12 | -15778.150 | -10612.955 |
| C13 | -15747.307 | -10625.289 |
| C14 | -15776.066 | -10629.021 |
| C15 | -15745.222 | -10641.354 |
| C16 | -15773.981 | -10645.086 |
| C17 | -15743.137 | -10657.419 |
| C18 | -15771.896 | -10661.151 |
| C19 | -15754.852 | -10560.924 |
| C20 | -15762.110 | -10504.993 |
| C21 | -15695.689 | -10501.919 |
| C22 | -15697.128 | -10491.013 |
| C23 | -15803.080 | -10504.764 |
| C24 | -15801.664 | -10515.672 |
| C25 | -15785.206 | -10642.509 |
| C26 | -15774.496 | -10641.119 |

園路A線形表

| 測　点 | X | Y | ＩＡ | R | ＴＬ | ＣＬ | ＳＬ |
|---|---|---|---|---|---|---|---|
| A_BP・EP | -15798.475 | -10515.258 | | | | | |
| A_EC1・BC1 | -15798.444 | -10515.607 | | | | | |
| A_IP1 | -15759.624 | -10511.869 | 35° 25′40″ | 39.000 | 12.457 | 24.115 | 1.941 |
| A_EC1・BC2 | -15789.090 | -10537.418 | | | | | |
| A_IP2 | -15775.490 | -10525.626 | 48° 36′29″ | 18.000 | 8.129 | 15.271 | 1.750 |
| A_EC2・BC3 | -15775.636 | -10543.625 | | | | | |
| A_IP3 | -15775.263 | -10497.627 | 22° 20′13″ | 46.000 | 9.082 | 17.933 | 0.888 |
| A_EC3 | -15758.126 | -10540.316 | | | | | |
| A_BC4 | -15752.466 | -10538.043 | | | | | |
| A_IP4 | -15731.976 | -10589.084 | 30° 47′19″ | 55.000 | 15.144 | 29.555 | 2.047 |
| A_EC4・BC5 | -15723.451 | -10534.749 | | | | | |
| A_IP5 | -15721.204 | -10520.424 | 72° 32′18″ | 14.500 | 10.639 | 18.357 | 3.485 |
| A_EC5 | -15708.214 | -10526.866 | | | | | |
| A_BC6 | -15707.104 | -10524.629 | | | | | |
| A_IP6 | -15738.460 | -10509.078 | 33° 46′18″ | 35.000 | 10.624 | 20.630 | 1.577 |
| A_EC6 | -15703.751 | -10504.574 | | | | | |
| A_BC7 | -15704.085 | -10501.997 | | | | | |
| A_IP7 | -15725.406 | -10504.763 | 40° 35′41″ | 21.500 | 7.952 | 15.233 | 1.423 |
| A_EC7・BC8 | -15711.017 | -10488.789 | | | | | |
| A_IP8 | -15738.457 | -10519.252 | 47° 32′14″ | 41.000 | 18.056 | 34.017 | 3.800 |
| A_EC8・BC9 | -15742.405 | -10478.442 | | | | | |
| A_IP9 | -15730.754 | -10598.880 | 19° 35′48″ | 121.000 | 20.897 | 41.386 | 1.791 |
| A_EC9・BC10 | -15782.125 | -10489.326 | | | | | |
| A_IP10 | -15766.841 | -10521.921 | 12° 31′11″ | 36.000 | 3.949 | 7.867 | 0.216 |
| A_EC10・BC11 | -15788.827 | -10493.415 | | | | | |
| A_IP11 | -15773.559 | -10513.211 | 57° 51′28″ | 25.000 | 13.817 | 25.245 | 3.564 |

園路B線形表

| 測　点 | X | Y | ＩＡ | R | ＴＬ | ＣＬ | ＳＬ |
|---|---|---|---|---|---|---|---|
| B_BP・BC1 | -15793.736 | -10530.773 | | | | | |
| B_IP1 | -15795.316 | -10500.814 | 47° 45′12″ | 30.000 | 13.279 | 25.003 | 2.808 |
| B_EC1・BC2 | -15772.077 | -10519.787 | | | | | |
| B_IP2 | -15802.287 | -10495.123 | 36° 46′35″ | 39.000 | 12.965 | 25.033 | 2.098 |
| B_EC2・BC3 | -15763.323 | -10496.791 | | | | | |
| B_IP3 | -15773.314 | -10496.363 | 114° 59′52″ | 10.000 | 15.696 | 20.071 | 8.611 |
| B_EC3・EP | -15777.148 | -10487.128 | | | | | |

園路C線形表

| 測　点 | X | Y | ＩＡ | R | ＴＬ | ＣＬ | ＳＬ |
|---|---|---|---|---|---|---|---|
| C_BP・EP | -15722.917 | -10505.454 | | | | | |
| C_IP1 | -15740.210 | -10500.458 | 114° 10′37″ | 18.000 | 27.812 | 35.870 | 15.128 |
| C_EC1・BC2 | -15751.755 | -10514.268 | | | | | |
| C_IP2 | -15729.306 | -10487.415 | 35° 19′54″ | 35.000 | 11.147 | 21.583 | 1.732 |
| C_EC2・BC3 | -15763.149 | -10496.340 | | | | | |
| C_IP3 | -15753.480 | -10493.790 | 55° 8′40″ | 10.000 | 5.222 | 9.625 | 1.281 |
| C_EC3・BC4 | -15761.099 | -10487.312 | | | | | |
| C_IP4 | -15742.052 | -10503.506 | 34° 28′26″ | 25.000 | 7.756 | 15.042 | 1.176 |
| C_EC4・BC5 | -15748.588 | -10479.375 | | | | | |
| C_IP5 | -15743.098 | -10499.645 | 120° 52′23″ | 21.000 | 37.022 | 44.302 | 21.563 |
| C_EC5・BC1 | -15722.883 | -10505.334 | | | | | |

園路D線形表

| 測　点 | X | Y | ＩＡ | R | ＴＬ | ＣＬ | ＳＬ |
|---|---|---|---|---|---|---|---|
| D_BP・BC1 | -15714.094 | -10533.062 | | | | | |
| D_IP1 | -15727.374 | -10535.490 | 70° 26′37″ | 13.500 | 9.531 | 16.598 | 3.025 |
| D_EC1 | -15725.218 | -10522.164 | | | | | |
| D_BC2 | -15735.950 | -10520.427 | | | | | |
| D_IP2 | -15728.762 | -10476.005 | 15° 53′47″ | 40.000 | 5.585 | 11.098 | 0.388 |
| D_EC2・EP | -15747.842 | -10516.760 | | | | | |

# 植栽平面図 S=1/500(A1)・1/1000(A3)

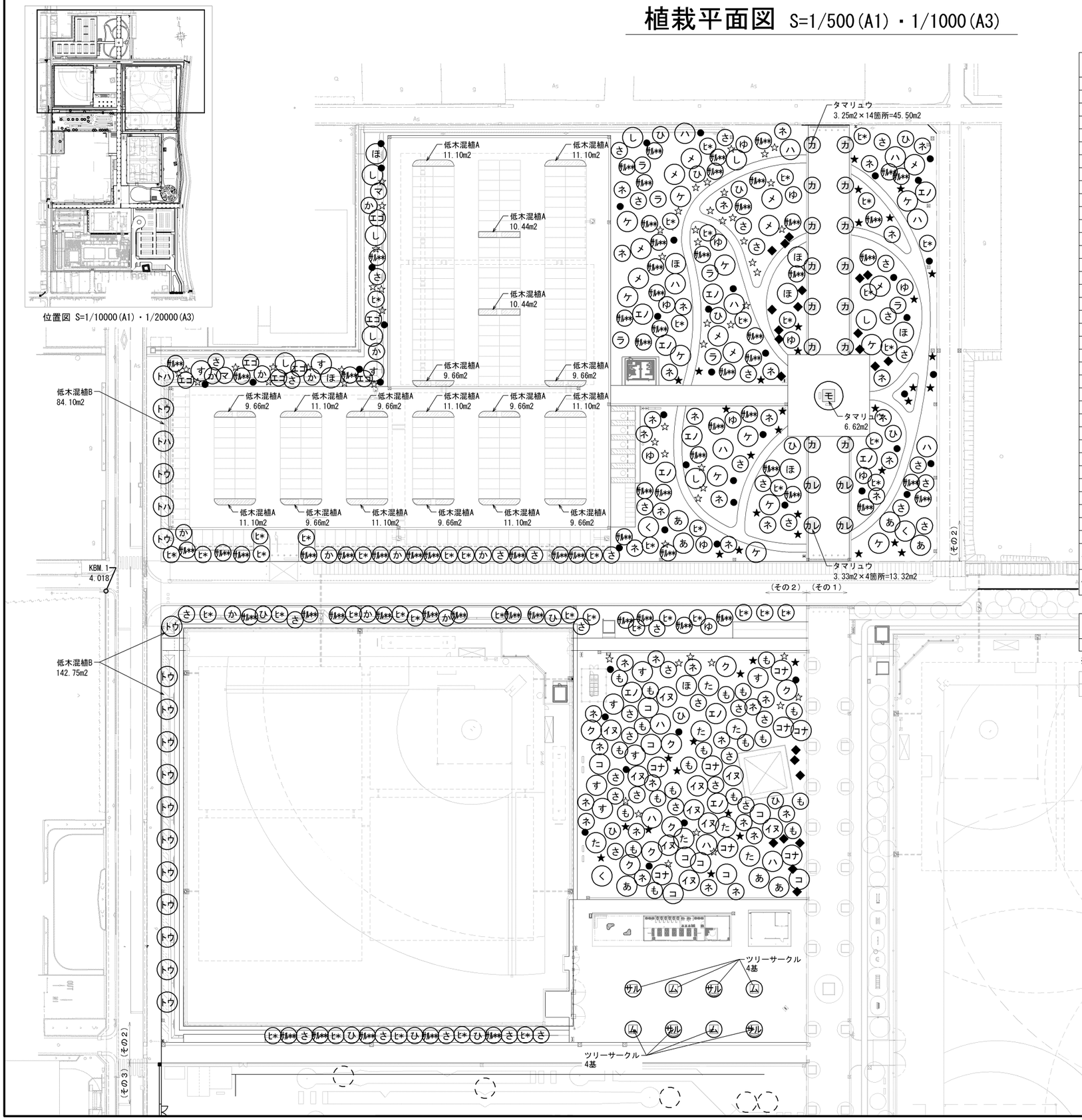


| 記号 | 細別 | 規格・寸法 H | C | W | 単位 | 数量 | 備考 |
|---|---|---|---|---|---|---|---|
| モ | モミジバフウ | 8.0 | 0.50 | 3.50 | 本 | 1 | 丸太八掛支柱 (L=6～7m) |
| く | クロマツ | 4.0 | 0.30 | 2.00 | 本 | 3 | 三脚鳥居支柱 |
| あ | アカマツ | 4.0 | 0.30 | 2.00 | 本 | 7 | 三脚鳥居支柱 |
| す | スダジイ | 4.0 | 0.21 | 1.20 | 本 | 9 | 二脚鳥居支柱 (添木付) |
| し | シラカシ | 4.0 | 0.21 | 1.20 | 本 | 8 | 二脚鳥居支柱 (添木付) |
| ﾄｳ | トウカエデ | 4.0 | 0.21 | 1.80 | 本 | 15 | 二脚鳥居支柱 (添木付) |
| ﾄﾊ | トウカエデ 花散里 | 4.0 | 0.21 | 2.00 | 本 | 3 | 二脚鳥居支柱 (添木付) |
| ｺﾅ | コナラ | 4.0 | 0.21 | 1.50 | 本 | 8 | 二脚鳥居支柱 (添木付) |
| ク | クヌギ | 4.0 | 0.21 | 1.50 | 本 | 7 | 二脚鳥居支柱 (添木付) |
| ｴﾉ | エノキ | 4.0 | 0.21 | 1.50 | 本 | 10 | 二脚鳥居支柱 (添木付) |
| コ | コブシ | 4.0 | 0.21 | 1.50 | 本 | 9 | 二脚鳥居支柱 (添木付) |
| ｲﾇ | イヌシデ | 4.0 | 0.25 | － | 本 | 10 | 二脚鳥居支柱 (添木付) |
| た | タブノキ | 4.0 | 0.25 | 1.20 | 本 | 7 | 二脚鳥居支柱 (添木付) |
| ケ | ケヤキ | 4.0 | 0.15 | 1.20 | 本 | 12 | 二脚鳥居支柱 (添木付) |
| メ | メタセコイア | 4.0 | 0.18 | 1.20 | 本 | 10 | 二脚鳥居支柱 (添木付) |
| カ | カツラ | 4.0 | 0.21 | 1.50 | 本 | 14 | 二脚鳥居支柱 (添木付) |
| ほ | ホソバタイサンボク | 4.0 | 0.21 | 1.20 | 本 | 8 | 二脚鳥居支柱 (添木付) |
| ｶﾚ | カツラレッドフォックス | 4.0 | 0.18 | 1.80 | 本 | 4 | 二脚鳥居支柱 (添木付) |
| ハ | ハンノキ | 4.0 | 0.15 | 1.20 | 本 | 12 | 二脚鳥居支柱 (添木付) |
| ム | ムサシノケヤキ | 4.0 | 0.15 | 1.00 | 本 | 4 | 二脚鳥居支柱 (添木付) |
| ｻﾙ | サルスベリ | 3.5 | 0.21 | 1.50 | 本 | 4 | 二脚鳥居支柱 (添木付) |
| ｻﾙ** | サルスベリ | 2.5 | 0.12 | 1.00 | 本 | 69 | 二脚鳥居支柱 (添木付) |
| ゆ | ユズリハ | 2.5 | 0.12 | 1.00 | 本 | 11 | 二脚鳥居支柱 (添木付) |
| ﾋ* | ヒトツバタゴ | 2.5 | 0.10 | 0.70 | 本 | 46 | 二脚鳥居支柱 (添木付) |
| さ | サワラ | 2.5 | － | 0.60 | 本 | 47 | 二脚鳥居支柱 (添木付) |
| ｴｺﾞ | エゴノキ | 2.5 | 0.10 | 0.60 | 本 | 7 | 二脚鳥居支柱 (添木付) |
| ネ | ネムノキ | 2.5 | 0.12 | 0.80 | 本 | 41 | 二脚鳥居支柱 (添木付) |
| も | モチノキ | 2.5 | － | 0.70 | 本 | 20 | 二脚鳥居支柱 (添木付) |
| か | カクレミノ | 2.5 | － | 0.70 | 本 | 12 | 二脚鳥居支柱 (添木付) |
| ラ | ラクウショウ | 2.5 | － | 0.60 | 本 | 6 | 二脚鳥居支柱 (添木付) |
| ひ | ヒノキ | 2.5 | － | 0.60 | 本 | 15 | 二脚鳥居支柱 (添木付) |
| マ | マユミ | 1.0 | － | 0.25 | 本 | 2 | 添え柱支柱 |
| ☆ | ミツバツツジ | 0.5 | － | 0.25 | 株 | 58 | |
| ● | ガマズミ | 0.5 | － | － | 株 | 46 | |
| ★ | ヤマツツジ | 0.5 | － | 0.25 | 株 | 42 | |
| ◆ | ネコヤナギ | 0.5 | － | － | 株 | 23 | |
| 低木混植A | ヒラドツツジ | 0.3 | － | 0.30 | 本 | 748 | 4株/㎡ |
| | シャリンバイ | 0.3 | － | 0.20 | 本 | 374 | 2株/㎡ |
| 低木混植B | アベリアエドワードゴーチャー | 0.2 | － | － | 株 | 227 | 1株/㎡,コンテナ径12.0 |
| | ヒラドツツジ | 0.3 | － | 0.30 | 株 | 454 | 2株/㎡ |

| 記号 | 細別 | 規格・寸法 H | 状態 | ｺﾝﾃﾅ径 | 単位 | 数量 | 備考 |
|---|---|---|---|---|---|---|---|
| □ | タマリュウ | － | 5芽立 | 7.5 | 鉢 | 2902 | 44鉢/㎡ |

※花色については、発注者と協議の上決定とする。

| 記号 | 細別 | 規格・寸法 | 単位 | 数量 | 備考 |
|---|---|---|---|---|---|
| ☆ | ツリーサークル | W2000 | 基 | 8 | |

| | | |
|---|---|---|
| No. 14/116 | 工事名 | 令和７年度<br>(仮称)神根総合運動公園整備工事(その２) |
| 川口市 建設部<br>施設整備室 | 図面名 | 植栽平面図 |
| | | 縮尺:1/500(A1)・1/1000(A3) |

## 丸太八掛支柱（L=6～7m）

S=1/20(A1)・1/40(A3)

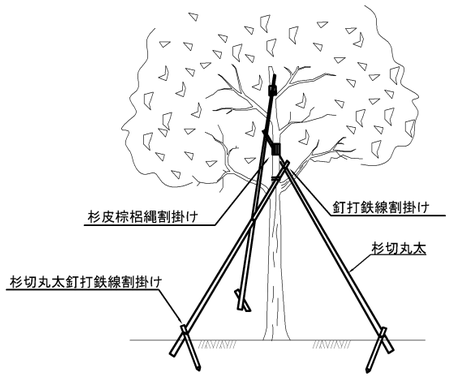


正面図 S=1/20(A1)・1/40(A3)

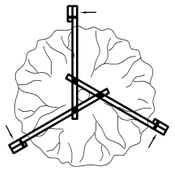

平面図 S=1/20(A1)・1/40(A3)

材 料 表

（1本当り）

| 品　　名 | 形状寸法 | 単位 | 数　量 | 摘　　要 |
|---|---|---|---|---|
| 杉 長 丸 太 | 長6.3m以上,中央径6cm | 本 | 3.0 | 控 木 用 |
| 杉 切 丸 太 | 長0.6m,末口径6cm | 〃 | 3.0 | 控木根止用 |
| 杉　　皮 | 長さ60cm,幅30cm | 式 | 1.0 | 幹 当 用 |
| 棕　梱　縄 | 径3mm | 〃 | 1.0 | 結 束 用 |
| 釘 | | 〃 | 1.0 | 打 付 用 |
| 鉄　　線 | 亜鉛引#18 | 〃 | 1.0 | 結 束 用 |

備　考
(1) 幹周り30cm以上または樹高300cm以上の樹木に適用する。
(2) 丸太材料の防腐処理を行うこと。
(3) 棕梱縄および鉄線による結束は、2本どり3回巻の計6回巻以上とする。

## 三脚鳥居支柱

S=1/20(A1)・1/40(A3)

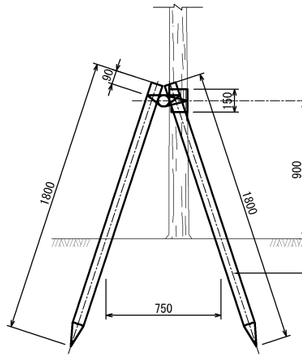


正面図 S=1/20(A1)・1/40(A3)

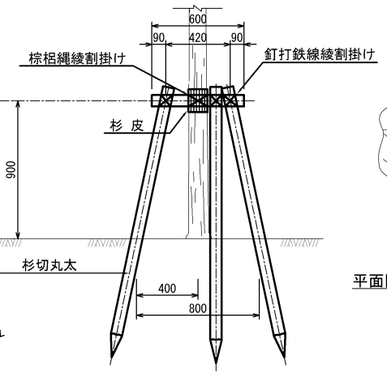


側面図 S=1/20(A1)・1/40(A3)

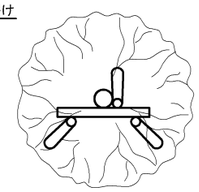

平面図 S=1/20(A1)・1/40(A3)

材 料 表

（1本当り）

| 品　　名 | 形状寸法 | 単位 | 数　量 | 摘　　要 |
|---|---|---|---|---|
| 杉　切　丸　太 | 長1.8m,末口径7.5cm | 本 | 3.0 | 控 木 用 |
| 〃 | 長0.6m,末口径7.5cm | 〃 | 1.0 | 〃 |
| 釘 | | 式 | 1.0 | 打 付 用 |
| 鉄　　線 | 亜鉛引#18 | 〃 | 1.0 | 結 束 用 |
| 杉　　皮 | 長さ60cm,幅30cm | 〃 | 1.0 | 幹 当 用 |
| 棕　梱　縄 | 径3mm | 〃 | 1.0 | 結 束 用 |

備　考
(1) 幹周り30cm未満または樹高300cm以上の樹木に適用する。
(2) 丸太材料の防腐処理を行うこと。
(3) 棕梱縄および鉄線による結束は、2本どり4回巻の計8回巻以上とする。
(4) 控木部材の寸法は仕上りの目安（参考値）を示している。

## 二脚鳥居支柱（添木付）

S=1/40(A1)・1/80(A3)

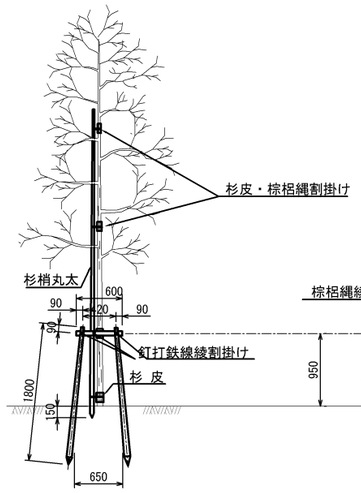


正面図 S=1/40(A1)・1/80(A3)

平面図 S=1/40(A1)・1/80(A3)

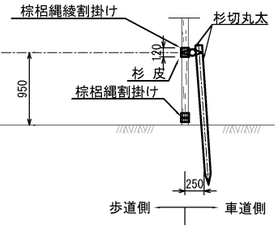


側面図 S=1/40(A1)・1/80(A3)

材 料 表

（1本当り）

| 品　　名 | 形状寸法 | 単位 | 数　量 | 摘　　要 |
|---|---|---|---|---|
| 杉 切 丸 太 | 長1.8m,末口径6cm | 本 | 2.0 | 控 木 用 |
| 〃 | 長0.6m,末口径6cm | 〃 | 1.0 | 〃 |
| 杉 梢 丸 太 | 長4m,末口径6cm | 〃 | 1.0 | 添 木 用 |
| 釘 | | 式 | 1.0 | 打 付 用 |
| 鉄　　線 | 亜鉛引#18 | 〃 | 1.0 | 結 束 用 |
| 杉　　皮 | 長さ60cm,幅30cm | 〃 | 1.0 | 幹 当 用 |
| 棕　梱　縄 | 径3mm | 〃 | 1.0 | 結 束 用 |

備　考
(1) 幹周り30cm未満または樹高300cm未満の樹木に適用する。
(2) 丸太材料の防腐処理を行うこと。
(3) 棕梱縄および鉄線による結束は、2本どり3回巻の計6回巻以上とする。
(4) 控木の設置は車道側を原則とするが、現場の状況により、判断すること。
(5) 控木部材の寸法は仕上りの目安（参考値）を示している。

## 添え柱

S=1/20(A1)・1/40(A3)

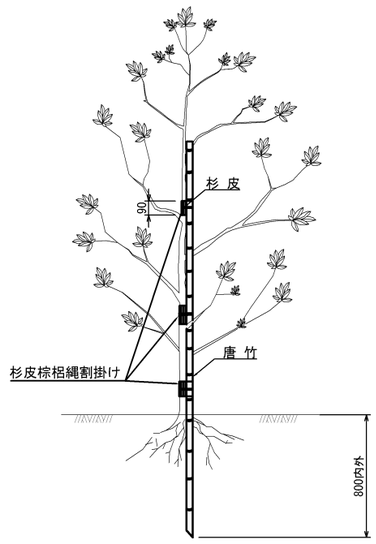


正面図 S=1/20(A1)・1/40(A3)

材 料 表

（1本当り）

| 品　　名 | 形状寸法 | 単位 | 数　量 | 摘　　要 |
|---|---|---|---|---|
| 唐　　竹 | 10本束 | 本 | 1.0 | 控 木 用 |
| 棕　梱　縄 | 径3mm | 式 | 1.0 | 結 束 用 |
| 鉄　　線 | 亜鉛引#18 | 〃 | 1.0 | 幹 当 用 |

備　考
(1) 高さ100cm程度の樹木に適用する。
(2) 唐竹の高さは、植栽の樹高に応じて適宜調整すること。
(3) 棕梱縄による結束は、2本どり3回巻の計6回巻以上とする。

| | | |
|---|---|---|
| No. 15/116 | 工事名 | 令和７年度<br>（仮称）神根総合運動公園整備工事（その２） |
| 川口市 建設部<br>施設整備室 | 図面名 | 植栽詳細図(1) |
| | | 縮尺: 図 示 |

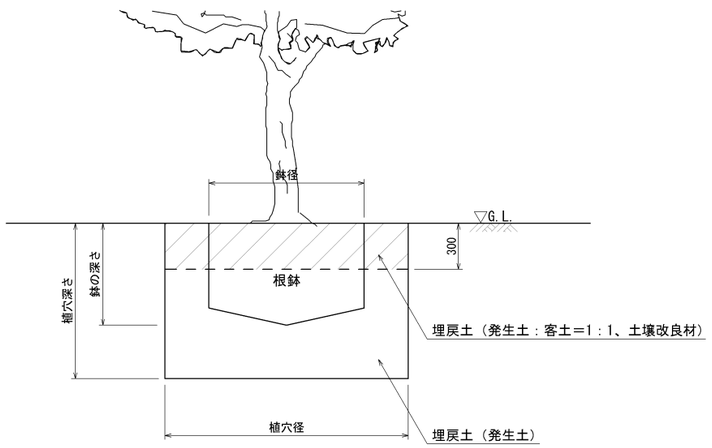


断面図 S=1/20(A1)・1/40(A3)

## 鉢容量及び植穴容量

1本当り

| 形状 | 高木：幹周(cm)<br>中低木：高さ(cm) | 鉢　径 (cm) | 鉢の深さ (cm) | 植穴径 (cm) | 植穴深さ (cm) | 鉢容量 (m3) | 植穴容量 (m3) | 埋戻量 (m3) | 客土 (m3) | 備　考 |
|---|---|---|---|---|---|---|---|---|---|---|
| 高木 | 10未満 | 33 | 25 | 69 | 37 | 0.017 | 0.09 | 0.030 | 0.043 | |
| | 10以上　15　〃 | 38 | 28 | 75 | 40 | 0.028 | 0.14 | 0.063 | 0.049 | |
| | 15以上　20　〃 | 47 | 33 | 87 | 46 | 0.061 | 0.27 | 0.146 | 0.063 | |
| | 20以上　25　〃 | 57 | 39 | 99 | 53 | 0.110 | 0.44 | 0.253 | 0.077 | |
| | 25以上　30　〃 | 66 | 45 | 111 | 59 | 0.170 | 0.65 | 0.387 | 0.094 | |
| | 30以上　35　〃 | 71 | 48 | 117 | 62 | 0.210 | 0.76 | 0.449 | 0.102 | |
| | 35以上　45　〃 | 90 | 59 | 141 | 75 | 0.400 | 1.34 | 0.802 | 0.139 | |
| | 45以上　60　〃 | 113 | 74 | 171 | 90 | 0.740 | 2.28 | 1.346 | 0.194 | |
| | 60以上　75　〃 | 141 | 91 | 207 | 109 | 1.320 | 3.70 | 2.110 | 0.271 | |
| | 75以上　90　〃 | 170 | 108 | 243 | 128 | 2.080 | 5.45 | 3.015 | 0.355 | |
| 中低木 | 30未満 | 15 | 8 | 29 | 23 | 0.001 | 0.015 | 0.009 | 0.006 | |
| | 30以上　50　〃 | 17 | 10 | 33 | 26 | 0.002 | 0.022 | 0.012 | 0.008 | |
| | 50以上　80　〃 | 20 | 12 | 37 | 28 | 0.004 | 0.030 | 0.016 | 0.011 | |
| | 80以上 100　〃 | 22 | 13 | 41 | 31 | 0.005 | 0.040 | 0.021 | 0.015 | |
| | 100以上 150　〃 | 26 | 16 | 46 | 35 | 0.008 | 0.057 | 0.032 | 0.017 | |
| | 150以上 200　〃 | 30 | 19 | 54 | 40 | 0.013 | 0.090 | 0.053 | 0.024 | |
| | 200以上 250　〃 | 35 | 23 | 61 | 46 | 0.022 | 0.133 | 0.082 | 0.030 | |
| | 250以上 300　〃 | 40 | 26 | 69 | 51 | 0.032 | 0.188 | 0.119 | 0.037 | |

## 土壌改良材及び肥料等標準使用量

バーク堆肥：牛糞堆肥：腐葉土＝3:1:1

1本当り

| 形状 | 高木：幹周(cm)<br>中低木：高さ(cm) | 深さ30cmまでの埋戻し土量 (m3) | 容　量 (ｌ) | 質　量 バーク堆肥 (kg) | 牛糞堆肥 (kg) | 腐葉土 (ℓ) | 備　考 |
|---|---|---|---|---|---|---|---|
| 高木 | 10未満 | 0.086 | 8.6 | 2.58 | 0.65 | 1.72 | |
| | 10以上　15　〃 | 0.098 | 9.8 | 2.94 | 0.74 | 1.96 | |
| | 15以上　20　〃 | 0.126 | 12.6 | 3.78 | 0.95 | 2.52 | |
| | 20以上　25　〃 | 0.154 | 15.4 | 4.62 | 1.16 | 3.08 | |
| | 25以上　30　〃 | 0.187 | 18.7 | 5.61 | 1.40 | 3.74 | |
| | 30以上　35　〃 | 0.203 | 20.3 | 6.09 | 1.52 | 4.06 | |
| | 35以上　45　〃 | 0.277 | 27.7 | 8.31 | 2.08 | 5.54 | |
| | 45以上　60　〃 | 0.388 | 38.8 | 11.64 | 2.91 | 7.76 | |
| | 60以上　75　〃 | 0.541 | 54.1 | 16.23 | 4.06 | 10.82 | |
| | 75以上　90　〃 | 0.710 | 71.0 | 21.30 | 5.33 | 14.20 | |
| 中低木 | 30未満 | 0.011 | 1.1 | 0.33 | 0.08 | 0.22 | |
| | 30以上　50　〃 | 0.016 | 1.6 | 0.48 | 0.12 | 0.32 | |
| | 50以上　80　〃 | 0.021 | 2.1 | 0.63 | 0.16 | 0.42 | |
| | 80以上 100　〃 | 0.029 | 2.9 | 0.87 | 0.22 | 0.58 | |
| | 100以上 150　〃 | 0.034 | 3.4 | 1.02 | 0.26 | 0.68 | |
| | 150以上 200　〃 | 0.048 | 4.8 | 1.44 | 0.36 | 0.96 | |
| | 200以上 250　〃 | 0.059 | 5.9 | 1.77 | 0.44 | 1.18 | |
| | 250以上 300　〃 | 0.074 | 7.4 | 2.22 | 0.56 | 1.48 | |

※バーク堆肥は１袋20kg入40ℓで計算
※牛糞堆肥は１袋15kg入40ℓで計算
※腐葉土は１袋5kg入20ℓで計算

※植え付ける前に上部の根巻きを外してルートカラーを確認し、土に隠れている部分があれば削ってルートカラーが見えるようにすること。
※植え付ける際にはルートカラーが地上部に現れるよう深さを調節し、深植えにならないよう注意すること。

| | | |
|---|---|---|
| No. 16/116 | 工事名 | 令和７年度<br>（仮称）神根総合運動公園整備工事（その２） |
| 川口市 建設部<br>施設整備室 | 図面名 | 植栽詳細図(2) |
| | | 縮尺：図 示 |

# 給水設備平面図 S=1/500(A1)・1/1000(A3)

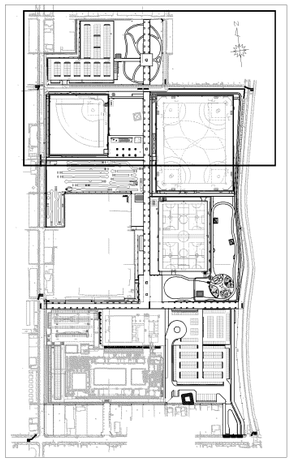

位置図 S=1/10000(A1)・1/20000(A3)

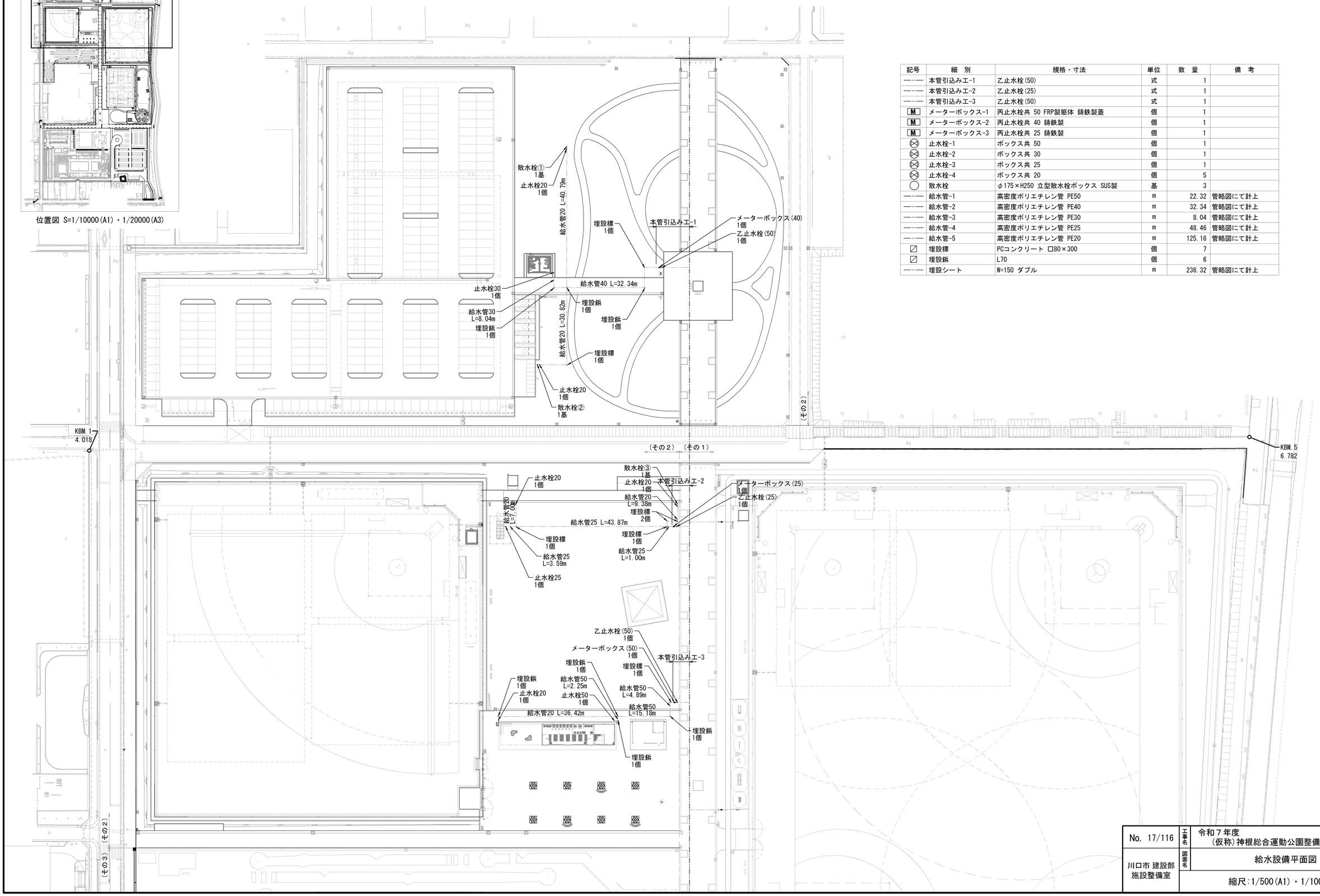


| 記号 | 細　別 | 規格・寸法 | 単位 | 数　量 | 備　考 |
|---|---|---|---|---|---|
| —·—· | 本管引込みエ-1 | 乙止水栓(50) | 式 | 1 | |
| —·—· | 本管引込みエ-2 | 乙止水栓(25) | 式 | 1 | |
| —·—· | 本管引込みエ-3 | 乙止水栓(50) | 式 | 1 | |
| M | メーターボックス-1 | 丙止水栓共 50 FRP製躯体 鋳鉄製蓋 | 個 | 1 | |
| M | メーターボックス-2 | 丙止水栓共 40 鋳鉄製 | 個 | 1 | |
| M | メーターボックス-3 | 丙止水栓共 25 鋳鉄製 | 個 | 1 | |
| ⊗ | 止水栓-1 | ボックス共 50 | 個 | 1 | |
| ⊗ | 止水栓-2 | ボックス共 30 | 個 | 1 | |
| ⊗ | 止水栓-3 | ボックス共 25 | 個 | 1 | |
| ⊗ | 止水栓-4 | ボックス共 20 | 個 | 5 | |
| ○ | 散水栓 | φ175×H250 立型散水栓ボックス SUS製 | 基 | 3 | |
| —··— | 給水管-1 | 高密度ポリエチレン管 PE50 | m | 22.32 | 管略図にて計上 |
| —··— | 給水管-2 | 高密度ポリエチレン管 PE40 | m | 32.34 | 管略図にて計上 |
| —··— | 給水管-3 | 高密度ポリエチレン管 PE30 | m | 8.04 | 管略図にて計上 |
| —··— | 給水管-4 | 高密度ポリエチレン管 PE25 | m | 48.46 | 管略図にて計上 |
| —··— | 給水管-5 | 高密度ポリエチレン管 PE20 | m | 125.16 | 管略図にて計上 |
| ◪ | 埋設標 | PCコンクリート □80×300 | 個 | 7 | |
| ◪ | 埋設鋲 | L70 | 個 | 6 | |
| —··— | 埋設シート | W=150 ダブル | m | 236.32 | 管略図にて計上 |

| | | |
|---|---|---|
| No. 17/116 | 工事名 | 令和７年度<br>（仮称）神根総合運動公園整備工事（その２） |
| 川口市 建設部<br>施設整備室 | 図面名 | 給水設備平面図 |
| | | 縮尺：1/500(A1)・1/1000(A3) |

## 止水栓　S=1/10(A1)・1/20(A3)

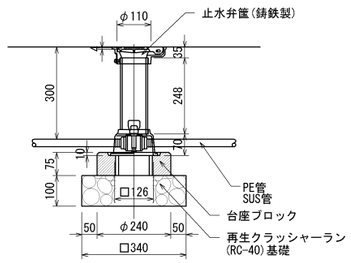


断面図 S=1/10(A1)・1/20(A3)

## 給水管埋設標準図　S=1/10(A1)・1/20(A3)

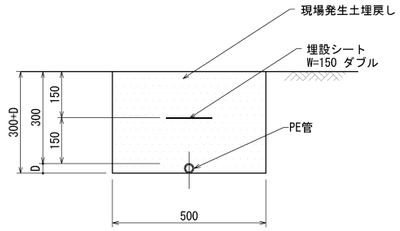


断面図 S=1/10(A1)・1/20(A3)

| 呼び径 | 外径(D) |
|---|---|
| PE 20 | 27 |
| PE 25 | 34 |
| PE 30 | 42 |
| PE 40 | 48 |
| PE 50 | 60 |

※標準土被り 300以上 とする。

## 埋設標　S=1/10(A1)・1/20(A3)

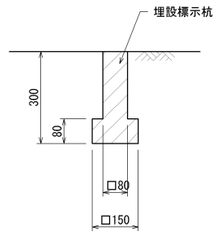


断面図 S=1/10(A1)・1/20(A3)

<矢印>

※頭部には図示の矢印を表示する。

## 埋設鋲　S=1/5(A1)・1/10(A3)

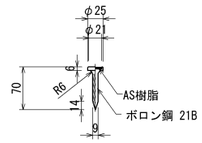


断面図 S=1/5(A1)・1/10(A3)

## 散水栓　S=1/5(A1)・1/10(A3)

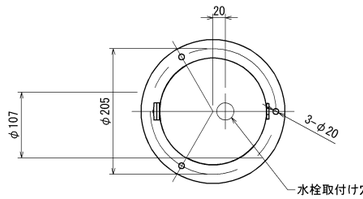


平面図 S=1/5(A1)・1/10(A3)

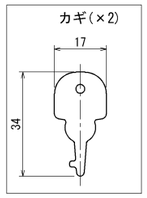


付属品 S=1/(A1)・1/2(A3)

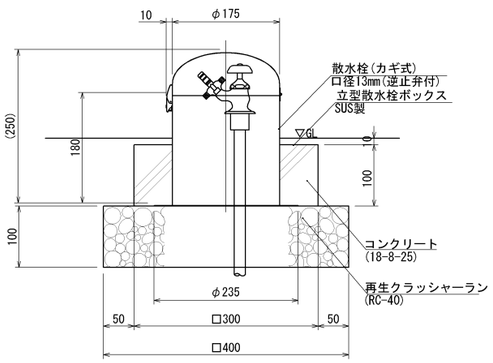


断面図 S=1/5(A1)・1/10(A3)

## 埋設シート(本管引込部)　S=1/10(A1)・1/20(A3)

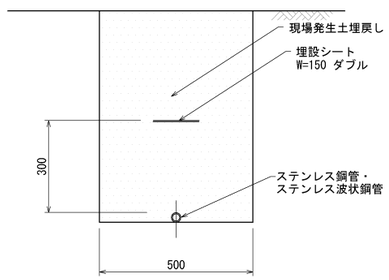


断面図 S=1/10(A1)・1/20(A3)

## メーターボックス(25)　S=1/10(A1)・1/20(A3)

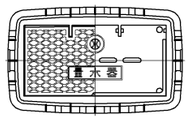


平面図 S=1/10(A1)・1/20(A3)

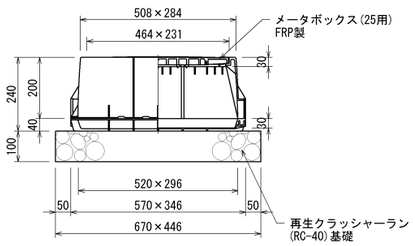


断面図 S=1/10(A1)・1/20(A3)

## メーターボックス(40)　S=1/10(A1)・1/20(A3)

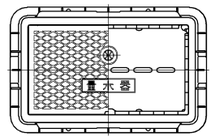


平面図 S=1/10(A1)・1/20(A3)

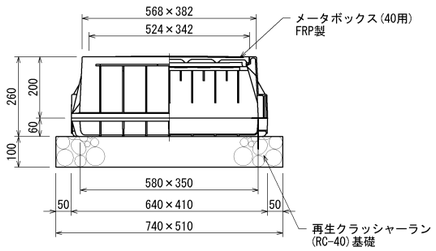


断面図 S=1/10(A1)・1/20(A3)

## メーターボックス(50)　S=1/10(A1)・1/20(A3)

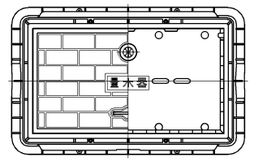


平面図 S=1/10(A1)・1/20(A3)

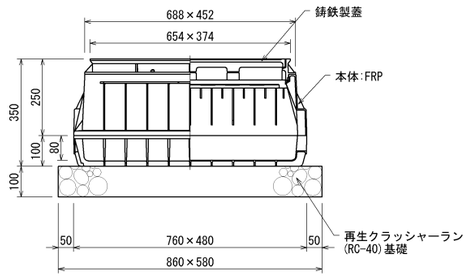


断面図 S=1/10(A1)・1/20(A3)

| | | |
|---|---|---|
| No. 18/116 | 工事名 | 令和７年度<br>(仮称)神根総合運動公園整備工事(その２) |
| 川口市 建設部<br>施設整備室 | 図面名 | 給水設備詳細図(1) |
| | | 縮尺: 図 示 |

管略図(引込-1)

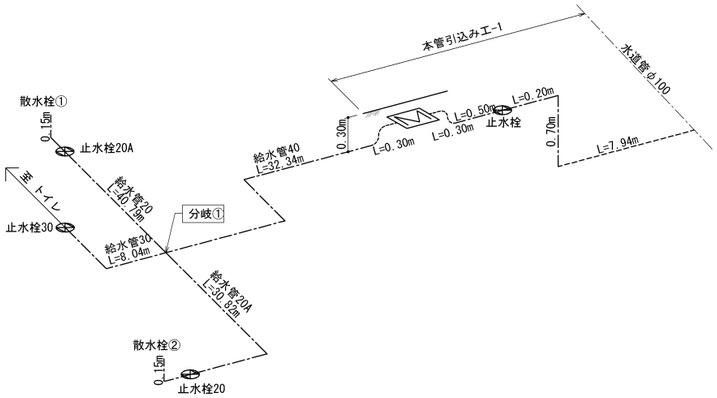


本管引込みエ-1

S=1/20(A1)・1/40(A3)

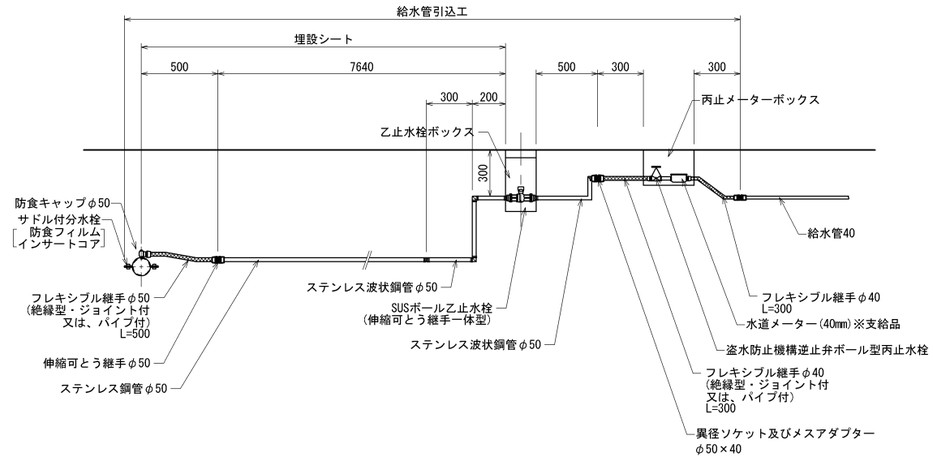


管略図(引込-2)

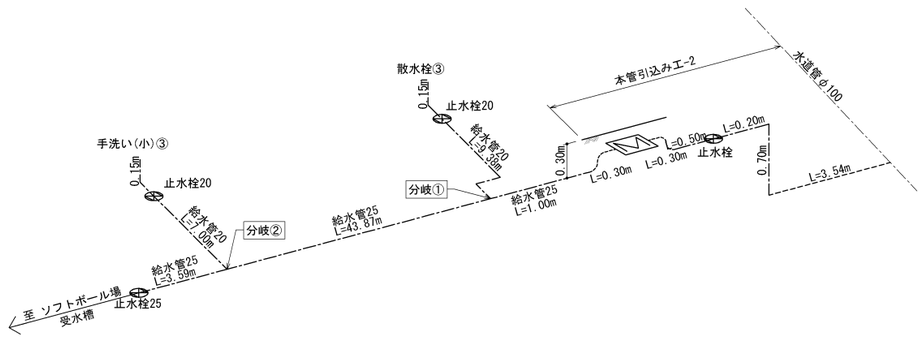


本管引込みエ-2

S=1/20(A1)・1/40(A3)

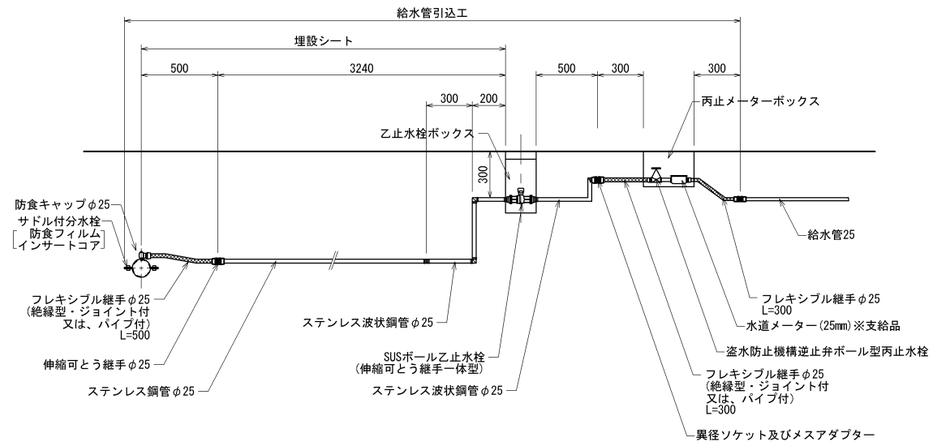


管略図(引込-3)

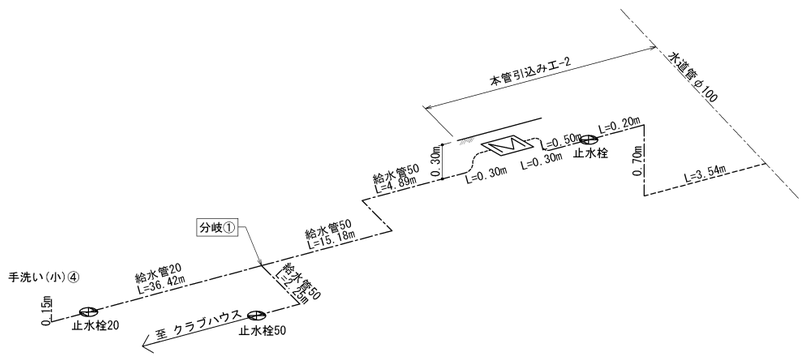


本管引込みエ-3

S=1/20(A1)・1/40(A3)

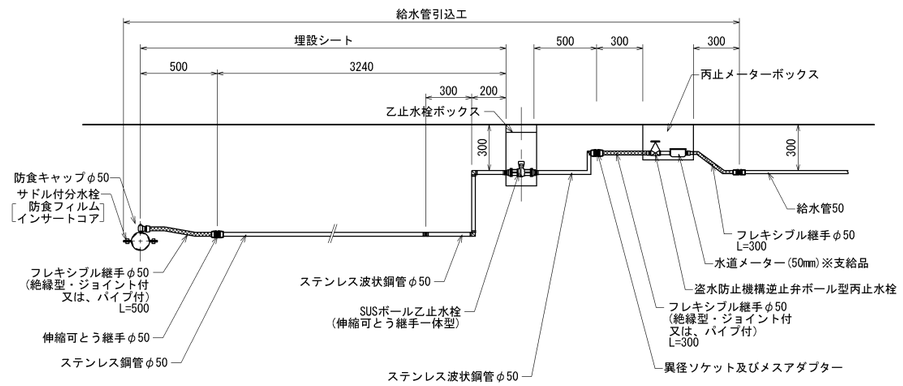


| | | |
|---|---|---|
| No. 19/116 | 工事名 | 令和７年度<br>(仮称)神根総合運動公園整備工事(その２) |
| 川口市 建設部<br>施設整備室 | 図面名 | 給水設備詳細図(2) |
| | | 縮尺: 図 示 |

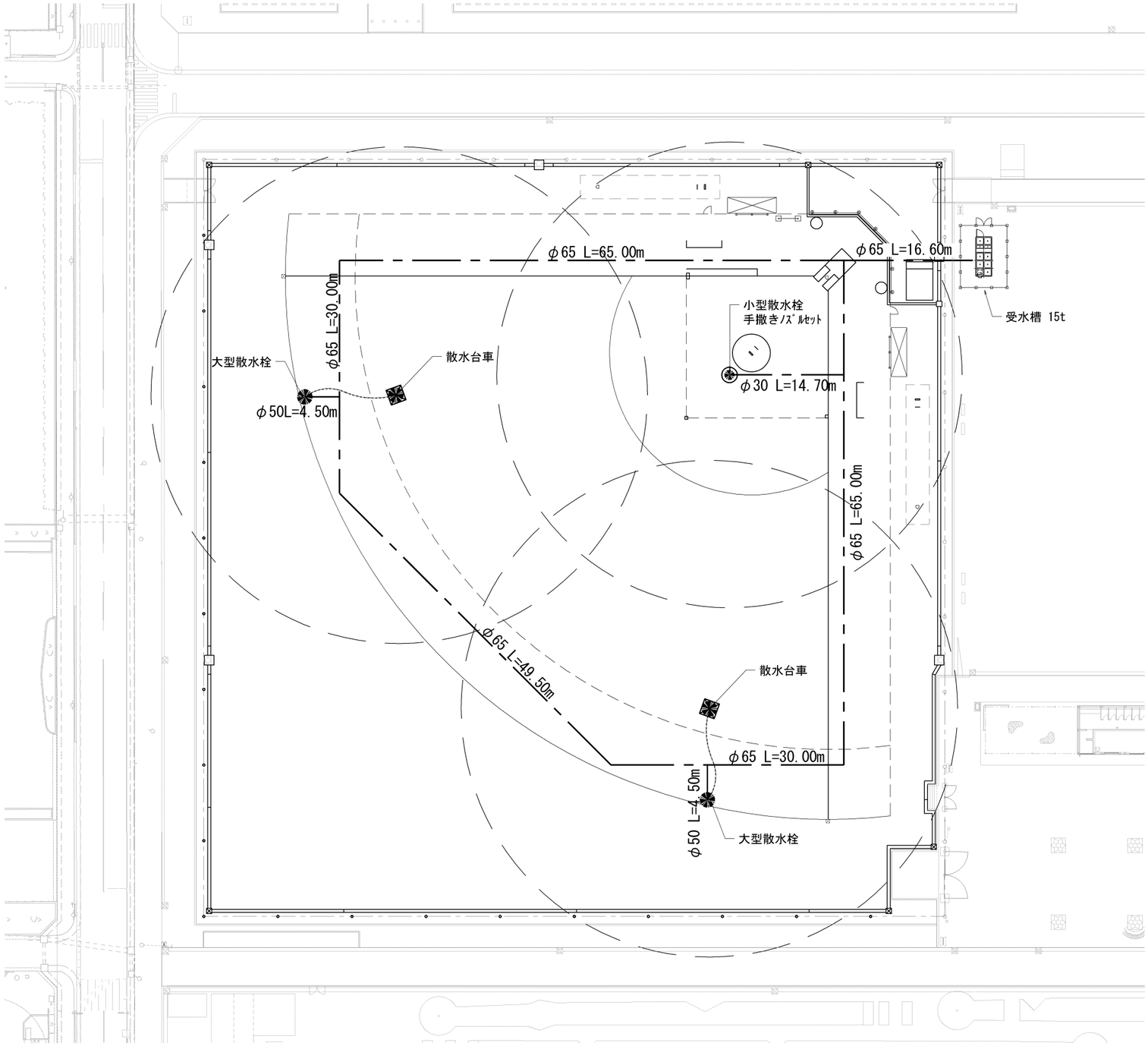


数 量 表

| 凡例 | 名 称 | 仕様・詳細 | 単位 | 数 量 |
|---|---|---|---|---|
| 散水設備工 | | | | |
| ⊠ | 受水槽・自動散水ﾕﾆｯﾄ | 受水槽15t ﾎﾟﾝﾌﾟﾕﾆｯﾄ共 | 式 | 1 |
| ✽ | 大型散水栓 | 50A 伸縮回転式 散水栓ﾎﾞｯｸｽ共 | 基 | 2 |
| ✽ | 小型散水栓 | 25A 伸縮回転式 散水栓ﾎﾞｯｸｽ共 | 基 | 1 |
| ✽ | 散水台車 | 台車,ｽﾌﾟﾘﾝｸﾗｰ | ｾｯﾄ | 2 |
| | 手撒きﾉｽﾞﾙｾｯﾄ | 巻取機,ﾎｰｽ,ﾉｽﾞﾙ | ｾｯﾄ | 1 |
| ―・― | 給水管-1 | 耐衝撃性硬質塩ﾋﾞ管 HIVPφ65 | m | 256.10 |
| | 給水管-2 | 耐衝撃性硬質塩ﾋﾞ管 HIVPφ50 | m | 9.00 |
| | 給水管-3 | 耐衝撃性硬質塩ﾋﾞ管 HIVPφ30 | m | 14.70 |
| | 埋設シート | W=150 | m | 279.80 |

散水計画平面図　S=1/300(A1)・1/600(A3)

| | | |
|---|---|---|
| No. 20/116 | 工事名 | 令和７年度<br>(仮称)神根総合運動公園整備工事(その２) |
| 川口市 建設部<br>施設整備室 | 図面名 | ｿﾌﾄﾎﾞｰﾙ場　散水計画平面図 |
| | | 縮尺:1/300(A1)・1/600(A3) |

## 大型散水栓・散水台車

S=1/10(A1)・1/20(A3)

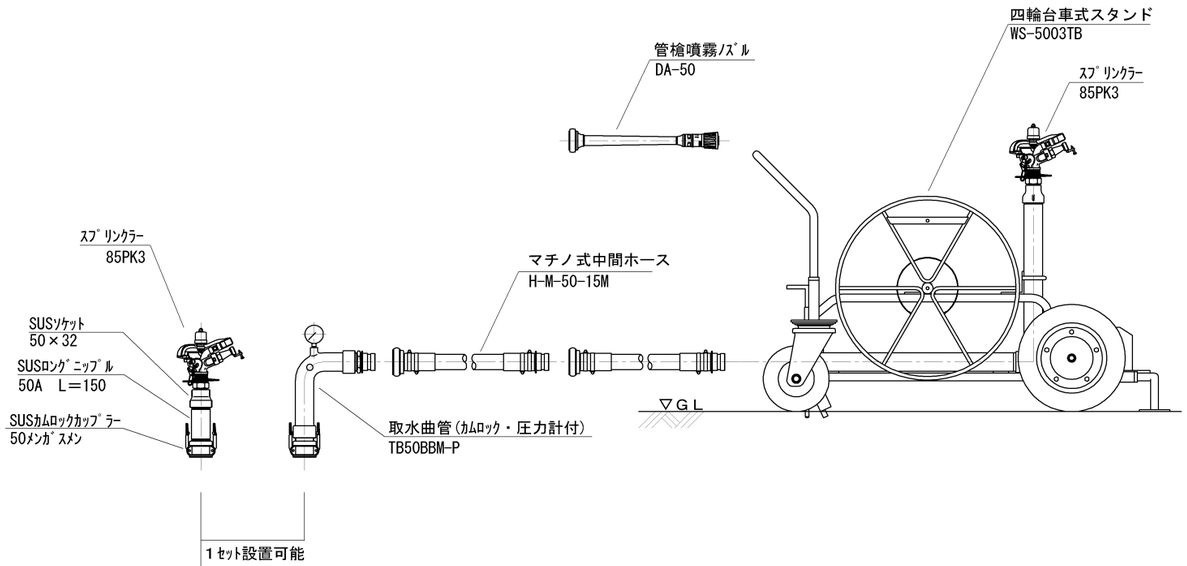


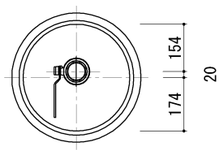


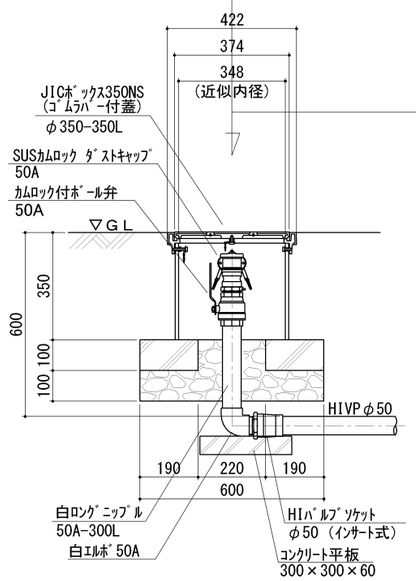


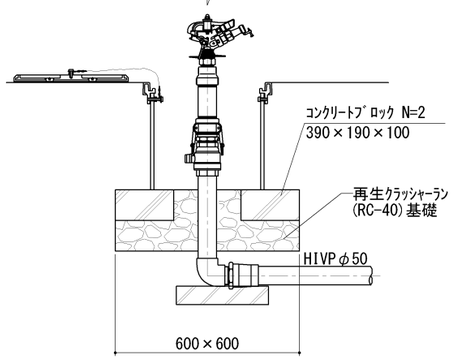


## 給水管埋設標準図

S=1/10(A1)・1/20(A3)

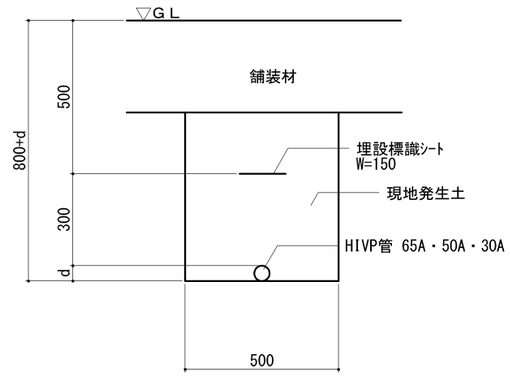


断面図 S=1/10(A1)・1/20(A3)

## 小型散水栓・ホース巻取機

S=1/10(A1)・1/20(A3)

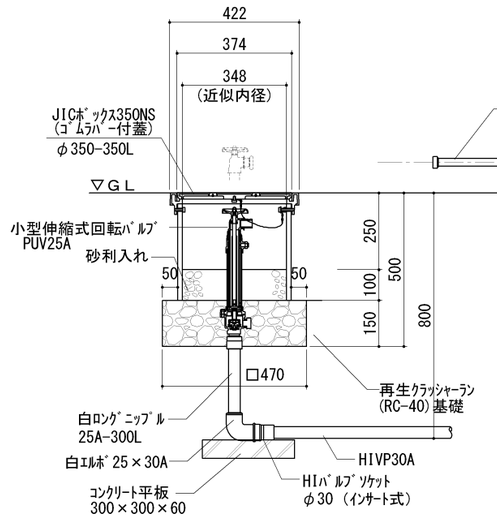


小型散水栓

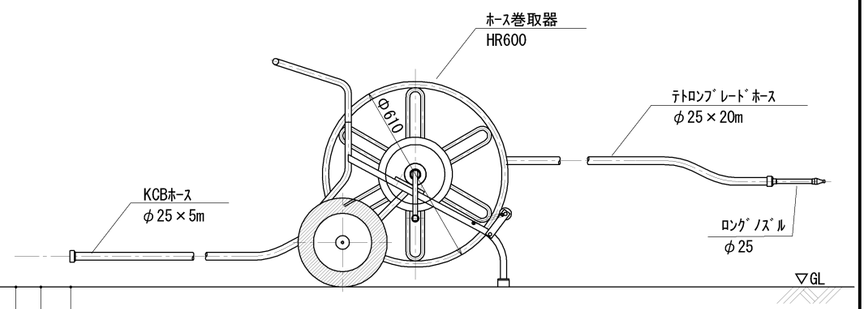


ホース巻取機

| | | |
|---|---|---|
| No. 21/116 | 工事名 | 令和７年度<br>(仮称)神根総合運動公園整備工事(その２) |
| 川口市 建設部<br>施設整備室 | 図面名 | ｿﾌﾄﾎﾞｰﾙ場　散水設備詳細図(1) |
| | | 縮尺: 図 示 |

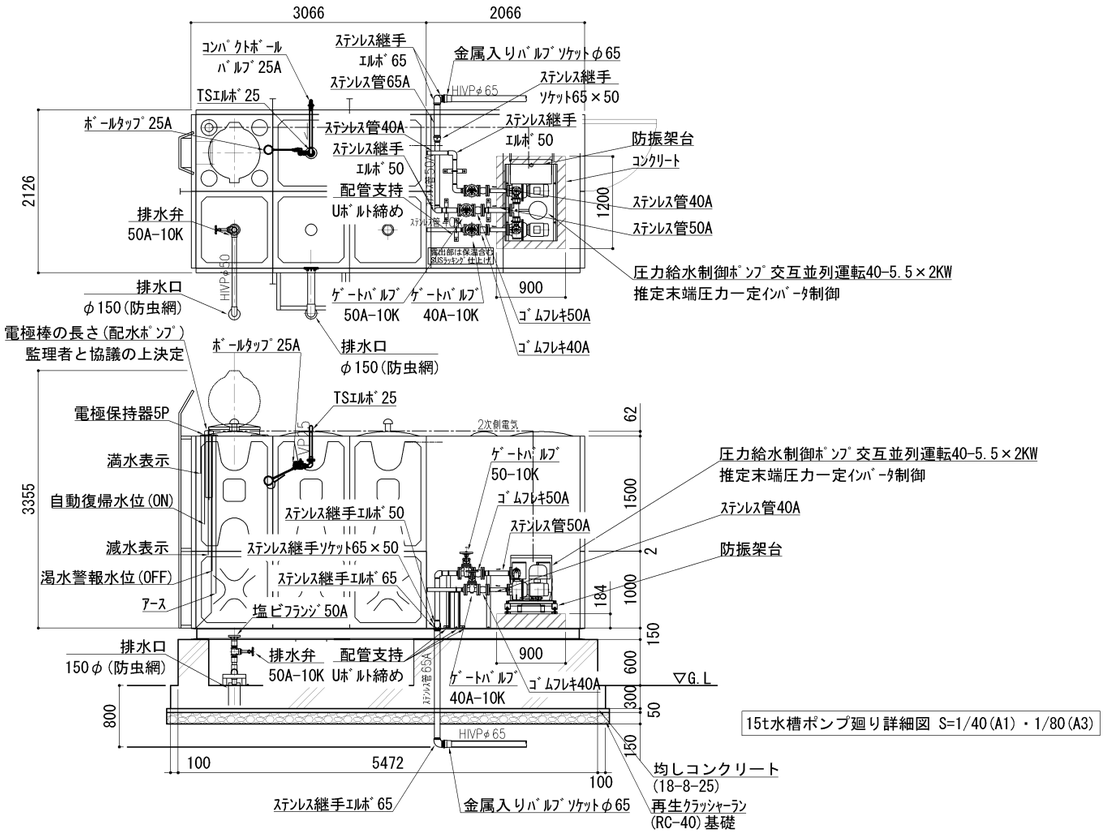


15t水槽ポンプ廻り詳細図 S=1/40(A1)・1/80(A3)

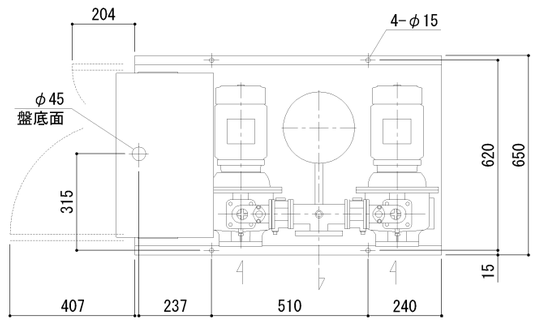


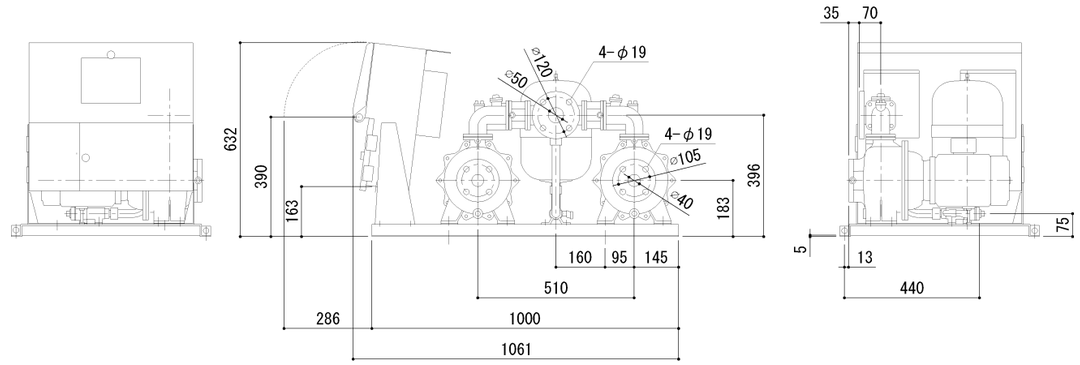


給水ポンプ詳細図 S=1/10(A1)・1/20(A3)

KFE40P5.5
(標準／VC40, 44, 73, 94)

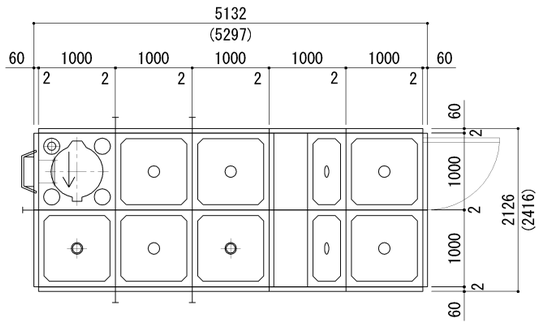


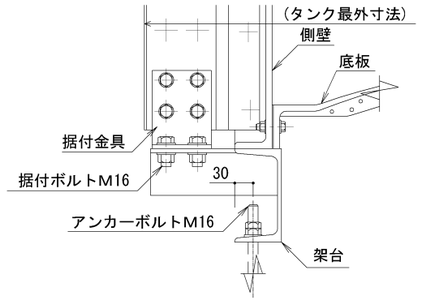


A部 (据付金具部) 詳細図 S=1/5(A1)・1/10(A3)

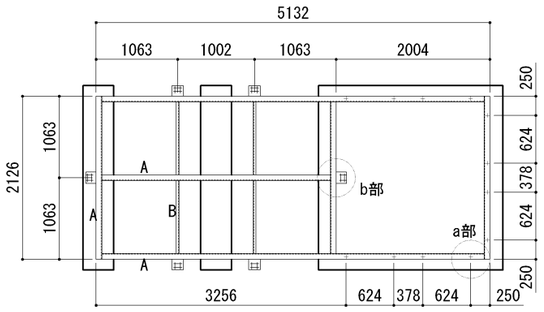


架台図 (溶融亜鉛めっき) S=1/40(A1)・1/80(A3)

| | |
|---|---|
| A材 | [-150×75×6.5 |
| B材 | [-75×40×5 |

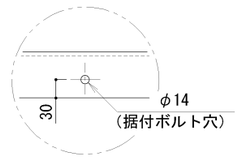


a部拡大図 S=1/5(A1)・1/10(A3)

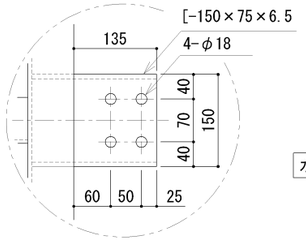


b部拡大図 S=1/5(A1)・1/10(A3)

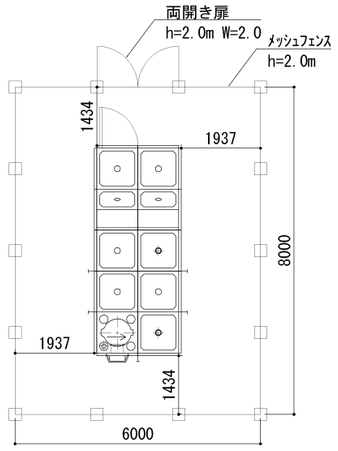


水槽廻りフェンス位置図 S=1/75(A1)・1/150(A3)

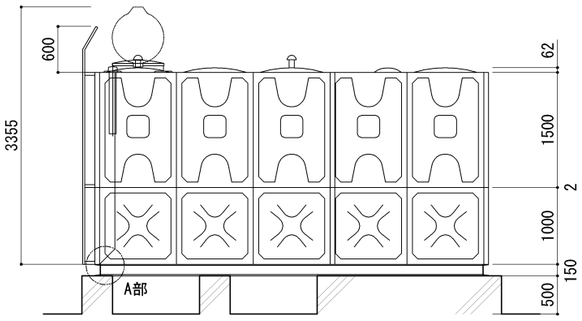


15t 水槽詳細図 S=1/40(A1)・1/80(A3)

注記

タンク外観色は、アイボリーです。(マンセル2.5Y9/2)
パネル締結用ボルトはSUS-304品です。
気相部は樹脂ライニングボルト・ナット品です。
水槽質量は、1335kg です。
(　　)内寸法はタンク最外寸法を示します。
側壁・底板部の平均保温厚は25mm、天井も複合板構造です。
ポンプ室は単板構造です。
1.7mを下回る水位でご使用の場合には、別途対策が必要となります。
公共建築工事標準(複合板)、ＳＵＳボルト仕様

| No | 名　称 | 材質 | 数量 | ｻｲｽﾞ | |
|---|---|---|---|---|---|
| 14 | ドア | AL | 1 | | 790×1795H |
| 13 | ガラリ | ABS | 2 | | 200×250 |
| 12 | ポンプ室 | FRP | 1 | | 2 m× 2 m× 2.5 mH |
| 11 | 外梯子 | SS | 1 | 巾385 | 溶融亜鉛めっき品 |
| 10 | 内梯子 | PVC | 1 | 巾300 | |
| 9 | 電極取付用座 | ABS | 1 | PF2 | カバー, 防波管付 |
| 8 | 通気口 | ABS | 2 | 50A | 防虫網付 |
| 7 | 排水口 | | | | |
| 6 | 溢水口 | | | | |
| 5 | 出水口 | | | | |
| 4 | 入水口 | | | | |
| 3 | 入水口 | | | | |
| 2 | マンホール | FRP | 1 | φ600 | 取外し兼用型　内ふた付 |
| 1 | 槽本体 | FRP | 1 | | |

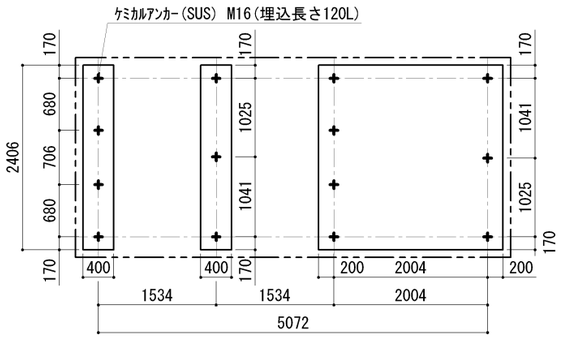


基礎参考図 (アンカーボルト位置図) S=1/40(A1)・1/80(A3)

| | | | |
|---|---|---|---|
| No. 22/116 | 工事名 | 令和７年度<br>(仮称)神根総合運動公園整備工事(その２) | |
| 川口市 建設部<br>施設整備室 | 図面名 | ソフトボール場　散水設備詳細図(2) | |
| | | 縮尺: 図 示 | |

鉄筋表

| No | 形状 | 径 | 長さ(m) | 本数 |
|---|---|---|---|---|
| ① | | D16 | 11.5 | 14 |
| ② | | D16 | 5.4 | 29 |
| ③ | | D16 | 2.3 | 12 |
| ④ | | D13 | 2.2 | 46 |
| ⑤ | | D13 | 6.2 | 23 |
| ⑥ | | D13 | 2.3 | 29 |
| ⑦ | | D10 | 0.2 | 36 |

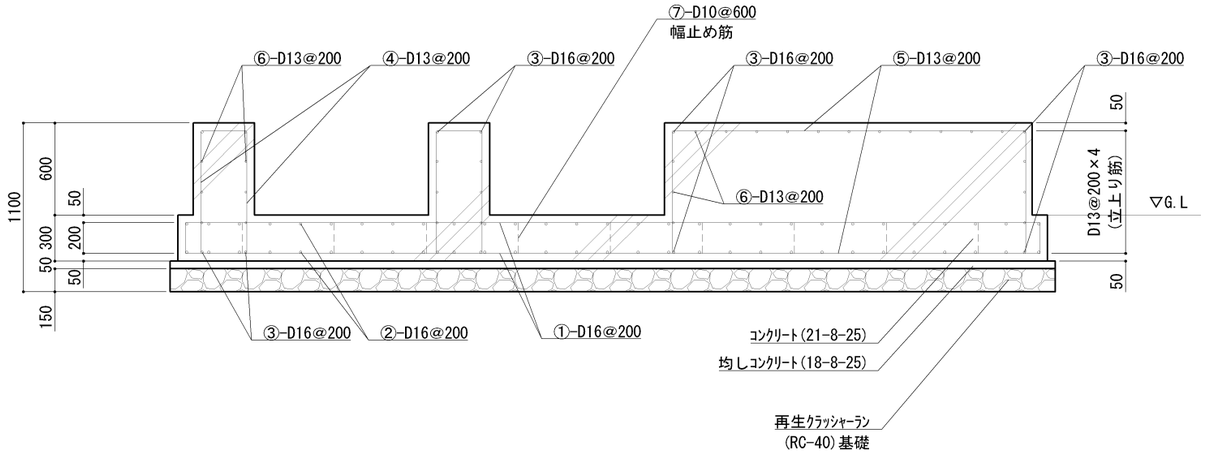


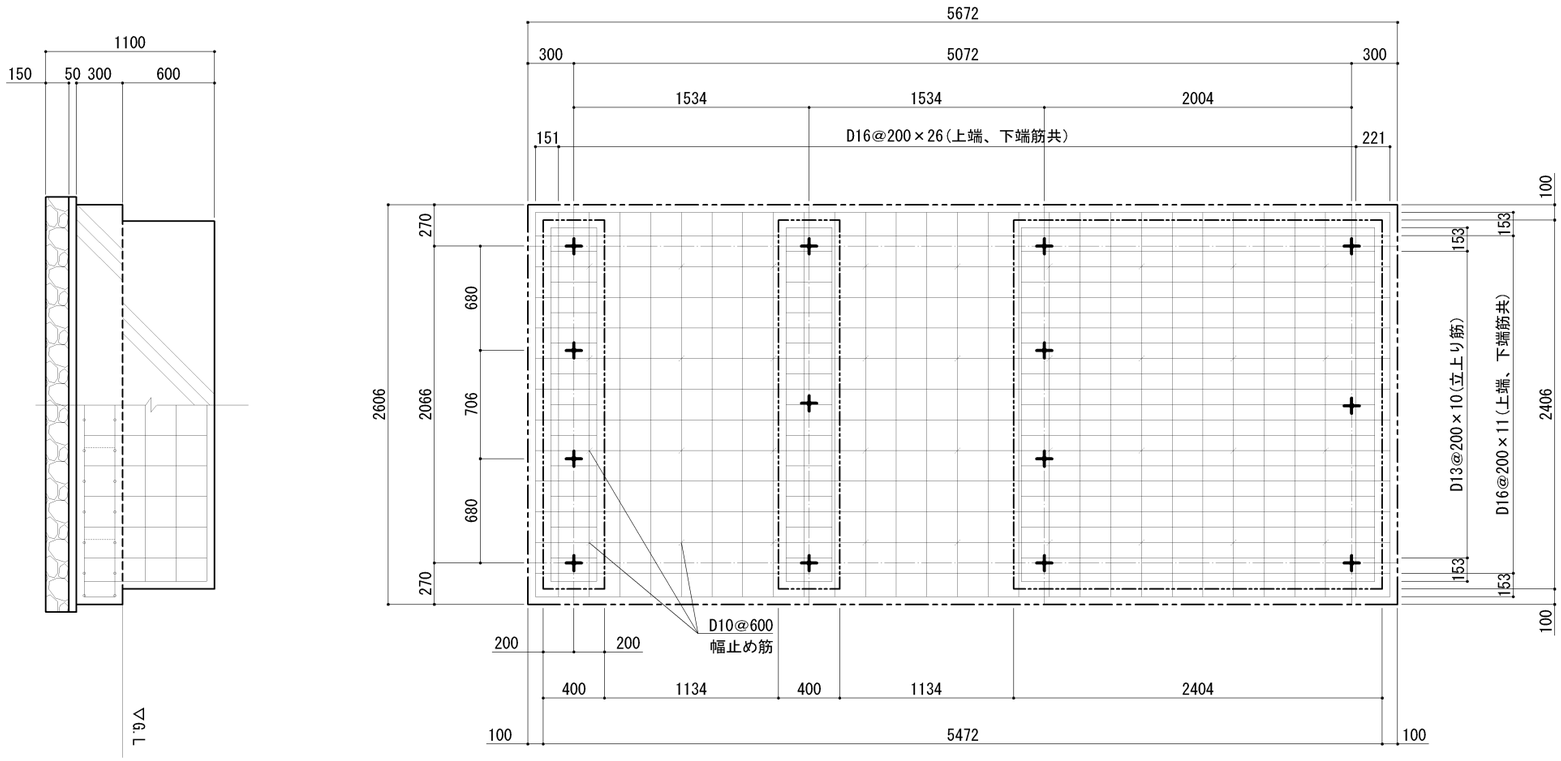


基礎配筋図 S=1/20(A1)・1/40(A3)

| | | |
|---|---|---|
| No. 23/116 | 工事名 | 令和７年度<br>(仮称)神根総合運動公園整備工事(その２) |
| 川口市 建設部<br>施設整備室 | 図面名 | ｿﾌﾄﾎﾞｰﾙ場　散水設備詳細図(3) |
| | | 縮尺: 図 示 |

## フェンス H2000

S=1/15(A1)・1/30(A3)

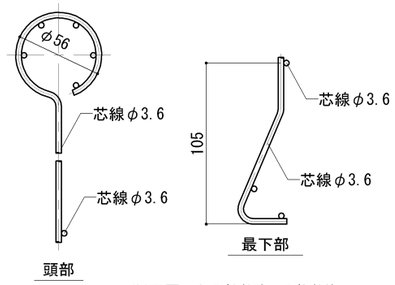


メッシュ断面図　S=1/4(A1)・1/8(A3)

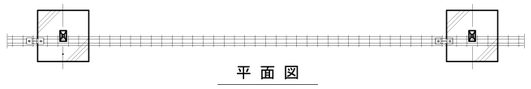

平 面 図

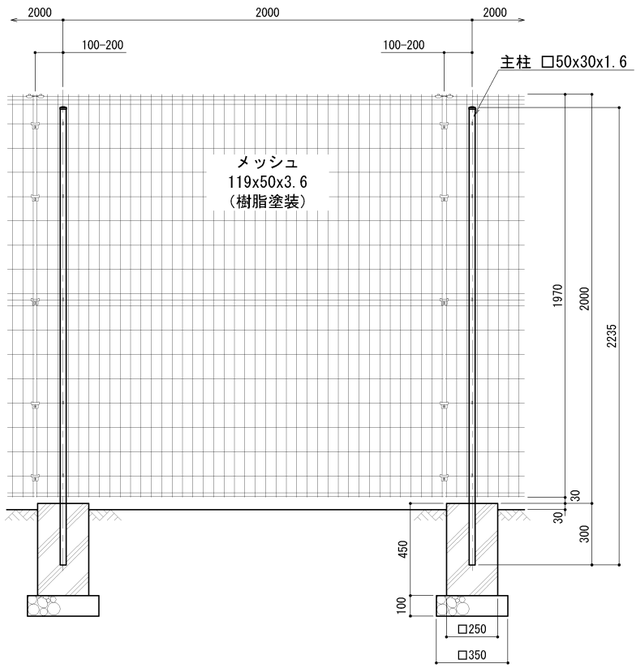


正 面 図

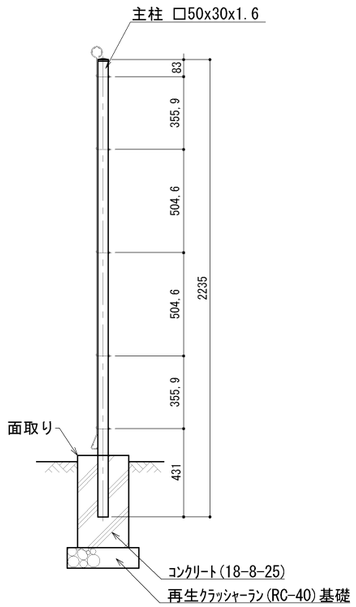


側 面 図

(設計条件) 風荷重：昭和57年改正 建築基準法・同施行令に基づく風圧力に準拠。
(基礎条件) 長期許容地耐力98kN/m$^2$の場合。
標準色：ﾎﾜｲﾄ、ﾗｲﾄｸﾞﾘｰﾝ、ﾌﾞﾗｳﾝ、ｸﾞﾚｰ、ﾌﾞﾗｯｸ、ｽﾃﾝｸﾞﾚｰ

## 両開門扉 H2000×W2000

S=1/15(A1)・1/30(A3)

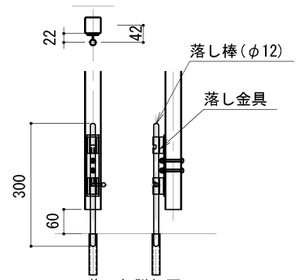


落し部詳細図

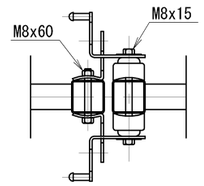


両開き施錠詳細図

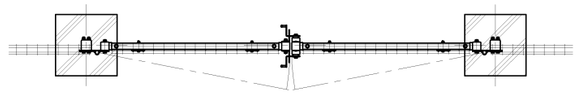

平 面 図

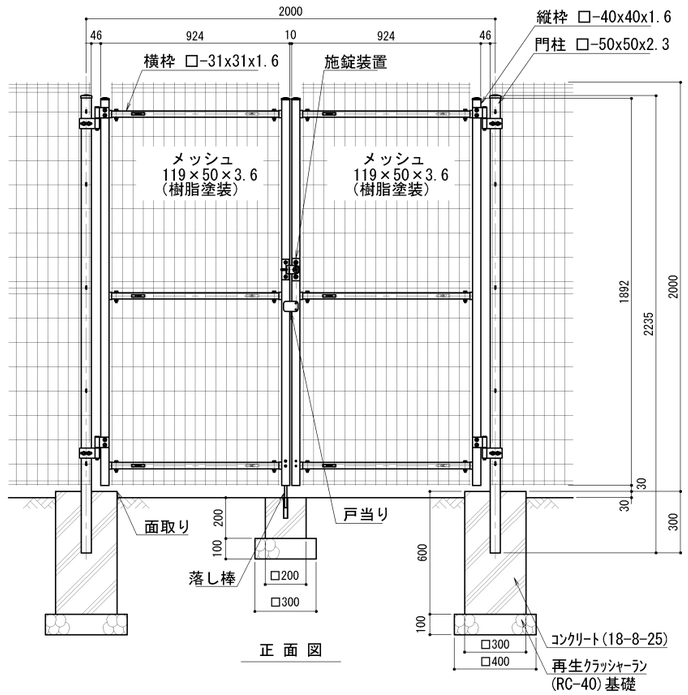


正 面 図

(設計条件) 風荷重：昭和57年改正 建築基準法・同施行令に基づく風圧力に準拠。
(基礎条件) 長期許容地耐力98kN/m$^2$の場合。
標準色：ﾎﾜｲﾄ、ﾗｲﾄｸﾞﾘｰﾝ、ﾌﾞﾗｳﾝ、ｸﾞﾚｰ、ﾌﾞﾗｯｸ、ｽﾃﾝｸﾞﾚｰ

| | | |
|---|---|---|
| No. 24/116 | 工事名 | 令和７年度<br>(仮称)神根総合運動公園整備工事(その２) |
| 川口市 建設部<br>施設整備室 | 図面名 | ｿﾌﾄﾎﾞｰﾙ場　散水設備詳細図(4) |
| | | 縮尺: 図 示 |

# 雨水排水設備平面図 S=1/500

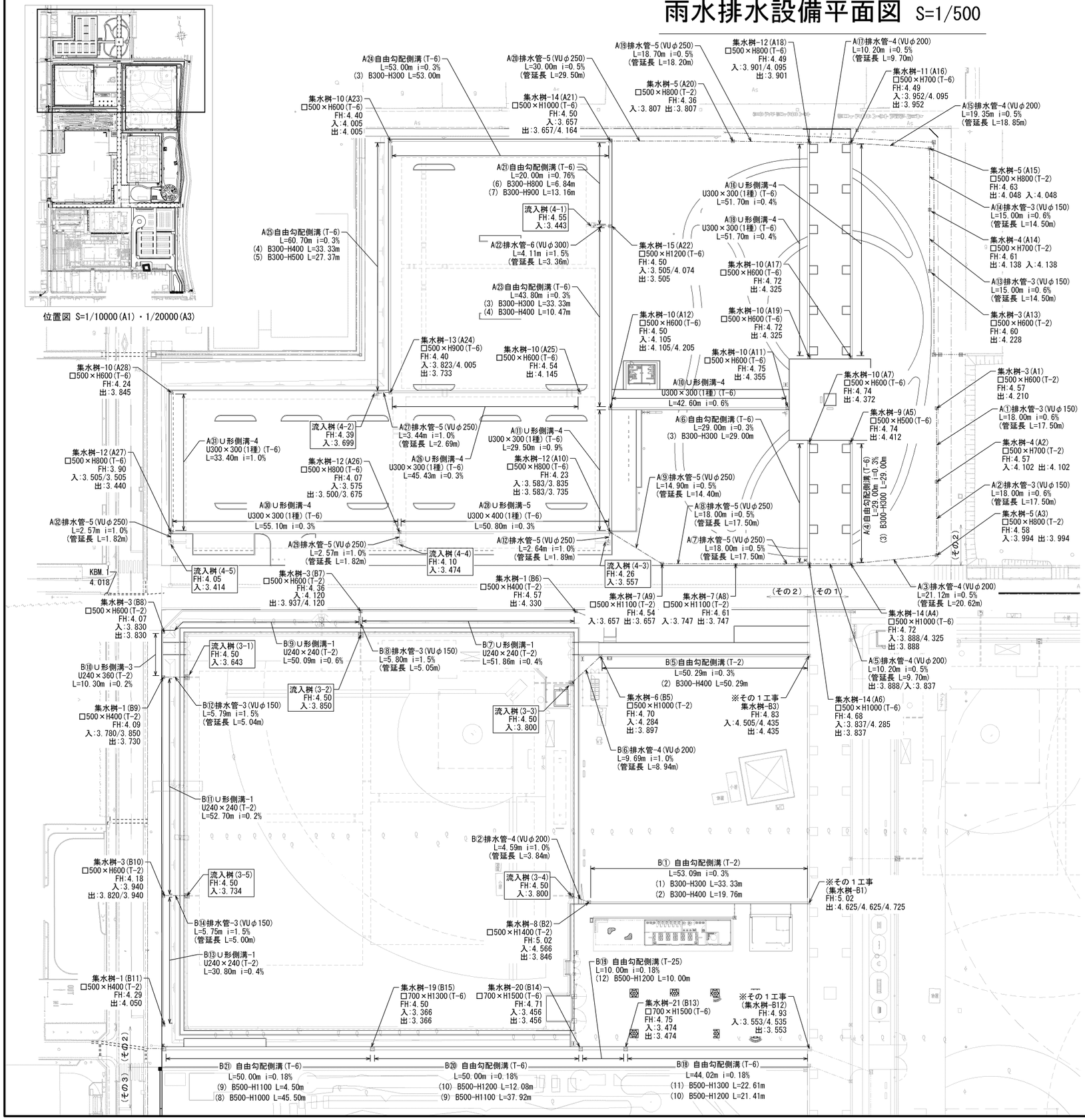


| 記号 | 細別 | 規格・寸法 | 単位 | 数量 | 備考 |
|---|---|---|---|---|---|
| ═══ | U形側溝-1 | U240×240 、G蓋(T-2・NS・細目) | m | 185.45 | |
| ═══ | U形側溝-2 | U240×240 、砂利敷 | m | 34.20 | |
| ═══ | U形側溝-3 | U240×360 、G蓋(T-2・NS・細目) | m | 10.30 | |
| ═══ | U形側溝-4 | U300×300(1種),Co蓋・G蓋(T-6・NS・細目) | m | 309.43 | |
| ═══ | U形側溝-5 | U300×400(1種),Co蓋・G蓋(T-6・NS・細目) | m | 50.80 | |
| ═══ | 自由勾配側溝(1) | B300-H300,Co蓋・G蓋(T-2・NS・細目) | m | 33.33 | |
| ═══ | 自由勾配側溝(2) | B300-H400,Co蓋・G蓋(T-2・NS・細目) | m | 70.05 | |
| ═══ | 自由勾配側溝(3) | B300-H300,Co蓋・G蓋(T-6・NS・細目) | m | 144.33 | |
| ═══ | 自由勾配側溝(4) | B300-H400,Co蓋・G蓋(T-6・NS・細目) | m | 43.80 | |
| ═══ | 自由勾配側溝(5) | B300-H500,Co蓋・G蓋(T-6・NS・細目) | m | 27.37 | |
| ═══ | 自由勾配側溝(6) | B300-H800,Co蓋・G蓋(T-6・NS・細目) | m | 6.84 | |
| ═══ | 自由勾配側溝(7) | B300-H900,Co蓋・G蓋(T-6・NS・細目) | m | 13.16 | |
| ═══ | 自由勾配側溝(8) | B500-H1000,Co蓋・G蓋(T-6・NS・細目) | m | 45.50 | |
| ═══ | 自由勾配側溝(9) | B500-H1100,Co蓋・G蓋(T-6・NS・細目) | m | 42.42 | |
| ═══ | 自由勾配側溝(10) | B500-H1200,Co蓋・G蓋(T-6・NS・細目) | m | 33.49 | |
| ═══ | 自由勾配側溝(11) | B500-H1300,Co蓋・G蓋(T-6・NS・細目) | m | 22.61 | |
| ═══ | 自由勾配側溝(12) | B500-H1200,Co蓋・G蓋(T-25・NS・細目) | m | 10.00 | |
| —·— | 排水管-1 | CSBφ350 | m | 4.50 | |
| —·— | 排水管-2 | VUφ75 | m | 17.34 | |
| —·— | 排水管-3 | VUφ150 | m | 79.09 | |
| —·— | 排水管-4 | VUφ200 | m | 71.65 | |
| —·— | 排水管-5 | VUφ250 | m | 105.32 | |
| —·— | 排水管-6 | VUφ300 | m | 3.36 | |
| —·— | 排水管-7 | VUφ350 | m | 103.83 | |
| ⊠ | 集水桝-1 | □500×H400 ,G蓋(T-2・NS・細目) | 基 | 3 | B6,B9,B11 |
| ⊠ | 集水桝-2 | □500×H500 ,G蓋(T-2・NS・細目) | 基 | 1 | B17 |
| ⊠ | 集水桝-3 | □500×H600 ,G蓋(T-2・NS・細目) | 基 | 5 | A1,A13,B7,B8,B10 |
| ⊠ | 集水桝-4 | □500×H700 ,G蓋(T-2・NS・細目) | 基 | 2 | A2,A14 |
| ⊠ | 集水桝-5 | □500×H800 ,G蓋(T-2・NS・細目) | 基 | 3 | A3,A15,A20 |
| ⊠ | 集水桝-6 | □500×H1000 ,G蓋(T-2・NS・細目) | 基 | 1 | B5 |
| ⊠ | 集水桝-7 | □500×H1100 ,G蓋(T-2・NS・細目) | 基 | 2 | A8,A9 |
| ⊠ | 集水桝-8 | □500×H1400 ,G蓋(T-2・NS・細目) | 基 | 1 | B2 |
| ⊠ | 集水桝-9 | □500×H500 ,G蓋(T-6・NS・細目) | 基 | 1 | A5 |
| ⊠ | 集水桝-10 | □500×H600 ,G蓋(T-6・NS・細目) | 基 | 8 | A7,A11,A12,A17,A19 |
| | | | | | A23,A25,A28 |
| ⊠ | 集水桝-11 | □500×H700 ,G蓋(T-6・NS・細目) | 基 | 1 | A16 |
| ⊠ | 集水桝-12 | □500×H800 ,G蓋(T-6・NS・細目) | 基 | 4 | A10,A18,A26,A27 |
| ⊠ | 集水桝-13 | □500×H900 ,G蓋(T-6・NS・細目) | 基 | 1 | A24 |
| ⊠ | 集水桝-14 | □500×H1000 ,G蓋(T-6・NS・細目) | 基 | 3 | A4,A6,A21 |
| ⊠ | 集水桝-15 | □500×H1200 ,G蓋(T-6・NS・細目) | 基 | 1 | A22 |
| ⊠ | 集水桝-16 | □600×H900 ,G蓋(T-2・NS・細目) | 基 | 1 | A31 |
| ⊠ | 集水桝-17 | □600×H1100 ,G蓋(T-2・NS・細目) | 基 | 1 | A32 |
| ⊠ | 集水桝-18 | □600×H900 ,G蓋(T-25・NS・細目) | 基 | 2 | A29,A30 |
| ⊠ | 集水桝-19 | □700×H1300 ,G蓋(T-6・NS・細目) | 基 | 1 | B15 |
| ⊠ | 集水桝-20 | □700×H1500 ,G蓋(T-6・NS・細目) | 基 | 2 | B13,B14 |
| ○ | 塩ビ桝 | φ75-125、直線 | 基 | 4 | |
| ⊠ | 蓋高さ調整 | 流入桝(3-1～5) □1000,ソフトボール場 | 箇所 | 5 | ※別途工事 |

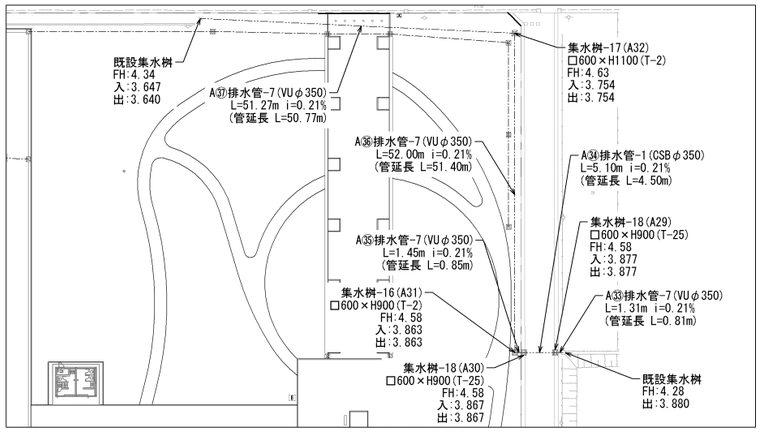


水路 芝30-④ 平面図

| | | |
|---|---|---|
| No. 25/116 | 工事名 | 令和７年度 (仮称)神根総合運動公園整備工事(その２) |
| 川口市 建設部 施設整備室 | 図面名 | 雨水排水設備平面図(1) |
| | | 縮尺:1/500(A1)・1/1000(A3) |

ソフトボール場東側倉庫 雨水排水平面図　　S=1/100(A1)・1/200(A3)

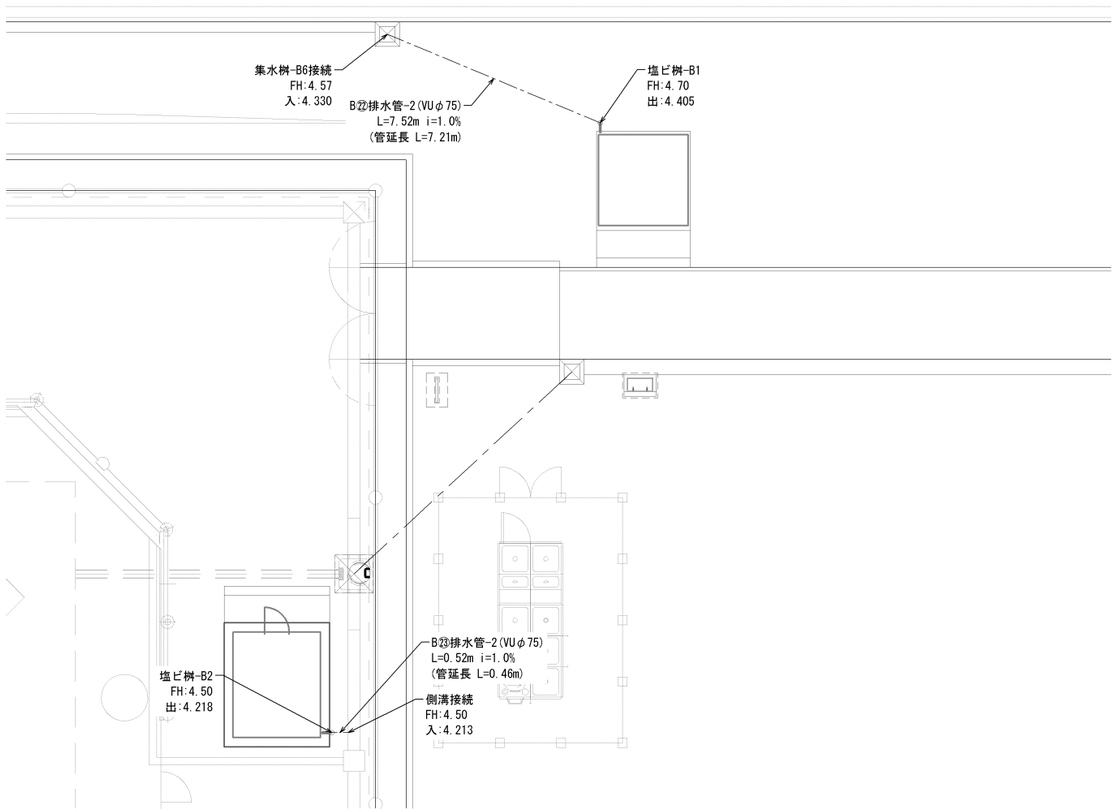


交流広場クラブハウス・倉庫 雨水排水平面図　　S=1/100(A1)・1/200(A3)

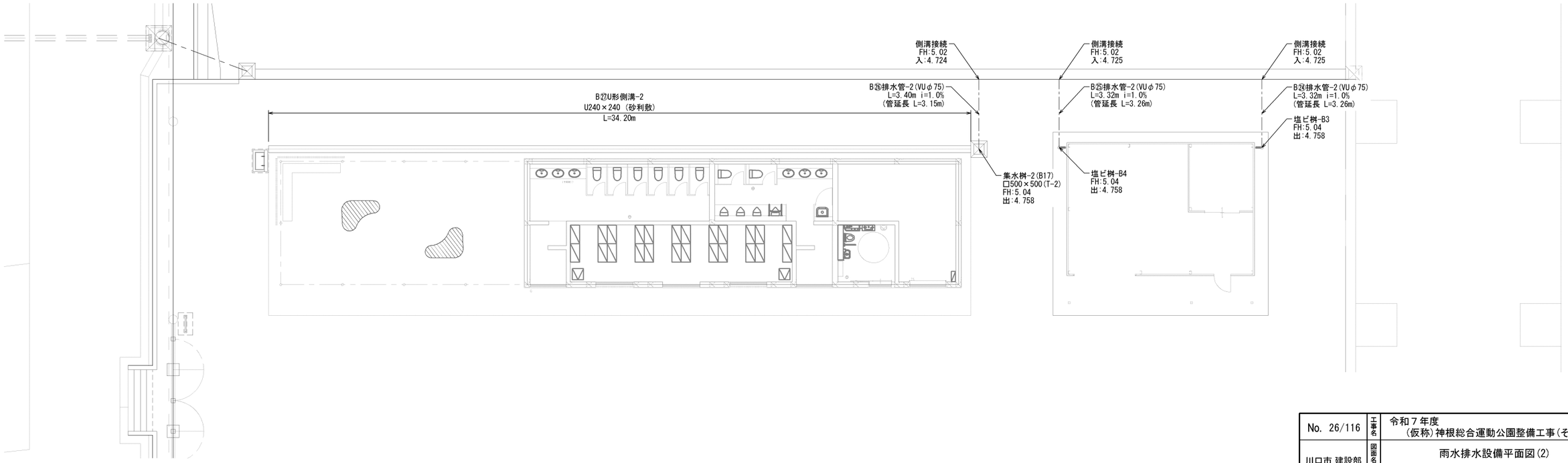


| | | |
|---|---|---|
| No. 26/116 | 工事名 | 令和７年度<br>(仮称)神根総合運動公園整備工事(その２) |
| 川口市 建設部<br>施設整備室 | 図面名 | 雨水排水設備平面図(2) |
| | | 縮尺:1/500(A1)・1/1000(A3) |

## U形側溝-1 U240×240(T-2)　S=1/10(A1)・1/20(A3)

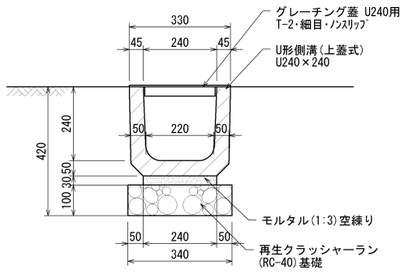


断面図 S=1/10(A1)・1/20(A3)

## U形側溝-2 U240×240(砂利敷)　S=1/10(A1)・1/20(A3)

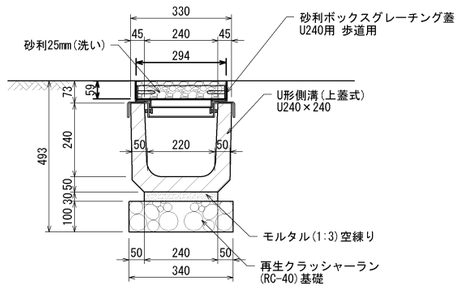


断面図 S=1/10(A1)・1/20(A3)

## U形側溝-3 U240×360(T-2)　S=1/10(A1)・1/20(A3)

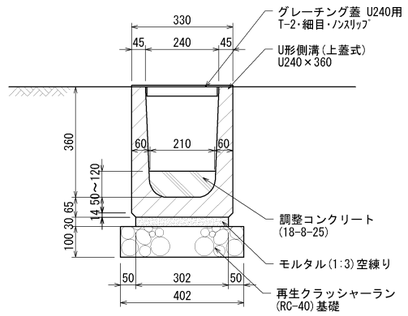


断面図 S=1/10(A1)・1/20(A3)

## U形側溝-4 U300×300(1種)(T-6)　S=1/10(A1)・1/20(A3)

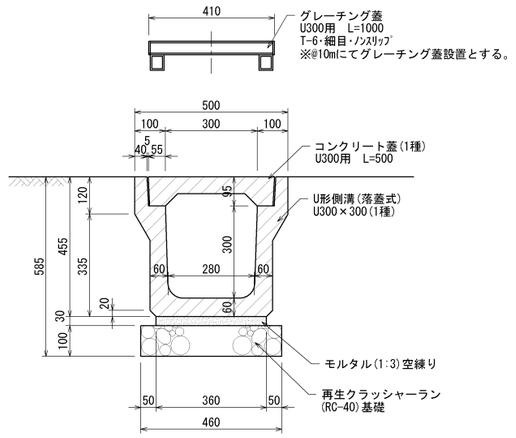


断面図 S=1/10(A1)・1/20(A3)

## U形側溝-5 U300×300(1種)(T-6)　S=1/10(A1)・1/20(A3)

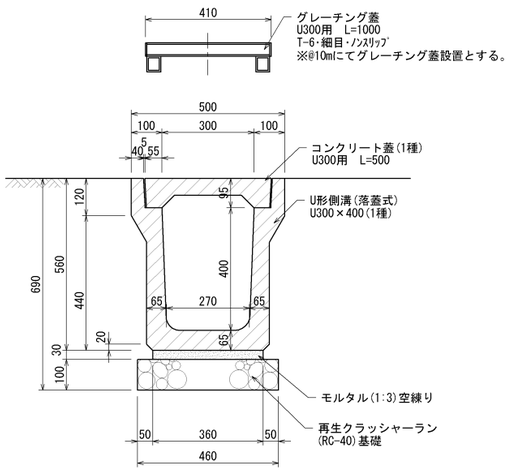


断面図 S=1/10(A1)・1/20(A3)

| | | |
|---|---|---|
| No. 27/116 | 工事名 | 令和７年度<br>(仮称)神根総合運動公園整備工事(その２) |
| 川口市 建設部<br>施設整備室 | 図面名 | 雨水排水設備詳細図(1) |
| | | 縮尺: 図 示 |

B300-H300

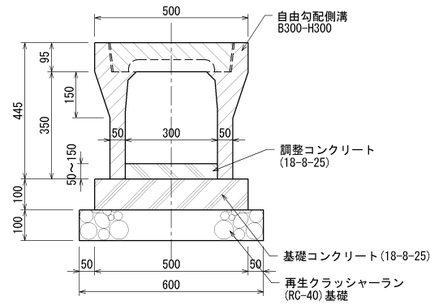


B300-H400

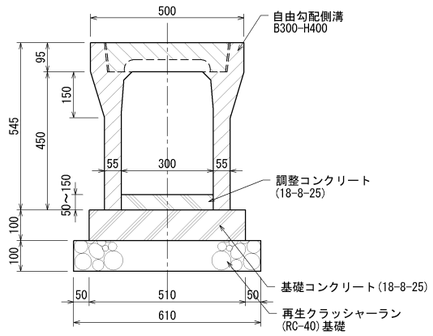


B300-H500

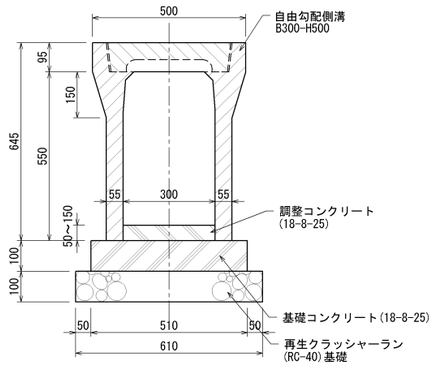


B300-H600

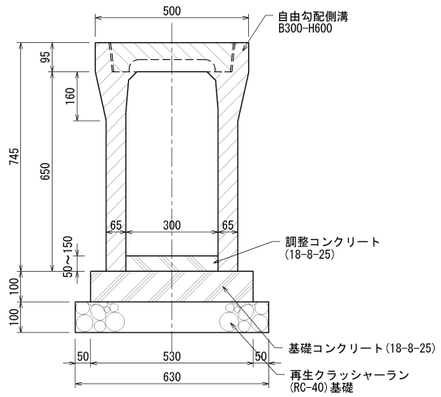


B300-H700

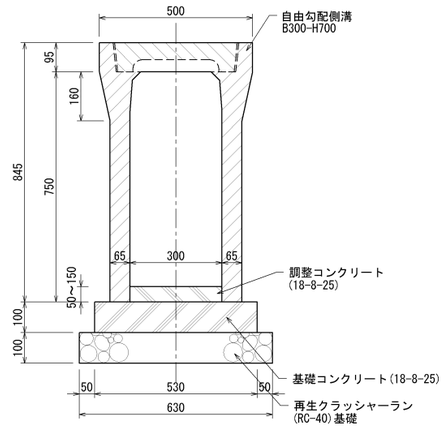


B300-H800

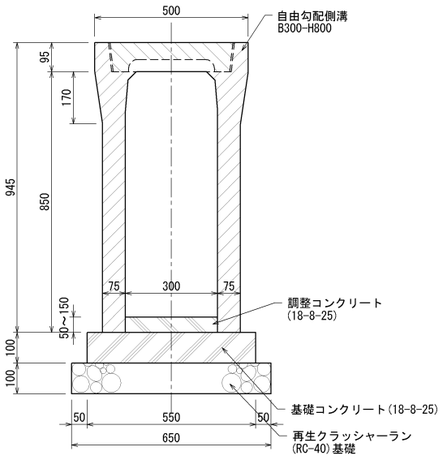


B300-H900

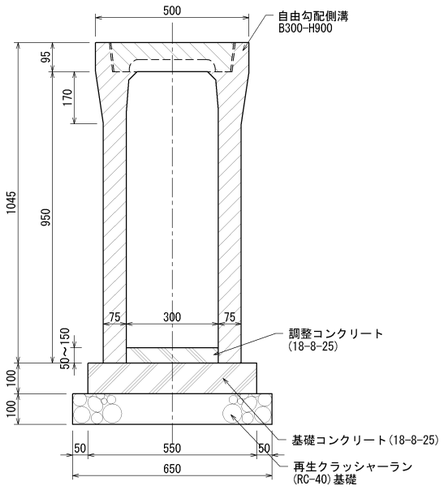


B500-H1000(H1100)

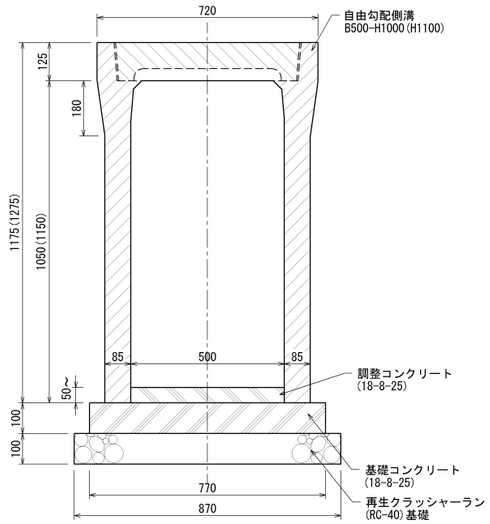


B500-H1200(H1300)

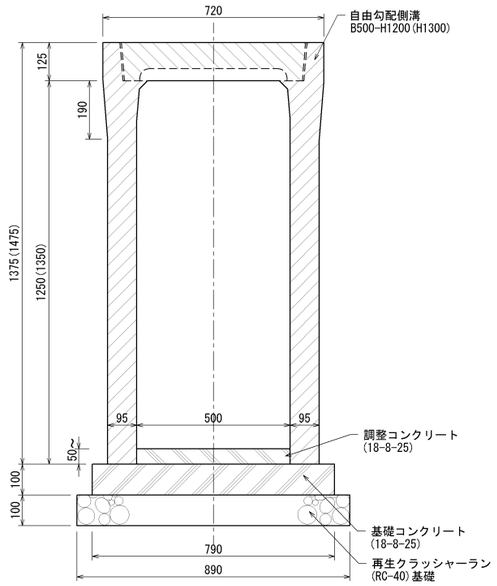


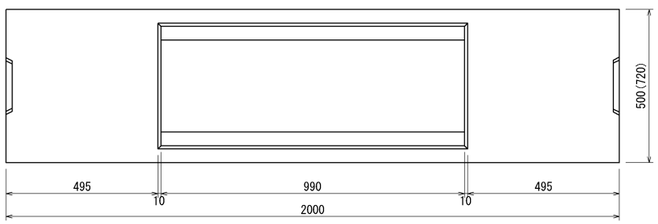


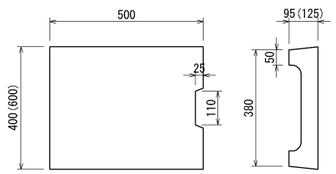


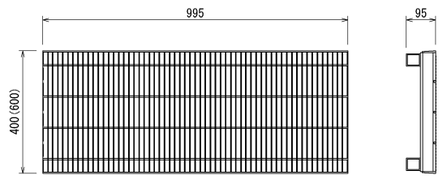


・車道用はT-25、歩道用はT-2・T-6を使用すること。
・10mに1m（1個）設置すること。
・細目タイプ、ノンスリップを使用すること。
・()内はB500製品の寸法とする。

| | | |
|---|---|---|
| No. 28/116 | 工事名 | 令和７年度<br>（仮称）神根総合運動公園整備工事（その２） |
| 川口市 建設部<br>施設整備室 | 図面名 | 雨水排水設備詳細図(2) |
| | | 縮尺: 図 示 |

## ＣＳＢ管　S=1/10(A1)・1/20(A3)

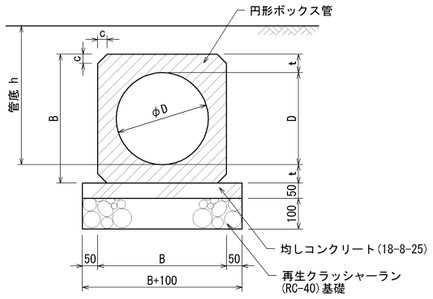


断面図 S=1/10(A1)・1/20(A3)

| D | B | t | c |
|---|---|---|---|
| 150 | 254 | 52 | 30 |
| 200 | 308 | 54 | 30 |
| 250 | 362 | 56 | 30 |
| 300 | 420 | 60 | 30 |
| ◎ 350 | 478 | 64 | 30 |
| 400 | 540 | 70 | 30 |
| 450 | 604 | 77 | 30 |
| 500 | 666 | 83 | 30 |
| 600 | 786 | 93 | 30 |

## 排水管埋設標準図　S=1/10(A1)・1/20(A3)

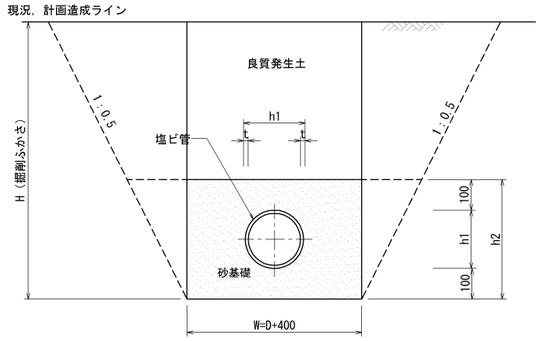


断面図 S=1/10(A1)・1/20(A3)

| D | t | h1 | h2 | W |
|---|---|---|---|---|
| ◎ 75 | 2.7 | 89 | 289 | 475 |
| 100 | 3.1 | 114 | 314 | 500 |
| ◎ 150 | 5.1 | 165 | 365 | 550 |
| ◎ 200 | 6.5 | 216 | 416 | 600 |
| ◎ 250 | 7.8 | 267 | 467 | 650 |
| ◎ 300 | 9.2 | 318 | 518 | 700 |
| ◎ 350 | 10.5 | 370 | 570 | 750 |
| 400 | 11.8 | 420 | 620 | 800 |
| 450 | 13.2 | 470 | 670 | 850 |
| 500 | 14.6 | 520 | 720 | 900 |
| 600 | 17.8 | 630 | 830 | 1000 |

## 集水桝□500　S=1/10(A1)・1/20(A3)

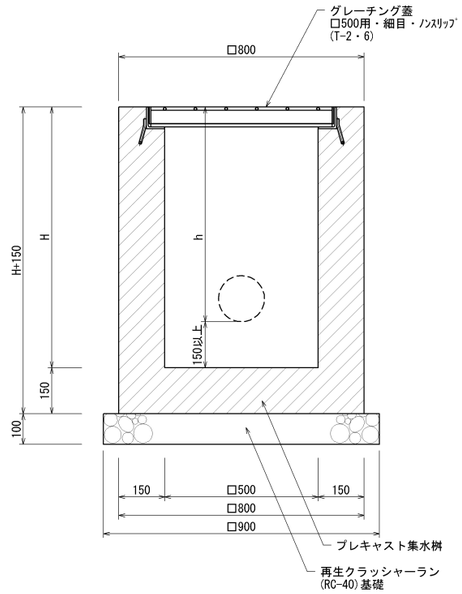


断面図 S=1/10(A1)・1/20(A3)

| | W | H | 蓋 | 備考 |
|---|---|---|---|---|
| 集水桝-A1 | 500 | 600 | T-2 | |
| 集水桝-A2 | 500 | 700 | T-2 | |
| 集水桝-A3 | 500 | 800 | T-2 | |
| 集水桝-A4 | 500 | 1000 | T-6 | |
| 集水桝-A5 | 500 | 500 | T-6 | |
| 集水桝-A6 | 500 | 1000 | T-6 | |
| 集水桝-A7 | 500 | 600 | T-6 | |
| 集水桝-A8 | 500 | 1100 | T-2 | |
| 集水桝-A9 | 500 | 1100 | T-2 | |
| 集水桝-A10 | 500 | 800 | T-6 | |
| 集水桝-A11 | 500 | 600 | T-6 | |
| 集水桝-A12 | 500 | 600 | T-6 | |
| 集水桝-A13 | 500 | 600 | T-2 | |
| 集水桝-A14 | 500 | 700 | T-2 | |
| 集水桝-A15 | 500 | 800 | T-2 | |
| 集水桝-A16 | 500 | 700 | T-6 | |
| 集水桝-A17 | 500 | 600 | T-6 | |
| 集水桝-A18 | 500 | 800 | T-6 | |
| 集水桝-A19 | 500 | 600 | T-6 | |
| 集水桝-A20 | 500 | 800 | T-2 | |

| | W | H | 蓋 | 備考 |
|---|---|---|---|---|
| 集水桝-A21 | 500 | 1000 | T-6 | |
| 集水桝-A22 | 500 | 1200 | T-6 | |
| 集水桝-A23 | 500 | 600 | T-6 | |
| 集水桝-A24 | 500 | 900 | T-6 | |
| 集水桝-A25 | 500 | 600 | T-6 | |
| 集水桝-A26 | 500 | 800 | T-6 | |
| 集水桝-A27 | 500 | 800 | T-6 | |
| 集水桝-A28 | 500 | 600 | T-6 | |
| 集水桝-B2 | 500 | 1400 | T-2 | |
| 集水桝-B5 | 500 | 1000 | T-2 | |
| 集水桝-B6 | 500 | 400 | T-2 | |
| 集水桝-B7 | 500 | 600 | T-2 | |
| 集水桝-B8 | 500 | 600 | T-2 | |
| 集水桝-B9 | 500 | 400 | T-2 | |
| 集水桝-B10 | 500 | 600 | T-2 | |
| 集水桝-B11 | 500 | 400 | T-2 | |
| 集水桝-B17 | 500 | 500 | T-2 | |
| | | | | |
| | | | | |
| | | | | |

## 集水桝□600　S=1/10(A1)・1/20(A3)

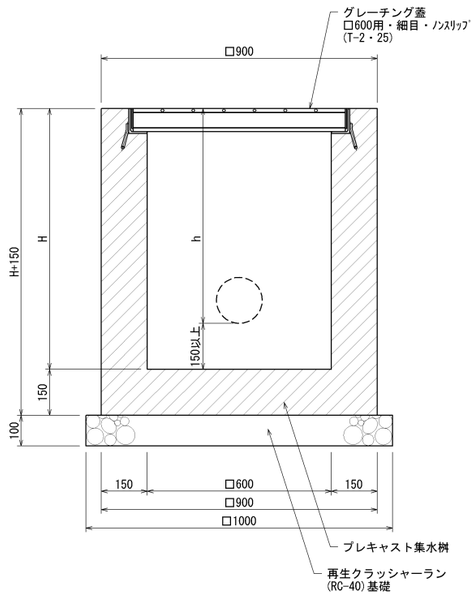


断面図 S=1/10(A1)・1/20(A3)

| | W | H | 蓋 | 備考 |
|---|---|---|---|---|
| 集水桝-A29 | 600 | 900 | T-25 | |
| 集水桝-A30 | 600 | 900 | T-25 | |
| 集水桝-A31 | 600 | 900 | T-2 | |
| 集水桝-A32 | 600 | 1100 | T-2 | |

## 集水桝□700　S=1/10(A1)・1/20(A3)

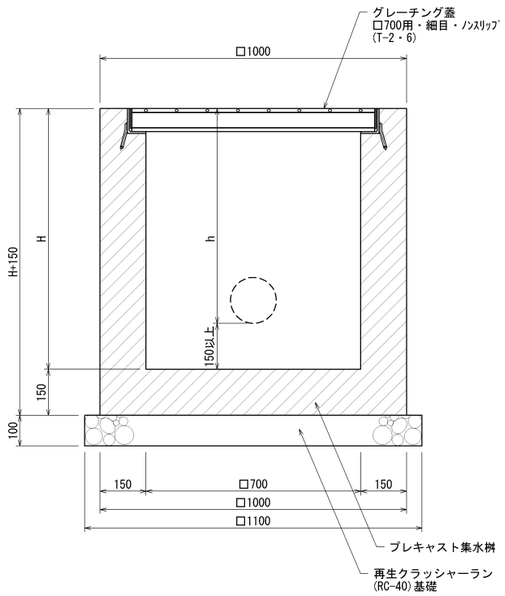


断面図 S=1/10(A1)・1/20(A3)

| | W | H | 蓋 | 備考 |
|---|---|---|---|---|
| 集水桝-B13 | 700 | 1500 | T-6 | |
| 集水桝-B14 | 700 | 1500 | T-6 | |
| 集水桝-B15 | 700 | 1300 | T-6 | |

## 塩ビ桝　S=1/10(A1)・1/20(A3)

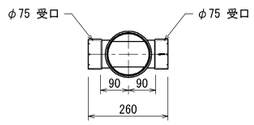


平面図 S=1/10(A1)・1/20(A3)

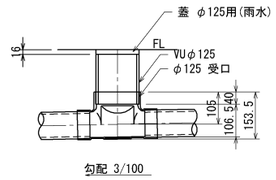


断面図 S=1/10(A1)・1/20(A3)

| | | |
|---|---|---|
| No. 29/116 | 工事名 | 令和７年度<br>（仮称）神根総合運動公園整備工事（その２） |
| 川口市 建設部<br>施設整備室 | 図面名 | 雨水排水設備詳細図(3) |
| | | 縮尺: 図 示 |

流入桝(3-1) ※参考　　S=1/30(A1)・1/60(A3)

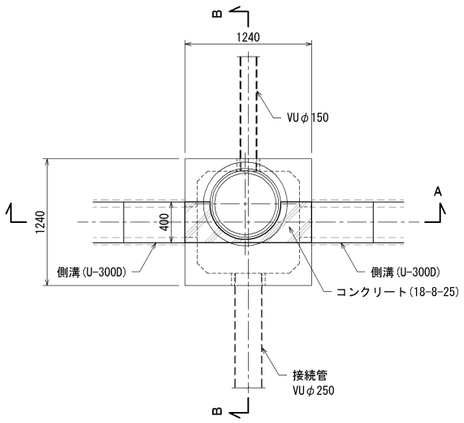


平面図 S=1/30(A1)・1/60(A3)

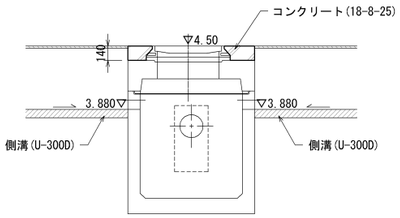


A-A断面図 S=1/30(A1)・1/60(A3)

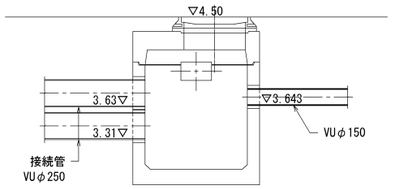


B-B断面図 S=1/30(A1)・1/60(A3)

流入桝(3-2) ※参考　　S=1/30(A1)・1/60(A3)

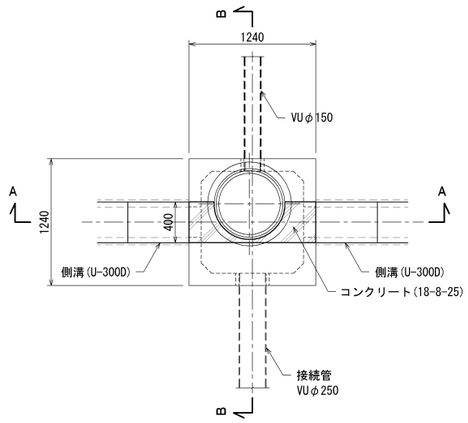


平面図 S=1/30(A1)・1/60(A3)

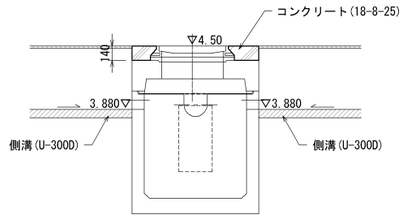


A-A断面図 S=1/30(A1)・1/60(A3)

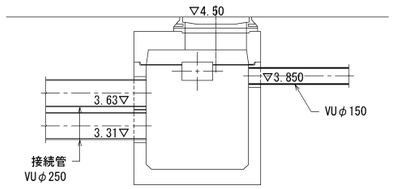


B-B断面図 S=1/30(A1)・1/60(A3)

流入桝(3-3) ※参考　　S=1/30(A1)・1/60(A3)

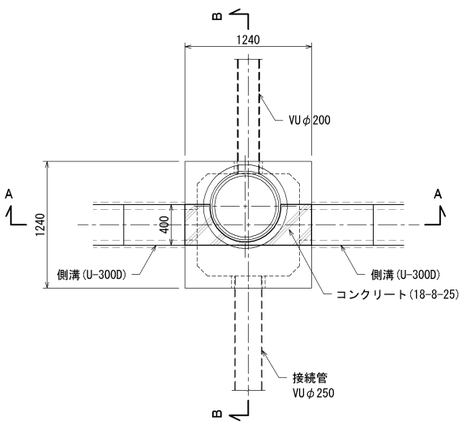


平面図 S=1/30(A1)・1/60(A3)

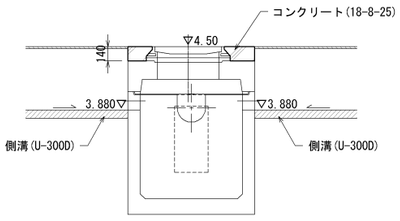


A-A断面図 S=1/30(A1)・1/60(A3)

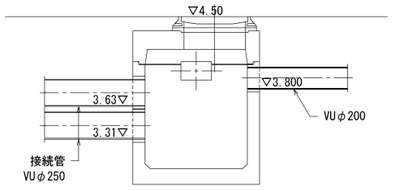


B-B断面図 S=1/30(A1)・1/60(A3)

流入桝(3-4) ※参考　　S=1/30(A1)・1/60(A3)

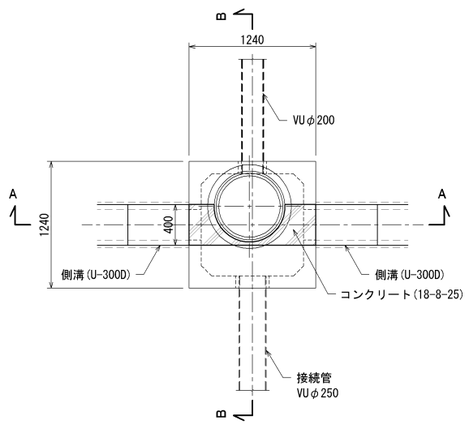


平面図 S=1/30(A1)・1/60(A3)

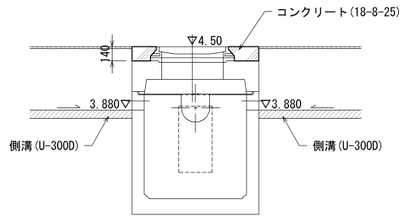


A-A断面図 S=1/30(A1)・1/60(A3)

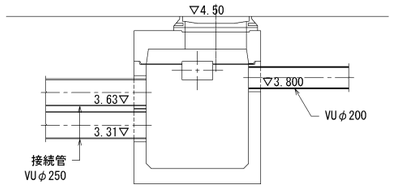


B-B断面図 S=1/30(A1)・1/60(A3)

| | | |
|---|---|---|
| No. 30/116 | 工事名 | 令和７年度<br>(仮称)神根総合運動公園整備工事(その２) |
| 川口市 建設部<br>施設整備室 | 図面名 | 雨水排水設備詳細図(4) |
| | | 縮尺: 図 示 |

流入桝(3-5) ※参考　　S=1/30(A1)・1/60(A3)

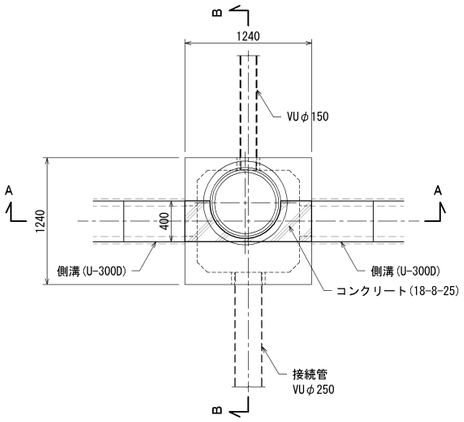


平面図 S=1/30(A1)・1/60(A3)

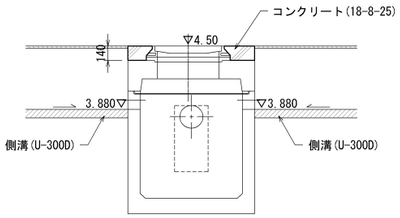


A-A断面図 S=1/30(A1)・1/60(A3)

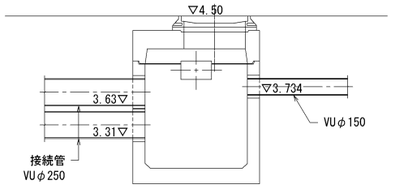


B-B断面図 S=1/30(A1)・1/60(A3)

流入桝(4-1) ※参考　　S=1/30(A1)・1/60(A3)

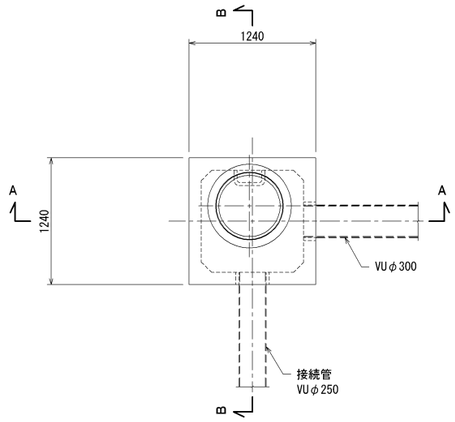


平面図 S=1/30(A1)・1/60(A3)

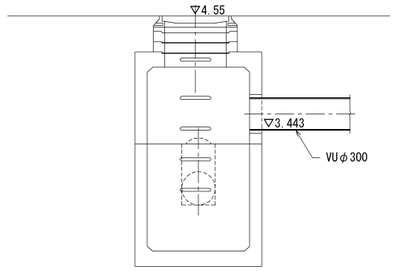


A-A断面図 S=1/30(A1)・1/60(A3)

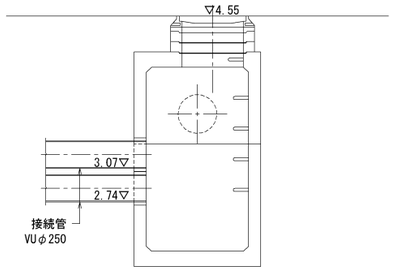


B-B断面図 S=1/30(A1)・1/60(A3)

流入桝(4-2) ※参考　　S=1/30(A1)・1/60(A3)

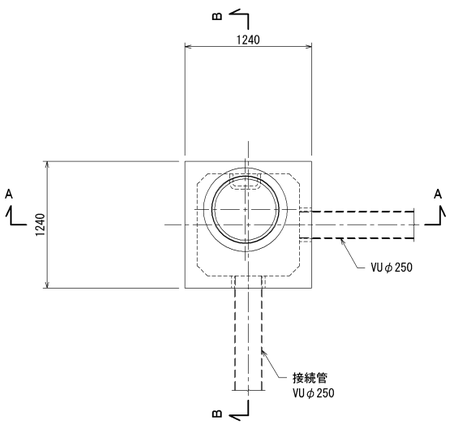


平面図 S=1/30(A1)・1/60(A3)

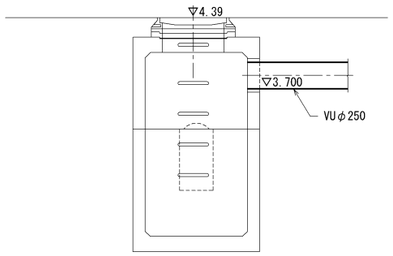


A-A断面図 S=1/30(A1)・1/60(A3)

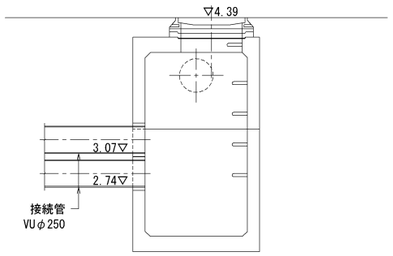


B-B断面図 S=1/30(A1)・1/60(A3)

流入桝(4-3) ※参考　　S=1/30(A1)・1/60(A3)

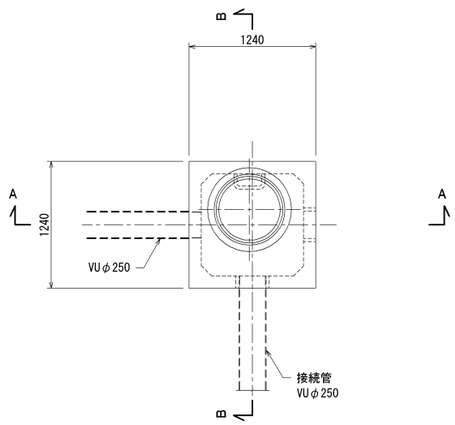


平面図 S=1/30(A1)・1/60(A3)

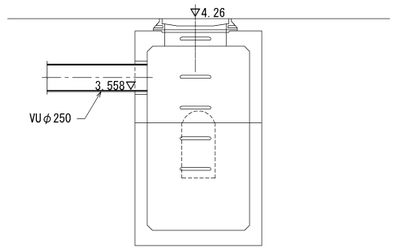


A-A断面図 S=1/30(A1)・1/60(A3)

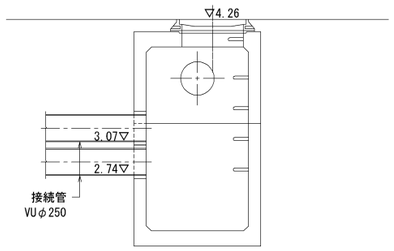


B-B断面図 S=1/30(A1)・1/60(A3)

| | | |
|---|---|---|
| No. 31/116 | 工事名 | 令和７年度<br>(仮称)神根総合運動公園整備工事(その２) |
| 川口市 建設部<br>施設整備室 | 図面名 | 雨水排水設備詳細図(5) |
| | | 縮尺: 図 示 |

流入桝(4-4) ※参考　　S=1/30(A1)・1/60(A3)

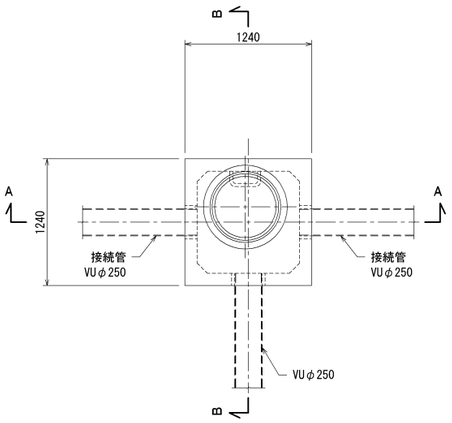


平面図 S=1/30(A1)・1/60(A3)

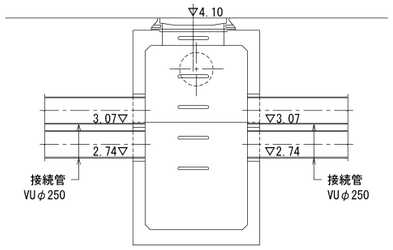


A-A断面図 S=1/30(A1)・1/60(A3)

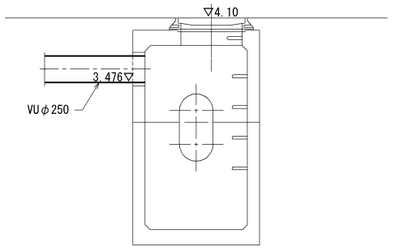


B-B断面図 S=1/30(A1)・1/60(A3)

流入桝(4-5) ※参考　　S=1/30(A1)・1/60(A3)

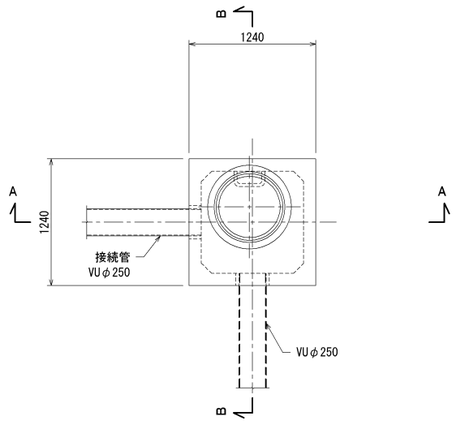


平面図 S=1/30(A1)・1/60(A3)

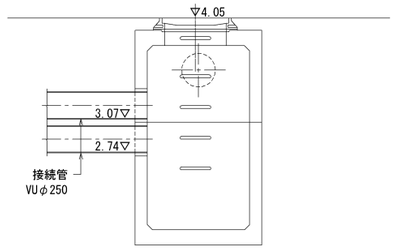


A-A断面図 S=1/30(A1)・1/60(A3)

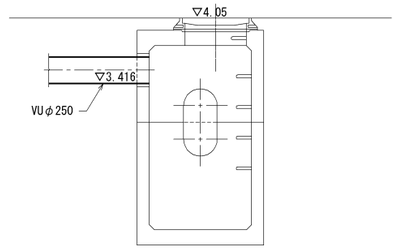


B-B断面図 S=1/30(A1)・1/60(A3)

| | | |
|---|---|---|
| No. 32/116 | 工事名 | 令和７年度<br>（仮称）神根総合運動公園整備工事（その２） |
| 川口市 建設部<br>施設整備室 | 図面名 | 雨水排水設備詳細図(6) |
| | | 縮尺: 図 示 |

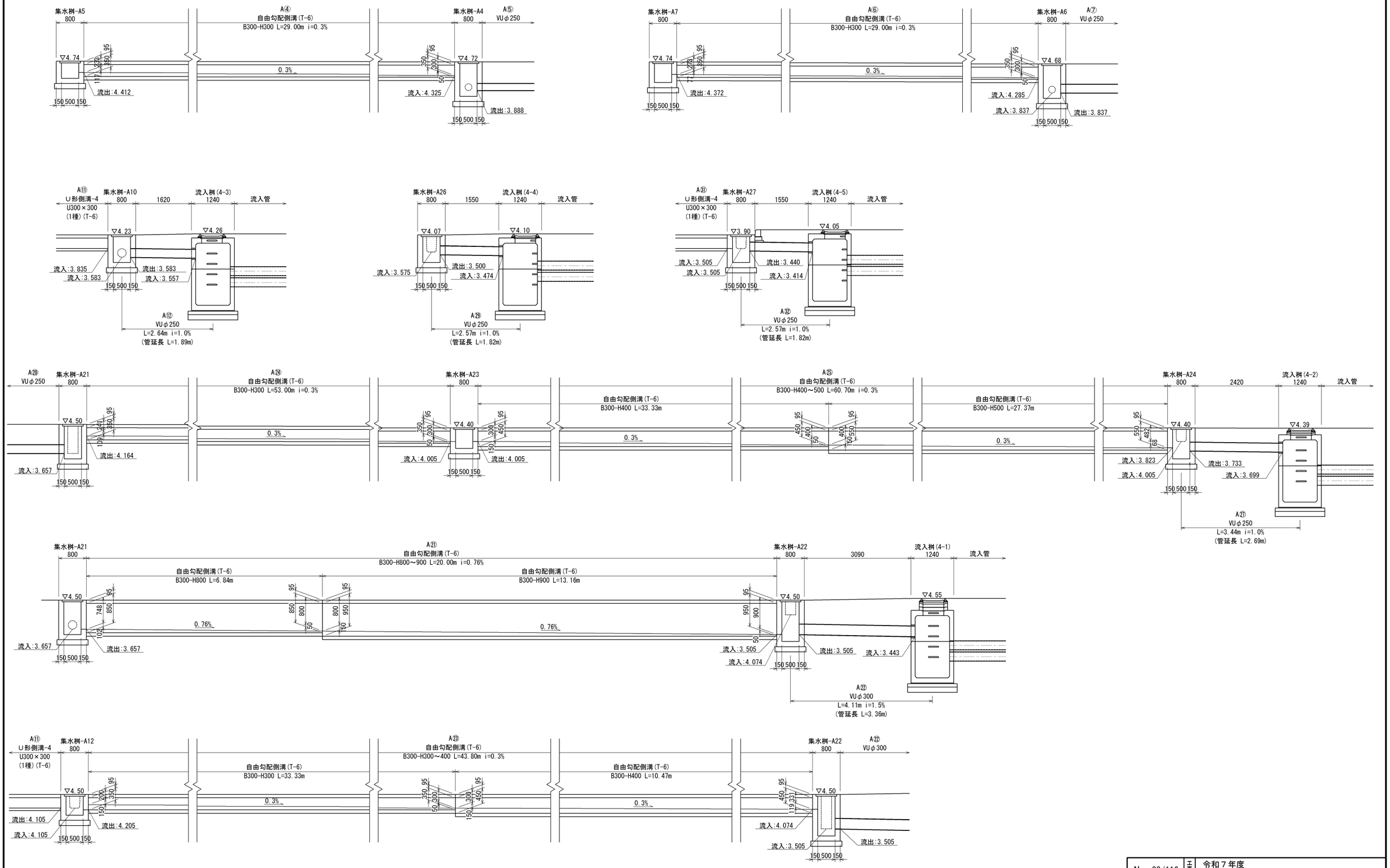


| | | |
|---|---|---|
| No. 33/116 | 工事名 | 令和７年度<br>(仮称)神根総合運動公園整備工事(その２) |
| 川口市 建設部<br>施設整備室 | 図面名 | 雨水排水設備展開図(1) |
| | | 縮尺:1/50(A1)・1/100(A3) |

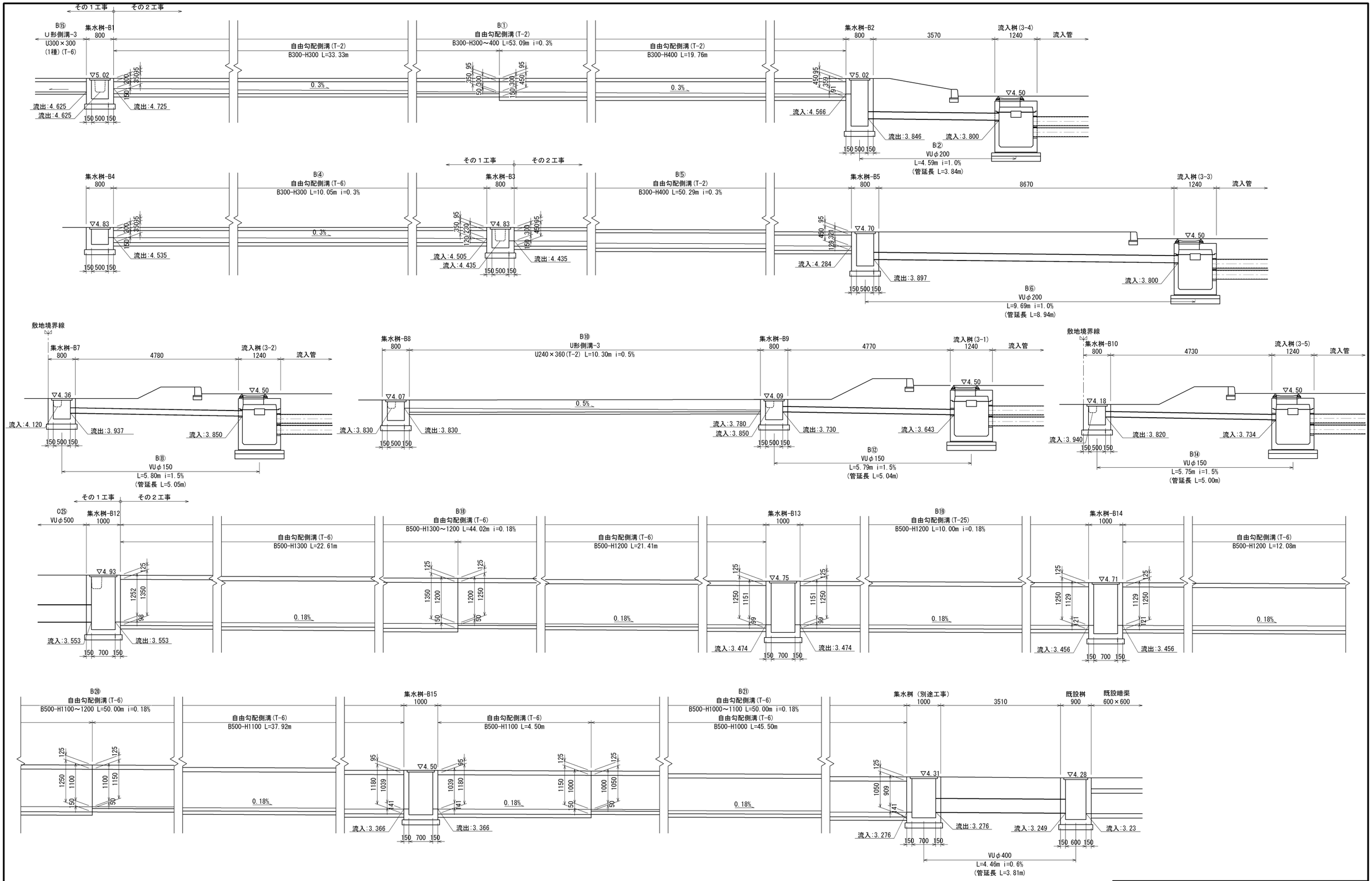


| | | |
|---|---|---|
| No. 34/116 | 工事名 | 令和７年度<br>（仮称）神根総合運動公園整備工事（その２） |
| 川口市 建設部<br>施設整備室 | 図面名 | 雨水排水設備展開図(2) |
| | | 縮尺:1/50(A1)・1/100(A3) |

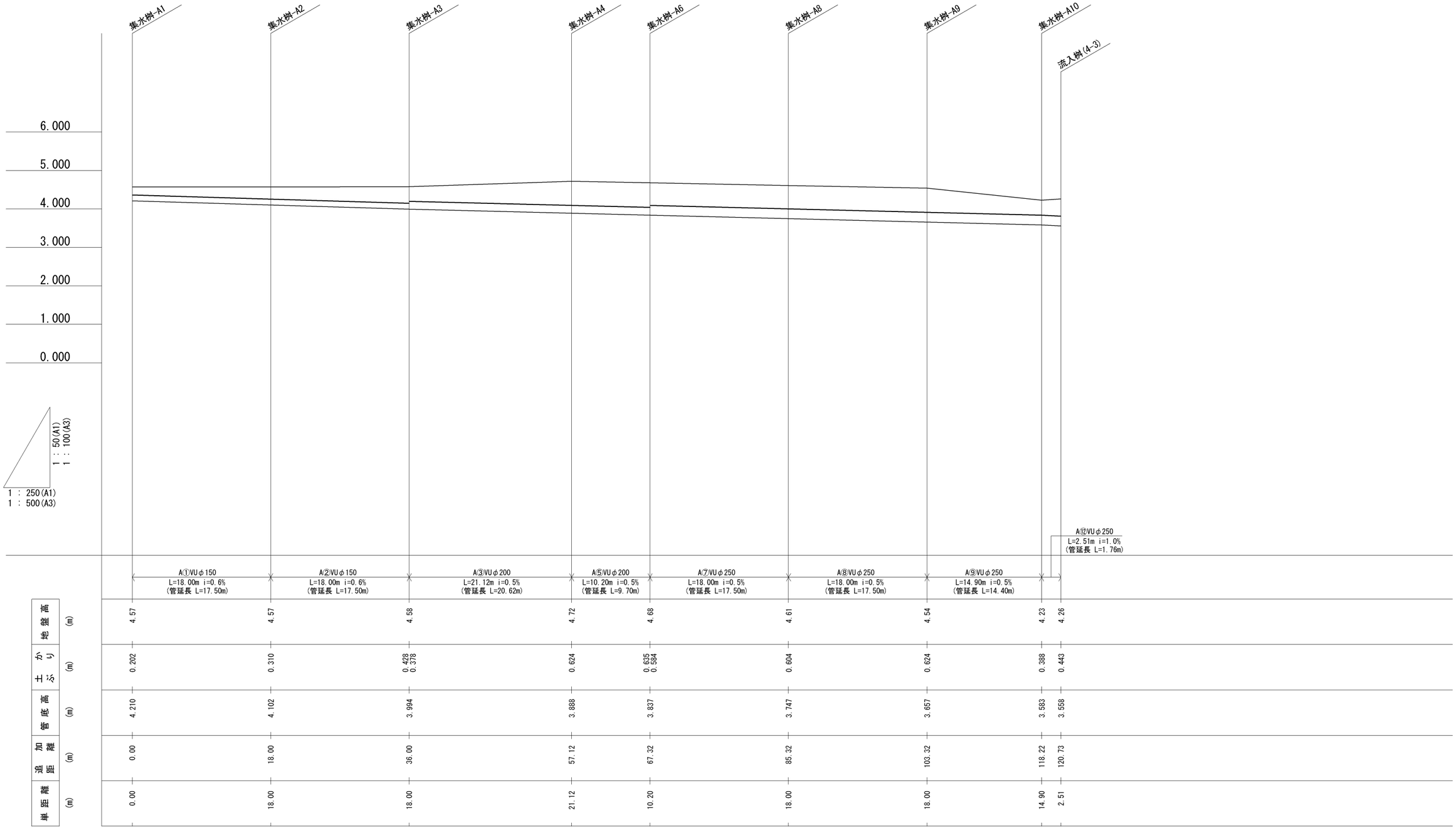


| | | |
|---|---|---|
| No. 35/116 | 工事名 | 令和７年度<br>（仮称）神根総合運動公園整備工事（その２） |
| 川口市 建設部<br>施設整備室 | 図面名 | 雨水排水設備縦断図(1) |
| | | 縮尺:1/50・250(A1)・1/100・500(A3) |

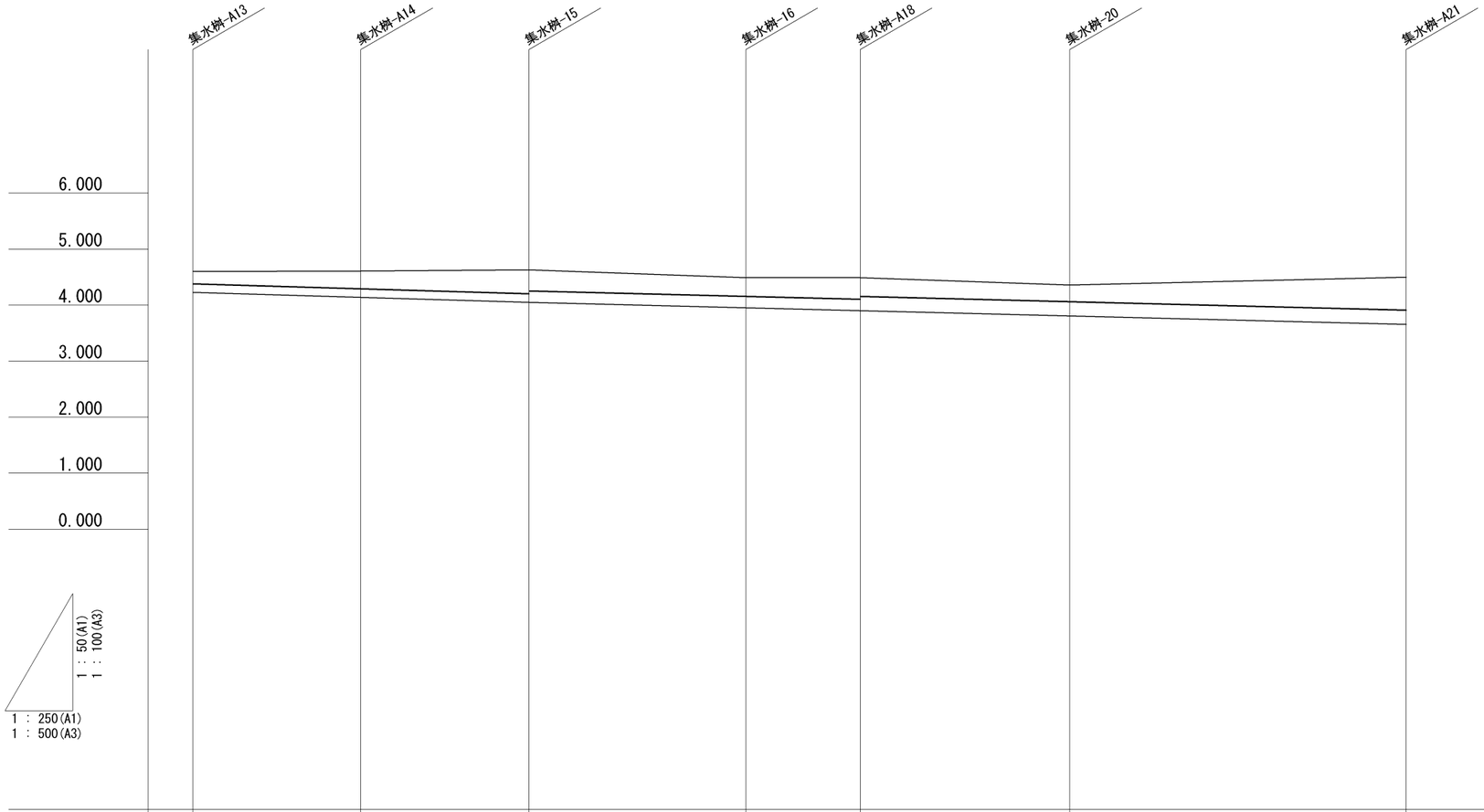


| | | | | | | | |
|---|---|---|---|---|---|---|---|
| 地盤高 (m) | 4.60 | 4.61 | 4.63 | 4.49 | 4.49 | 4.36 | 4.50 |
| 土かぶり (m) | 0.214 | 0.314 | 0.424<br>0.374 | 0.331 | 0.382<br>0.331 | 0.294 | 0.584 |
| 管底高 (m) | 4.228 | 4.138 | 4.048 | 3.952 | 3.901 | 3.807 | 3.657 |
| 追加距離 (m) | 0.00 | 15.00 | 30.00 | 49.35 | 59.55 | 78.25 | 108.25 |
| 単距離 (m) | 0.00 | 15.00 | 15.00 | 19.35 | 10.20 | 18.70 | 30.00 |

| | | |
|---|---|---|
| No. 36/116 | 工事名 | 令和７年度<br>（仮称）神根総合運動公園整備工事（その２） |
| 川口市 建設部<br>施設整備室 | 図面名 | 雨水排水設備縦断図(2) |
| | | 縮尺:1/50・250(A1)・1/100・500(A3) |

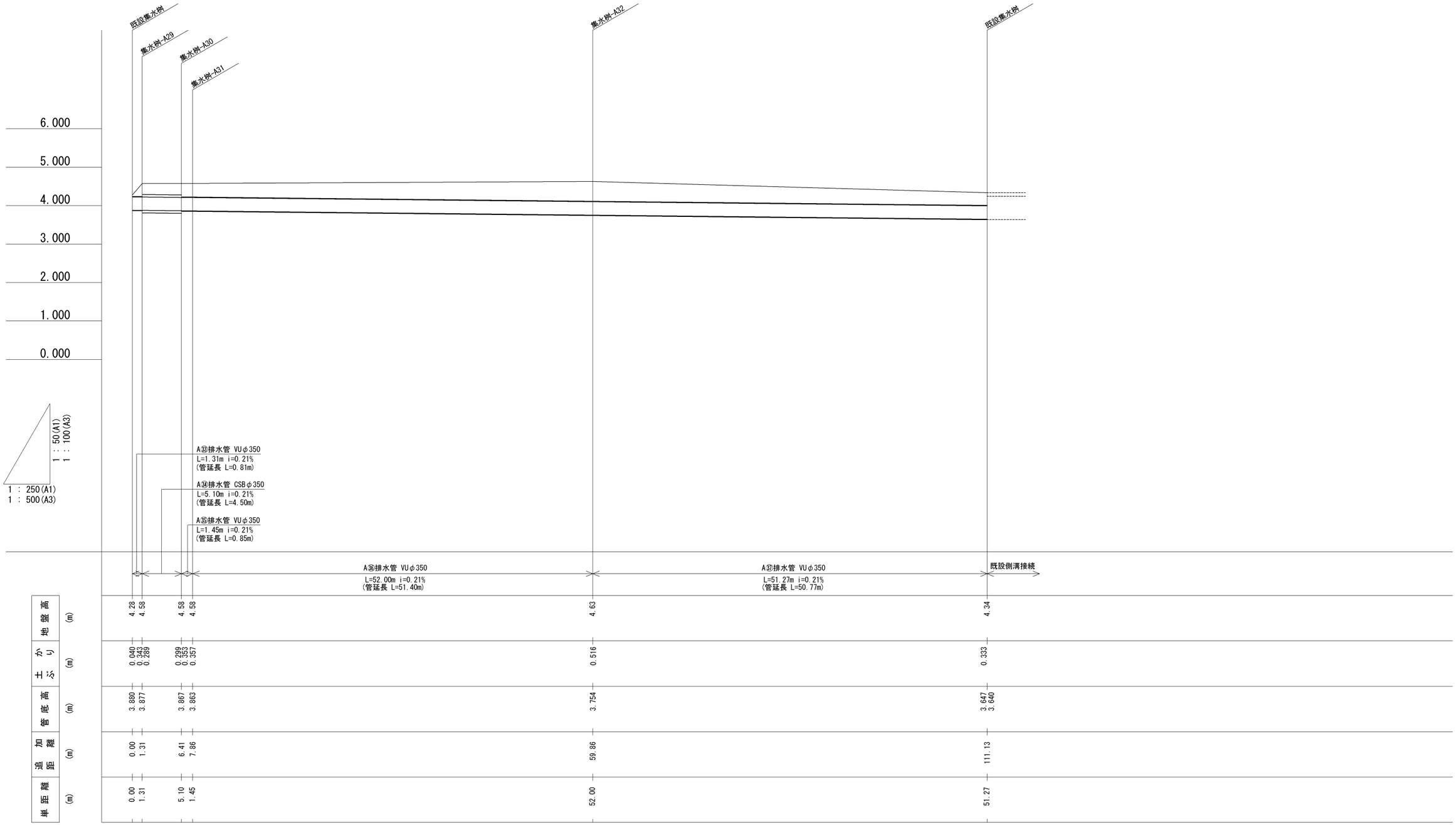


| | | |
|---|---|---|
| No. 37/116 | 工事名 | 令和７年度<br>（仮称）神根総合運動公園整備工事（その２） |
| 川口市 建設部<br>施設整備室 | 図面名 | 雨水排水設備縦断図(3) |
| | | 縮尺:1/50・250(A1)・1/100・500(A3) |

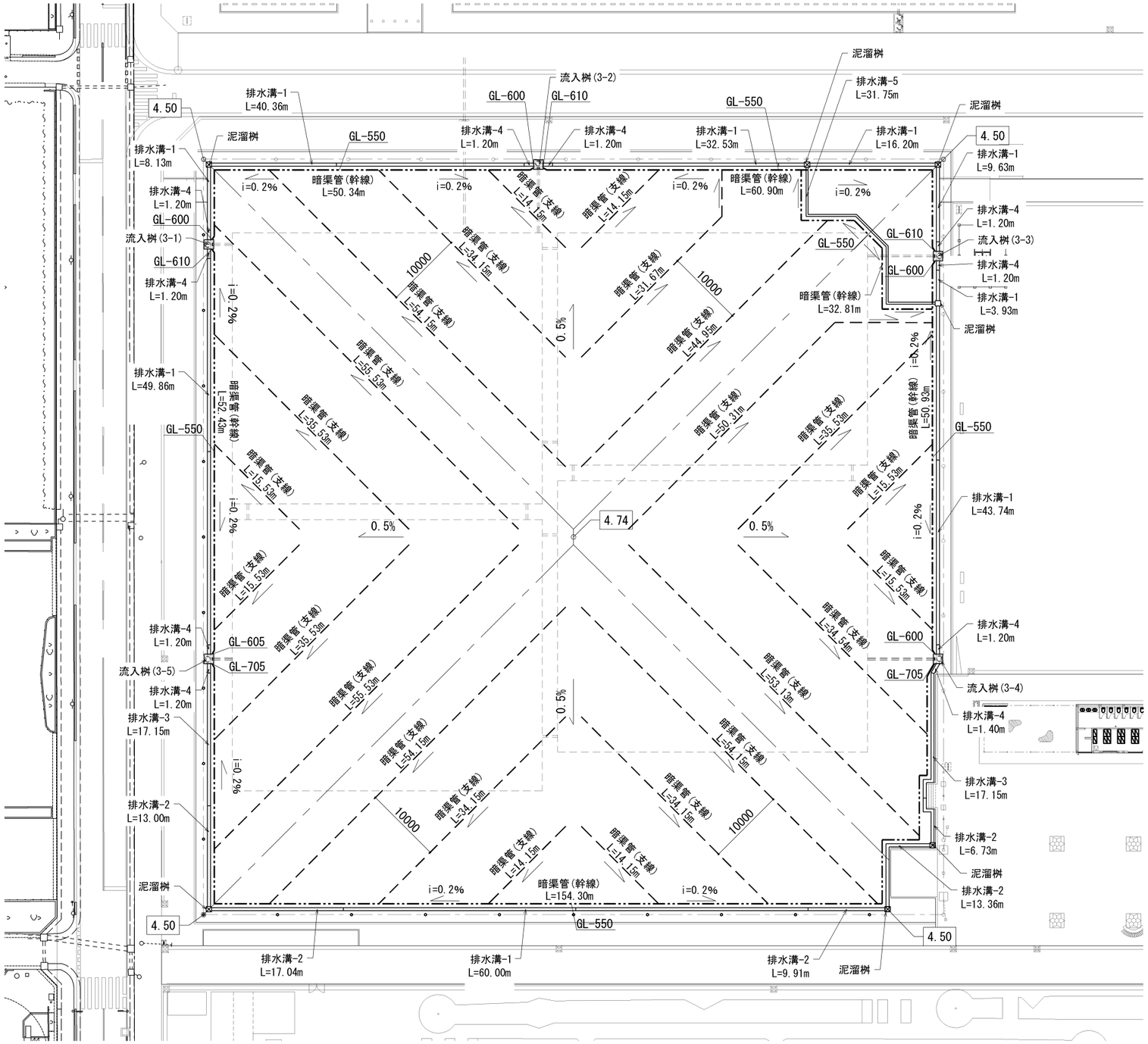


数 量 表

| 凡例 | 名 称 | 仕様・詳細 | 単位 | 数 量 |
|---|---|---|---|---|
| 排水設備工 | | | | |
| ═══ | 排水溝-1 | U-300A ゴム製U字溝蓋 | m | 264.38 |
| ═══ | 排水溝-2 | U-300B ゴム製U字溝蓋 | m | 60.04 |
| ═══ | 排水溝-3 | U-300C ゴム製U字溝蓋 | m | 34.30 |
| ═══ | 排水溝-4 | U-300D ゴム製U字溝蓋 | m | 12.20 |
| ═══ | 排水溝-5 | U-180 ゴム製U字溝蓋 | m | 31.75 |
| ⊠ | 泥溜桝 | 450□ ゴム製桝蓋 | 基 | 7 |
| ─·─·─ | 暗渠管(幹線) | 高密度ﾎﾟﾘｴﾁﾚﾝ管 ﾀﾞﾌﾞﾙ管FPφ150 | m | 401.71 |
| ━ ━ ━ | 暗渠管(支線) | 高密度ﾎﾟﾘｴﾁﾚﾝ管 ﾀﾞﾌﾞﾙ管FPφ100 | m | 815.87 |

排水計画平面図 S=1/300(A1)・1/600(A3)

| | | |
|---|---|---|
| No. 38/116 | 工事名 | 令和７年度<br>(仮称)神根総合運動公園整備工事(その２) |
| 川口市 建設部<br>施設整備室 | 図面名 | ｿﾌﾄﾎﾞｰﾙ場 排水計画平面図 |
| | | 縮尺:1/300(A1)・1/600(A3) |

ルート①

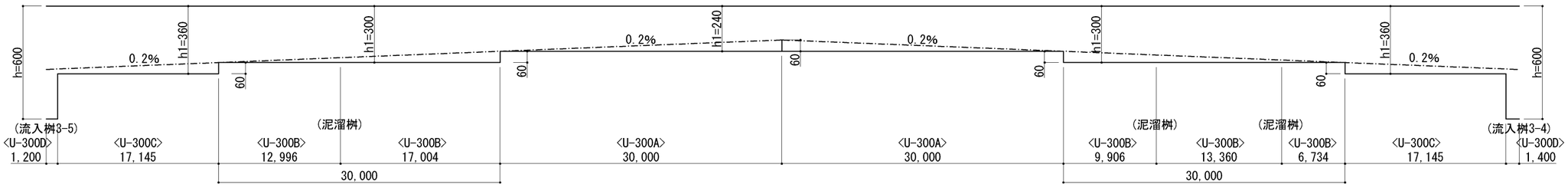


ルート②

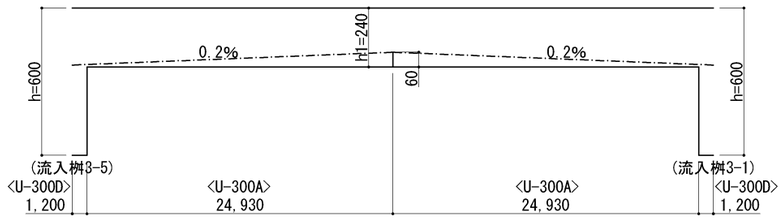


ルート③

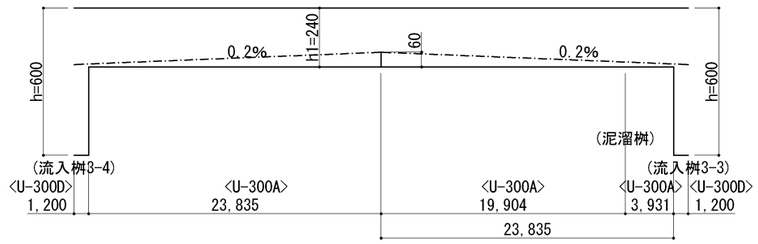


ルート④

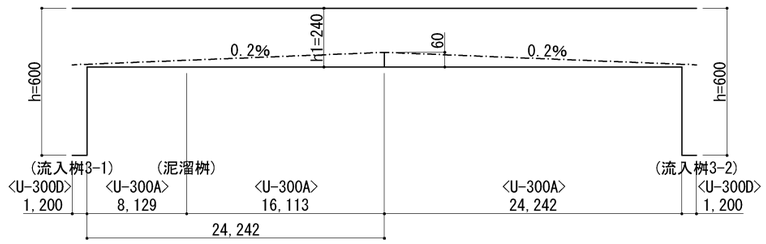


ルート⑤

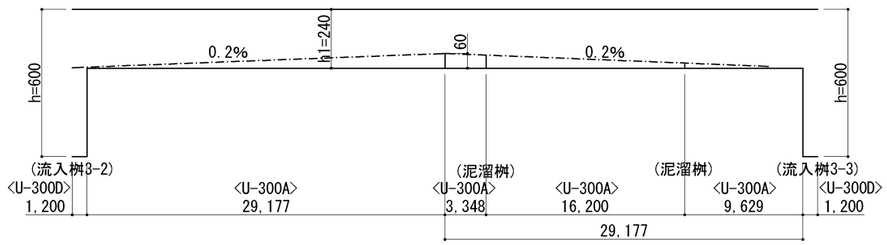


排水溝 縦断図　X=1/250(A1)・1/500(A3) ・ Y=1/12.5(A1)・1/25(A3)

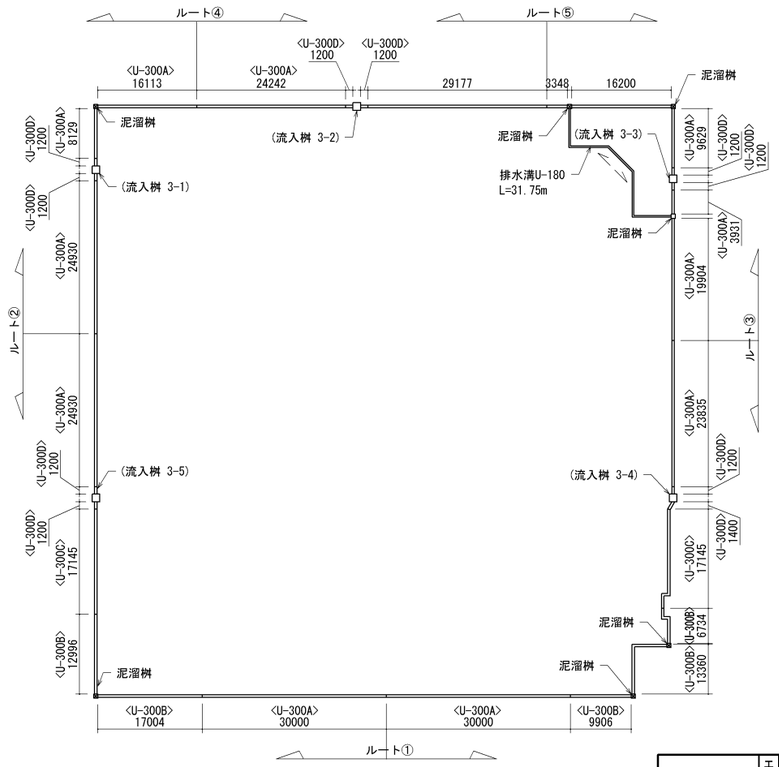


排水計画平面図　S=1/500(A1)・1/1000(A3)

| | | |
|---|---|---|
| No. 39/116 | 工事名 | 令和７年度<br>(仮称)神根総合運動公園整備工事(その２) |
| 川口市 建設部<br>施設整備室 | 図面名 | ｿﾌﾄﾎﾞｰﾙ場　排水溝縦断図 |
| | | 縮尺:1/250・12.5(A1)・1/500・25(A3) |

## 排水溝(U-180)　S=1/10(A1)・1/20(A3)

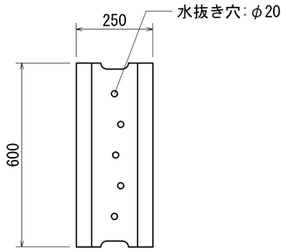


ゴム製U字溝蓋平面図 S=1/10(A1)・1/20(A3)

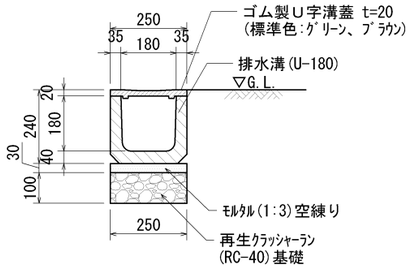


断面図 S=1/10(A1)・1/20(A3)

## 排水溝(U-300A･B･C)　S=1/10(A1)・1/20(A3)

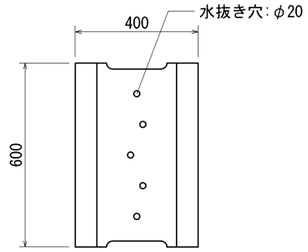


ゴム製U字溝蓋平面図 S=1/10(A1)・1/20(A3)

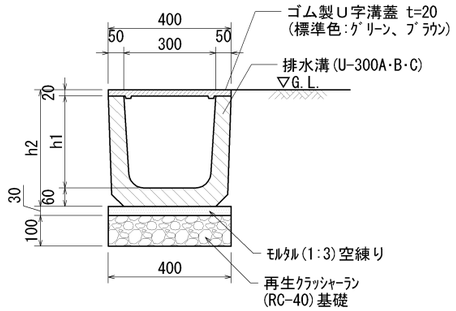


断面図 S=1/10(A1)・1/20(A3)

| | h1 | h2 |
|---|---|---|
| U-300A | 240 | 320 |
| U-300B | 300 | 380 |
| U-300C | 360 | 440 |

## 排水溝(U-300D)　S=1/10(A1)・1/20(A3)

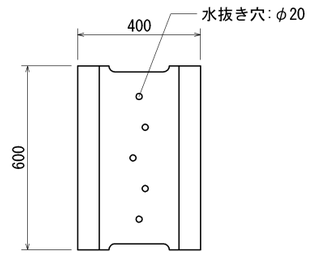


ゴム製U字溝蓋平面図 S=1/10(A1)・1/20(A3)

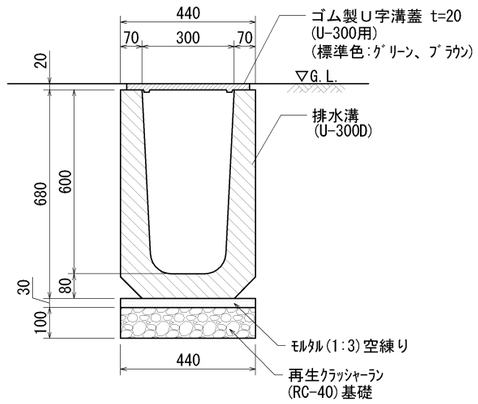


断面図 S=1/10(A1)・1/20(A3)

## 泥溜桝　S=1/10(A1)・1/20(A3)

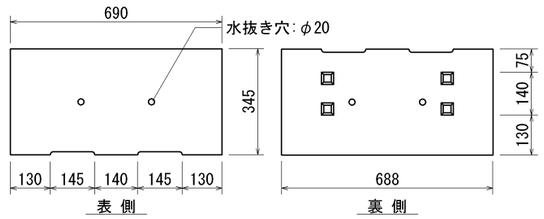


ゴム製桝蓋平面図 S=1/10(A1)・1/20(A3)

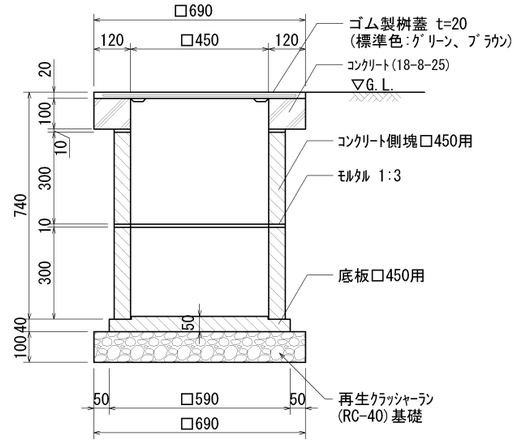


断面図 S=1/10(A1)・1/20(A3)

## 暗渠排水管(幹線)　S=1/10(A1)・1/20(A3)

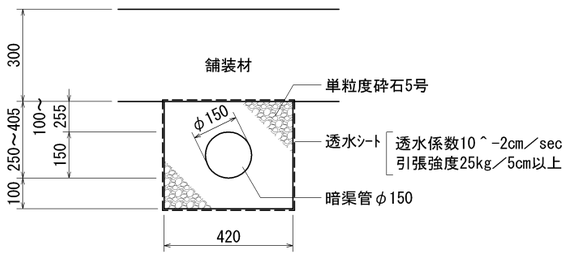


断面図 S=1/10(A1)・1/20(A3)

## 暗渠排水管(支線)　S=1/10(A1)・1/20(A3)

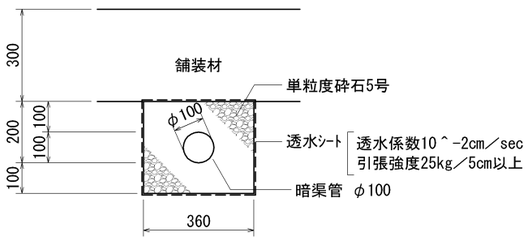


断面図 S=1/10(A1)・1/20(A3)

| | | |
|---|---|---|
| No. 40/116 | 工事名 | 令和７年度<br>(仮称)神根総合運動公園整備工事(その２) |
| 川口市 建設部<br>施設整備室 | 図面名 | ｿﾌﾄﾎﾞｰﾙ場　排水施設詳細図 |
| | | 縮尺: 図 示 |

# 汚水排水設備平面図 S=1/500(A1)・1/1000(A3)



位置図 S=1/10000(A1)・1/20000(A3)

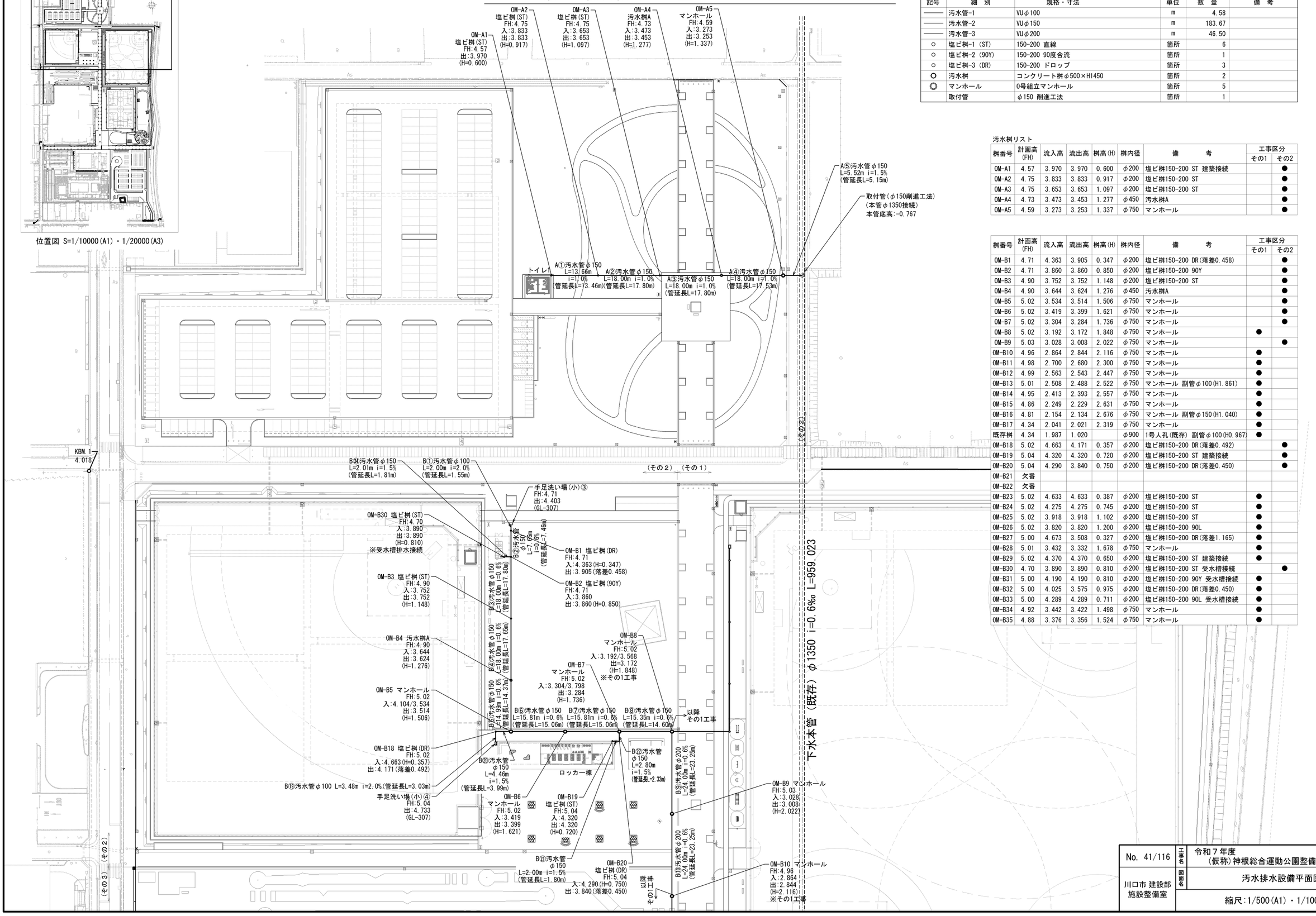


| 記号 | 細別 | 規格・寸法 | 単位 | 数量 | 備考 |
|---|---|---|---|---|---|
| ―― | 汚水管-1 | VUφ100 | m | 4.58 | |
| ―― | 汚水管-2 | VUφ150 | m | 183.67 | |
| ―― | 汚水管-3 | VUφ200 | m | 46.50 | |
| ○ | 塩ビ桝-1 (ST) | 150-200 直線 | 箇所 | 6 | |
| ○ | 塩ビ桝-2 (90Y) | 150-200 90度合流 | 箇所 | 1 | |
| ○ | 塩ビ桝-3 (DR) | 150-200 ドロップ | 箇所 | 3 | |
| ○ | 汚水桝 | コンクリート桝φ500×H1450 | 箇所 | 2 | |
| ◎ | マンホール | 0号組立マンホール | 箇所 | 5 | |
| | 取付管 | φ150 削進工法 | 箇所 | 1 | |

汚水桝リスト

| 桝番号 | 計画高(FH) | 流入高 | 流出高 | 桝高(H) | 桝内径 | 備考 | 工事区分 その1 | 工事区分 その2 |
|---|---|---|---|---|---|---|---|---|
| OM-A1 | 4.57 | 3.970 | 3.970 | 0.600 | φ200 | 塩ビ桝150-200 ST 建築接続 | | ● |
| OM-A2 | 4.75 | 3.833 | 3.833 | 0.917 | φ200 | 塩ビ桝150-200 ST | | ● |
| OM-A3 | 4.75 | 3.653 | 3.653 | 1.097 | φ200 | 塩ビ桝150-200 ST | | ● |
| OM-A4 | 4.73 | 3.473 | 3.453 | 1.277 | φ450 | 汚水桝A | | ● |
| OM-A5 | 4.59 | 3.273 | 3.253 | 1.337 | φ750 | マンホール | | ● |

| 桝番号 | 計画高(FH) | 流入高 | 流出高 | 桝高(H) | 桝内径 | 備考 | 工事区分 その1 | 工事区分 その2 |
|---|---|---|---|---|---|---|---|---|
| OM-B1 | 4.71 | 4.363 | 3.905 | 0.347 | φ200 | 塩ビ桝150-200 DR(落差0.458) | | ● |
| OM-B2 | 4.71 | 3.860 | 3.860 | 0.850 | φ200 | 塩ビ桝150-200 90Y | | ● |
| OM-B3 | 4.90 | 3.752 | 3.752 | 1.148 | φ200 | 塩ビ桝150-200 ST | | ● |
| OM-B4 | 4.90 | 3.644 | 3.624 | 1.276 | φ450 | 汚水桝A | | ● |
| OM-B5 | 5.02 | 3.534 | 3.514 | 1.506 | φ750 | マンホール | | ● |
| OM-B6 | 5.02 | 3.419 | 3.399 | 1.621 | φ750 | マンホール | | ● |
| OM-B7 | 5.02 | 3.304 | 3.284 | 1.736 | φ750 | マンホール | | ● |
| OM-B8 | 5.02 | 3.192 | 3.172 | 1.848 | φ750 | マンホール | ● | |
| OM-B9 | 5.03 | 3.028 | 3.008 | 2.022 | φ750 | マンホール | | ● |
| OM-B10 | 4.96 | 2.864 | 2.844 | 2.116 | φ750 | マンホール | ● | |
| OM-B11 | 4.98 | 2.700 | 2.680 | 2.300 | φ750 | マンホール | ● | |
| OM-B12 | 4.99 | 2.563 | 2.543 | 2.447 | φ750 | マンホール | ● | |
| OM-B13 | 5.01 | 2.508 | 2.488 | 2.522 | φ750 | マンホール 副管φ100(H1.861) | ● | |
| OM-B14 | 4.95 | 2.413 | 2.393 | 2.557 | φ750 | マンホール | ● | |
| OM-B15 | 4.86 | 2.249 | 2.229 | 2.631 | φ750 | マンホール | ● | |
| OM-B16 | 4.81 | 2.154 | 2.134 | 2.676 | φ750 | マンホール 副管φ150(H1.040) | ● | |
| OM-B17 | 4.34 | 2.041 | 2.021 | 2.319 | φ750 | マンホール | ● | |
| 既存桝 | 4.34 | 1.987 | 1.020 | | φ900 | 1号人孔(既存) 副管φ100(H0.967) | ● | |
| OM-B18 | 5.02 | 4.663 | 4.171 | 0.357 | φ200 | 塩ビ桝150-200 DR(落差0.492) | | ● |
| OM-B19 | 5.04 | 4.320 | 4.320 | 0.720 | φ200 | 塩ビ桝150-200 ST 建築接続 | | ● |
| OM-B20 | 5.04 | 4.290 | 3.840 | 0.750 | φ200 | 塩ビ桝150-200 DR(落差0.450) | | ● |
| OM-B21 | 欠番 | | | | | | | |
| OM-B22 | 欠番 | | | | | | | |
| OM-B23 | 5.02 | 4.633 | 4.633 | 0.387 | φ200 | 塩ビ桝150-200 ST | ● | |
| OM-B24 | 5.02 | 4.275 | 4.275 | 0.745 | φ200 | 塩ビ桝150-200 ST | ● | |
| OM-B25 | 5.02 | 3.918 | 3.918 | 1.102 | φ200 | 塩ビ桝150-200 ST | ● | |
| OM-B26 | 5.02 | 3.820 | 3.820 | 1.200 | φ200 | 塩ビ桝150-200 90L | ● | |
| OM-B27 | 5.00 | 4.673 | 3.508 | 0.327 | φ200 | 塩ビ桝150-200 DR(落差1.165) | ● | |
| OM-B28 | 5.01 | 3.432 | 3.332 | 1.678 | φ750 | マンホール | ● | |
| OM-B29 | 5.02 | 4.370 | 4.370 | 0.650 | φ200 | 塩ビ桝150-200 ST 建築接続 | ● | |
| OM-B30 | 4.70 | 3.890 | 3.890 | 0.810 | φ200 | 塩ビ桝150-200 ST 受水槽接続 | | ● |
| OM-B31 | 5.00 | 4.190 | 4.190 | 0.810 | φ200 | 塩ビ桝150-200 90Y 受水槽接続 | ● | |
| OM-B32 | 5.00 | 4.025 | 3.575 | 0.975 | φ200 | 塩ビ桝150-200 DR(落差0.450) | ● | |
| OM-B33 | 5.00 | 4.289 | 4.289 | 0.711 | φ200 | 塩ビ桝150-200 90L 受水槽接続 | ● | |
| OM-B34 | 4.92 | 3.442 | 3.422 | 1.498 | φ750 | マンホール | ● | |
| OM-B35 | 4.88 | 3.376 | 3.356 | 1.524 | φ750 | マンホール | ● | |

| | | |
|---|---|---|
| No. 41/116 | 工事名 | 令和７年度 (仮称)神根総合運動公園整備工事(その２) |
| 川口市 建設部 施設整備室 | 図面名 | 汚水排水設備平面図 |
| | | 縮尺:1/500(A1)・1/1000(A3) |

## 汚水管埋設標準図

S=1/10(A1)・1/20(A3)

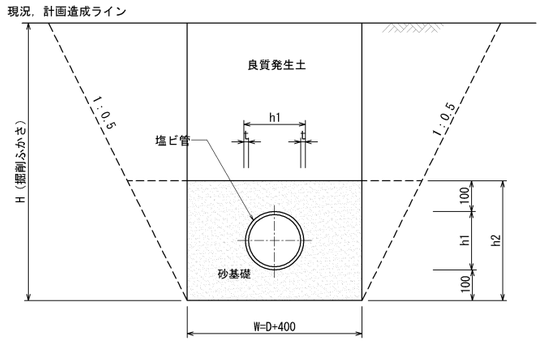


| D | t | h1 | h2 | W |
|---|---|---|---|---|
| 100 | 3.1 | 114 | 314 | 500 |
| 150 | 5.1 | 165 | 365 | 550 |
| 200 | 6.5 | 216 | 416 | 600 |
| 250 | 7.8 | 267 | 467 | 650 |
| 300 | 9.2 | 318 | 518 | 700 |
| 350 | 10.5 | 370 | 570 | 750 |
| 400 | 11.8 | 420 | 620 | 800 |
| 450 | 13.2 | 470 | 670 | 850 |
| 500 | 14.6 | 520 | 720 | 900 |
| 600 | 17.8 | 630 | 830 | 1000 |

## 塩ビ桝

S=1/10(A1)・1/20(A3)

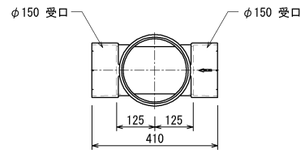


直線（ST）

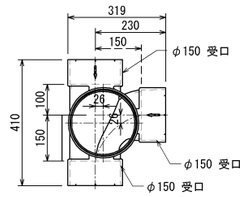


90度合流（90Y）

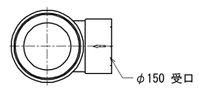


ドロップ（DR）

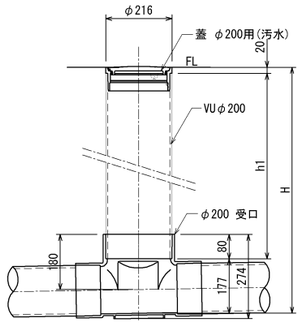


勾配 1.5/100

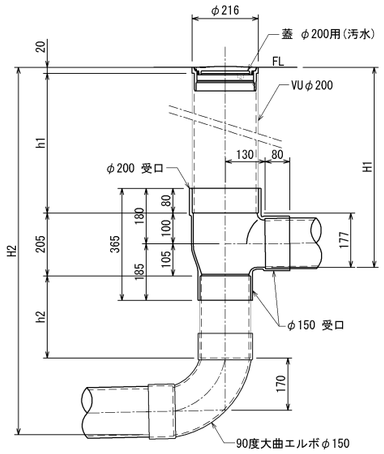


## 汚水桝

S=1/10(A1)・1/20(A3)

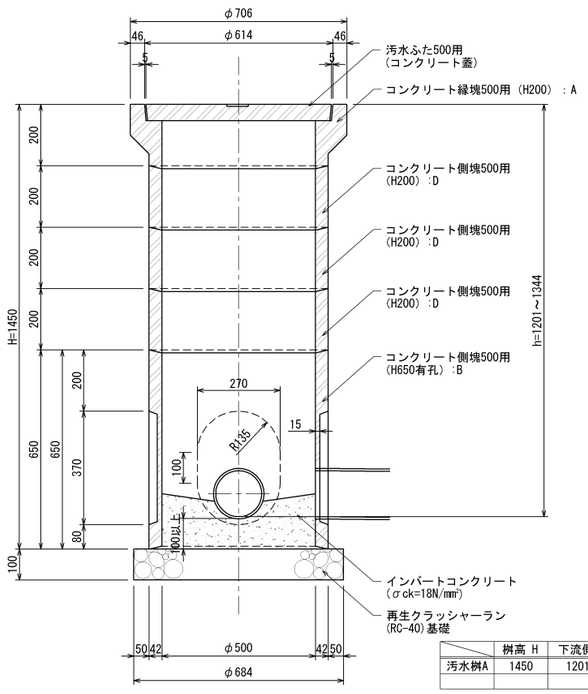


| | 桝高 H | 下流側管底深 h | 組　合　せ | 桝番号 |
|---|---|---|---|---|
| 汚水桝A | 1450 | 1201～1344 | A+B+D+D+D | |
| | | | | |

| | | |
|---|---|---|
| No. 42/116 | 工事名 | 令和７年度<br>（仮称）神根総合運動公園整備工事（その２） |
| 川口市 建設部<br>施設整備室 | 図面名 | 汚水排水設備詳細図 (1) |
| | | 縮尺: 図 示 |

## 構造標準図　S=1/20(A1) 1/40(A3)
## （マンホール）

### 横断面図

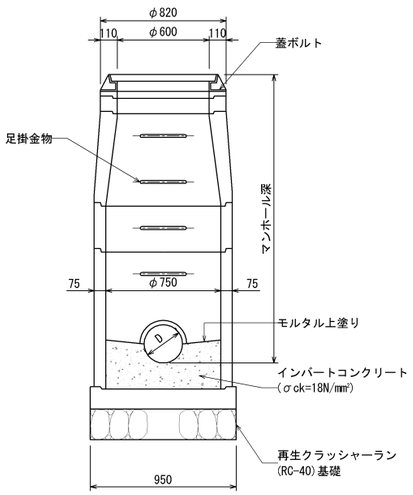


### 縦断面図

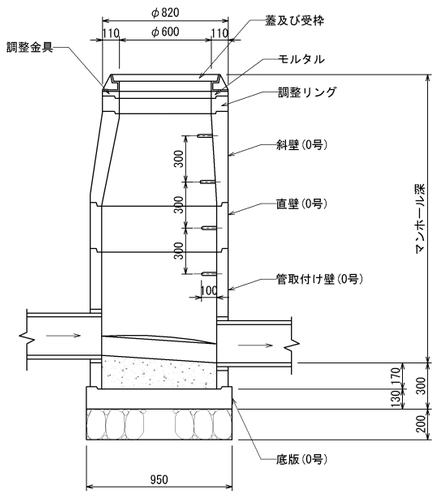


### 平面図

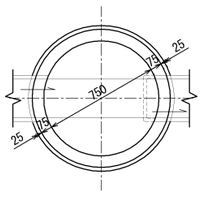


## ０号組立マンホール計算表

| マンホール番号 | マンホール深 (mm) | 流出管 管径(mm) | 流出管 管底高(m) | 流出管 管種 | 流入管 管径(mm) | 流入管 管種 | 流入管 管底高(m) | 流入管 落差(mm) | 副管 管径(mm) | 副管 管種 | 副管 落差(mm) | 副管 角度 度 | 角度の略図 | 調整高さ (mm) | ブロック類 底版 P 個 | 底版 PB 個 | 管取付け壁 60 個 | 管取付け壁 90 個 | 管取付け壁 120 個 | 管取付け壁 150 個 | 管取付け壁 180 個 | 直壁 30 個 | 直壁 60 個 | 直壁 90 個 | 直壁 120 個 | 直壁 150 個 | 直壁 180 個 | | | 斜壁 30 個 | 斜壁 45 個 | 斜壁 60 個 | | 調整リング 5 個 | 調整リング 10 個 | 調整リング 15 個 | 調整金具 25 個 | 調整金具 45 個 | 蓋 車道 個 | 蓋 歩道 個 | 足掛金物 個 | 削孔工 箇所 | | 備考 |
|---|---|---|---|---|---|---|---|---|---|---|---|---|---|---|---|---|---|---|---|---|---|---|---|---|---|---|---|---|---|---|---|---|---|---|---|---|---|---|---|---|---|---|---|---|
| OM-A5 | 1337 | φ150 | 3.253 | VU | φ150 | VU | 3.273 | 20 | | | | | | 37 | | 1 | | 1 | | | | | | | | | | | | 1 | | | | | | 1 | | 1 | | 1 | 2 | 1 | | |
| OM-B5 | 1506 | φ150 | 3.514 | VU | φ150<br>φ150 | VU<br>VU | 3.534<br>4.104 | 20<br>590 | | | | | | 6 | | 1 | | | 1 | | | | | | | | | | | 1 | | | | 1 | | | 1 | | | 1 | 3 | 2 | | |
| OM-B6 | 1621 | φ150 | 3.399 | VU | φ150 | VU | 3.419 | 20 | | | | | | 21 | | 1 | | | 1 | | | | | | | | | | | 1 | | | | | | 1 | 1 | | | 1 | 3 | 1 | | |
| OM-B7 | 1736 | φ150 | 3.284 | VU | φ150<br>φ150 | VU<br>VU | 3.304<br>3.798 | 20<br>514 | | | | | | 36 | | 1 | | | 1 | | | | | | | | | | | | 1 | | | | 1 | | | 1 | | 1 | 3 | 2 | | |
| OM-B9 | 2022 | φ200 | 3.008 | VU | φ200 | VU | 3.028 | 20 | | | | | | 22 | | 1 | | | | 1 | | | | | | | | | | | 1 | | | | 1 | | 1 | | | 1 | 4 | 1 | | |
| | | | | | | | | | | | | | | | | | | | | | | | | | | | | | | | | | | | | | | | | | | | | |
| | | | | | | | | | | | | | | 合計 | 5 | | 1 | 3 | 1 | | | | | | | | | | 3 | 2 | | 1 | 2 | 2 | 3 | 2 | | 5 | 15 | 7 | | |

※　管種の記号　VU：塩ビ管

| | | |
|---|---|---|
| No. 43/116 | 工事名 | 令和７年度<br>（仮称）神根総合運動公園整備工事（その２） |
| 川口市 建設部<br>施設整備室 | 図面名 | 汚水排水設備詳細図 (2) |
| | | 縮尺: 図 示 |

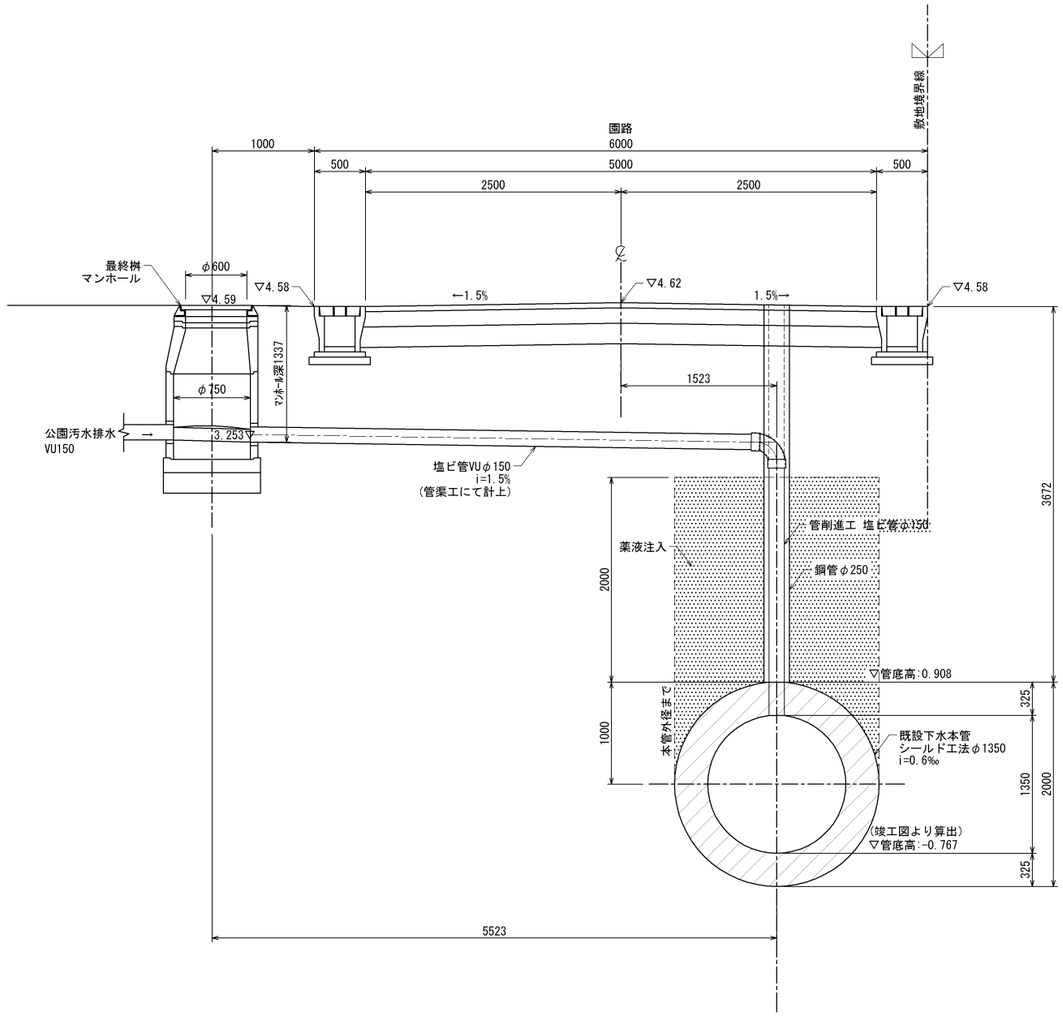


## 管削進工内訳表

| 項 目 | 内 容 |
|---|---|
| 機種 | KYT-204WZ　斜坑台 |
| 総削進距離 | 3.672m |
| 地盤および<br>メタルクラウン | [砂質土]=100.00%<br>メタルクラウン② |
| 鋼管径・種類 | φ250mm・溶接タイプ |
| 鋼管長 | 1.00m（１本当たり） |
| 塩ビ管径 | φ150mm |
| 塩ビ管長 | 2.00m（１本当たり） |
| 残土量 | 0.21立方m(1日掘削土量=0.21立方m) |
| モルタル | 0・11立方m |
| 発進 | 路上 |
| 既設管種 | シールド管 |
| 既設管肉厚 | 0.325m |

特記
菅削進工の施工にあたっては、ベビーモール工法参考資料2020年度版
(ベビーモール協会)記載内容に準拠すること

| | | |
|---|---|---|
| No. 44/116 | 工事名 | 令和７年度<br>(仮称)神根総合運動公園整備工事(その２) |
| 川口市 建設部<br>施設整備室 | 図面名 | 汚水排水設備詳細図 (3) |
| | | 縮尺: 図 示 |

# 汚水排水設備縦断図(1)

V S=1:50 (S=1:100 A3)
H S=1:250(S=1:500 A3)

（その2工事）

（系統A）

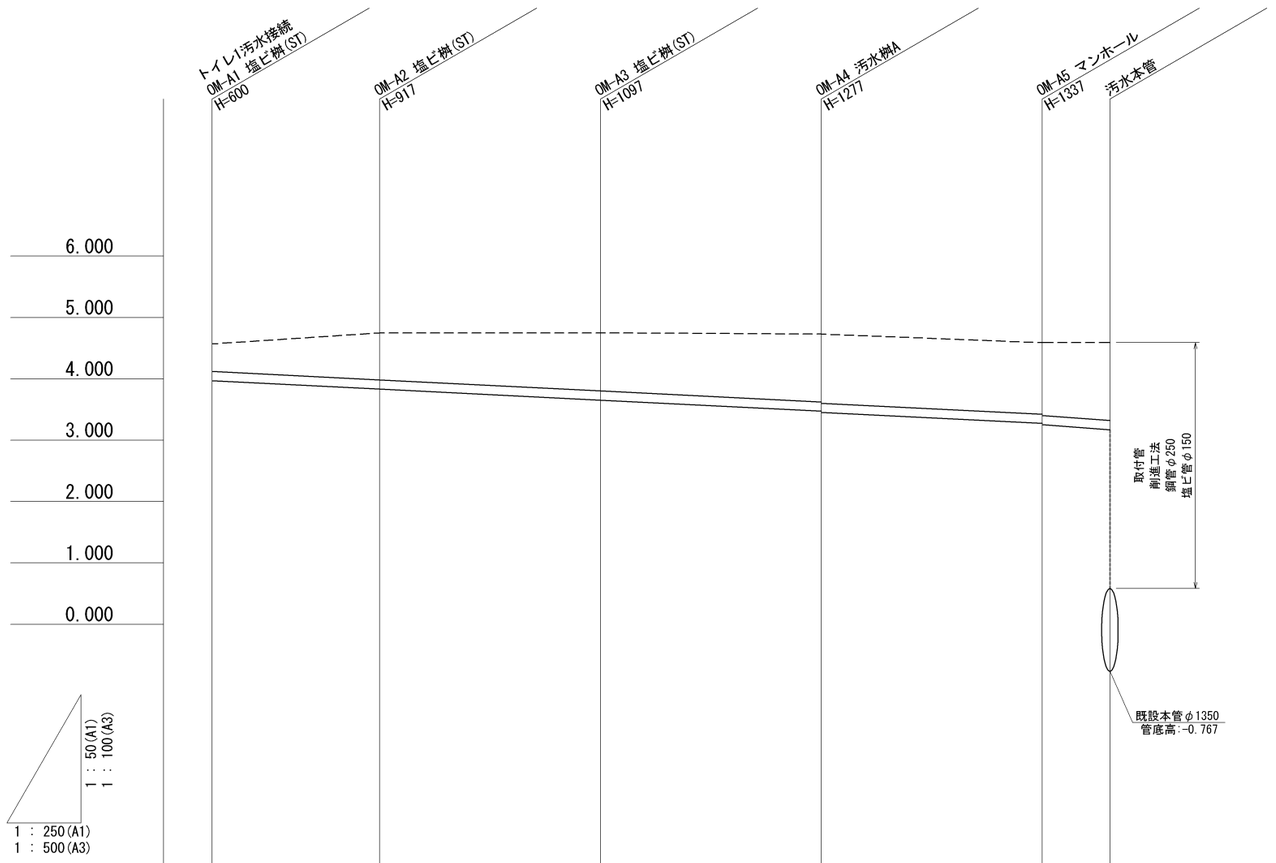


| | A①150VU | A②150VU | A③150VU | A④150VU | A⑤150VU | |
|---|---|---|---|---|---|---|
| | L=13.66m i=1.0% (管延長 L=13.46m) | L=18.00m i=1.0% (管延長 L=17.80m) | L=18.00m i=1.0% (管延長 L=17.80m) | L=18.00m i=1.0% (管延長 L=17.53m) | L=5.52m i=1.5% (管延長 L=5.15m) | |
| 地盤高 (m) | 4.57 | 4.75 | 4.75 | 4.73 | 4.59 | 4.59 |
| 土かぶり (m) | 0.442 | 0.759 | 0.939 | 1.099<br>1.119 | 1.159<br>1.179 | 1.262<br>3.672 |
| 管底高 (m) | 3.970 | 3.833 | 3.653 | 3.473<br>3.453 | 3.273<br>3.253 | 3.170<br>-0.767 |
| 追加距離 (m) | 0.00 | 13.66 | 31.66 | 49.66 | 67.66 | 73.18 |
| 単距離 (m) | 0.00 | 13.66 | 18.00 | 18.00 | 18.00 | 5.52 |

| | | |
|---|---|---|
| No. 45/116 | 工事名 | 令和７年度<br>(仮称)神根総合運動公園整備工事(その２) |
| 川口市 建設部<br>施設整備室 | 図面名 | 汚水排水設備縦断図 (1) |
| | | 縮尺:1/50・250(A1)・1/100・500(A3) |

# 汚水排水設備縦断図(2)

V S=1:50 (S=1:100 A3)
H S=1:250(S=1:500 A3)

(系統B)

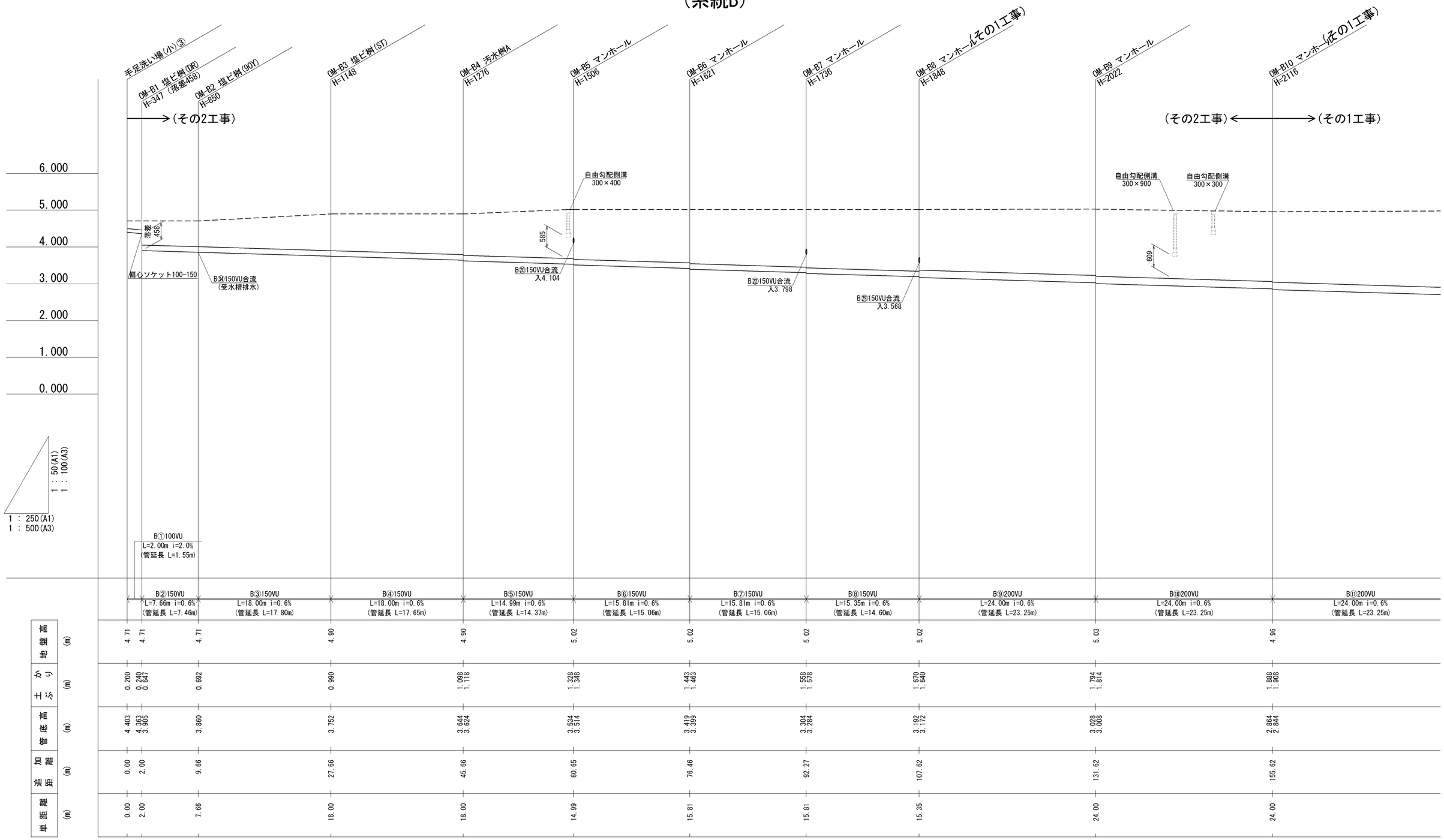


| | | | | | | | | | | | | |
|---|---|---|---|---|---|---|---|---|---|---|---|---|
| 地盤高 (m) | 4.71 | 4.71 | 4.71 | 4.90 | 4.90 | 5.02 | 5.02 | 5.02 | 5.02 | 5.03 | 4.96 | |
| 土かぶり (m) | 0.200 | 0.240<br>0.647 | 0.692 | 0.990 | 1.098<br>1.118 | 1.328<br>1.348 | 1.443<br>1.463 | 1.558<br>1.578 | 1.670<br>1.640 | 1.794<br>1.814 | 1.888<br>1.908 | |
| 管底高 (m) | 4.403 | 4.363<br>3.905 | 3.860 | 3.752 | 3.644<br>3.624 | 3.534<br>3.514 | 3.419<br>3.399 | 3.304<br>3.284 | 3.192<br>3.172 | 3.028<br>3.008 | 2.864<br>2.844 | |
| 追加距離 (m) | 0.00 | 2.00 | 9.66 | 27.66 | 45.66 | 60.65 | 76.46 | 92.27 | 107.62 | 131.62 | 155.62 | |
| 単距離 (m) | 0.00 | 2.00 | 7.66 | 18.00 | 18.00 | 14.99 | 15.81 | 15.81 | 15.35 | 24.00 | 24.00 | |

| | | |
|---|---|---|
| No. 46/116 | 工事名 | 令和７年度<br>(仮称)神根総合運動公園整備工事(その２) |
| 川口市 建設部<br>施設整備室 | 図面名 | 汚水排水設備縦断図 (2) |
| | | 縮尺:1/50・250(A1)・1/100・500(A3) |

# 汚水排水設備縦断図(3)

V S=1:50 (S=1:100 A3)
H S=1:250(S=1:500 A3)

(系統B)

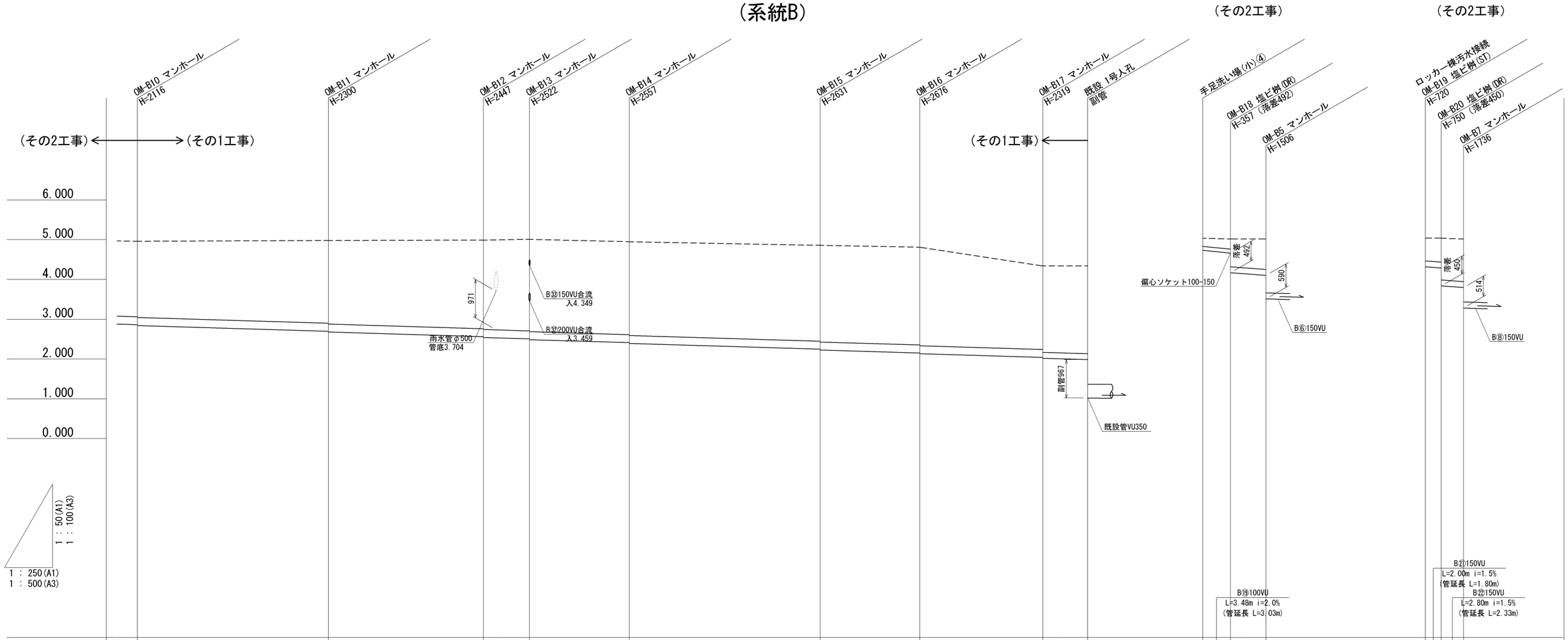


| | | | | | | | | | | | | | | | | | | | | | | | |
|---|---|---|---|---|---|---|---|---|---|---|---|---|---|---|---|---|---|---|---|---|---|---|---|
| 地盤高 (m) | 4.96 | | 4.98 | | 4.99 | 5.01 | | 4.95 | | 4.86 | | 4.81 | | 4.34 | 4.34 | | 5.04 | 5.02 | 5.02 | | 5.04 | 5.04 | 5.02 |
| 土かぶり (m) | 1.888<br>1.908 | | 2.072<br>2.092 | | 2.219<br>2.239 | 2.294<br>2.314 | | 2.329<br>2.349 | | 2.403<br>2.423 | | 2.448<br>2.468 | | 2.091<br>2.161 | 2.195 | | 0.200 | 0.250<br>0.691 | 0.758<br>1.348 | | 0.562 | 0.592<br>1.042 | 1.064<br>1.578 |
| 管底高 (m) | 2.864<br>2.844 | | 2.700<br>2.680 | | 2.563<br>2.543 | 2.508<br>2.488 | | 2.413<br>2.393 | | 2.249<br>2.229 | | 2.154<br>2.134 | | 2.041<br>2.021 | 1.987<br>1.020 | | 4.733 | 4.663<br>4.171 | 4.104<br>3.514 | | 4.320 | 4.290<br>3.840 | 3.798<br>3.284 |
| 追加距離 (m) | 155.62 | | 179.62 | | 199.12 | 204.93 | | 217.46 | | 241.46 | | 253.99 | | 269.42 | 275.07 | | 0.00 | 3.48 | 7.94 | | 0.00 | 2.00 | 4.80 |
| 単距離 (m) | 24.00 | | 24.00 | | 19.50 | 5.81 | | 12.53 | | 24.00 | | 12.53 | | 15.43 | 5.65 | | 0.00 | 3.48 | 4.46 | | 0.00 | 2.00 | 2.80 |

| | | |
|---|---|---|
| No. 47/116 | 工事名 | 令和７年度<br>(仮称)神根総合運動公園整備工事(その２) |
| 川口市 建設部<br>施設整備室 | 図面名 | 汚水排水設備縦断図 (3) |
| | | 縮尺:1/50・250(A1)・1/100・500(A3) |

# 汚水排水設備縦断図(4)

V S=1:50 (S=1:100 A3)
H S=1:250(S=1:500 A3)

## (系統B)

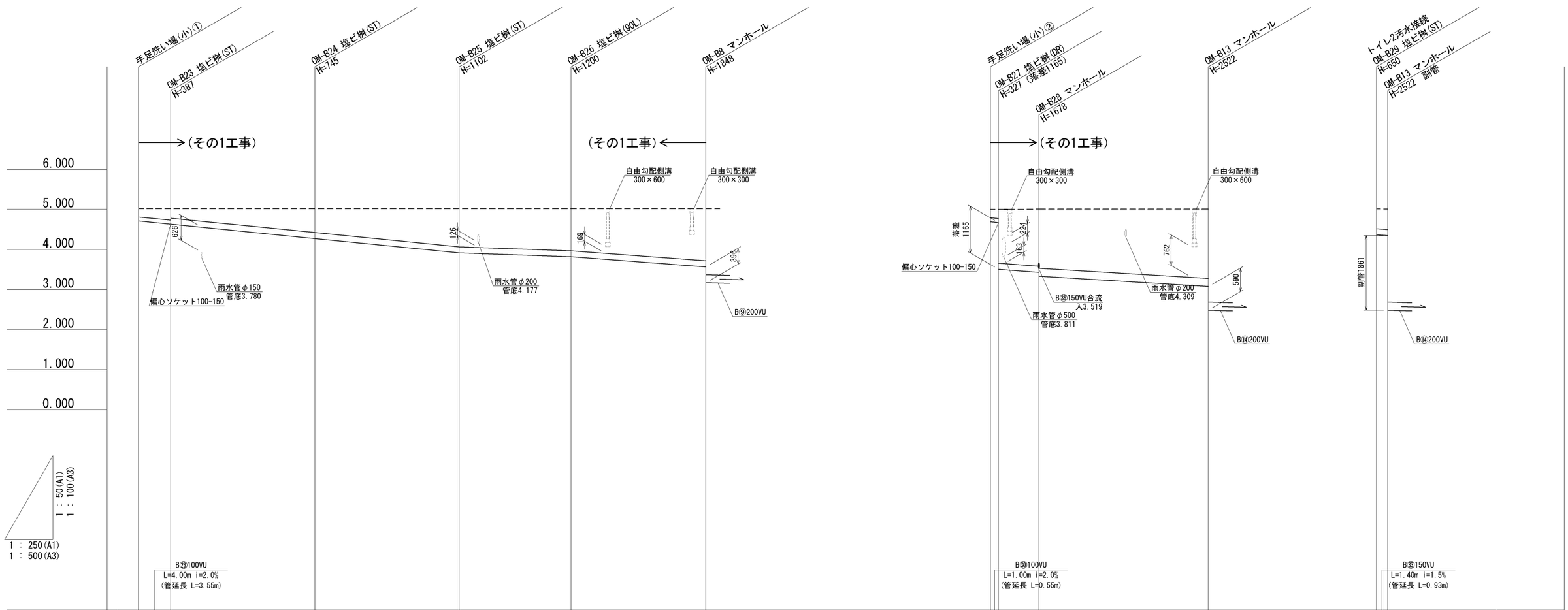


| | | | | | | | | | | | | | | | | | | | | | | | | | |
|---|---|---|---|---|---|---|---|---|---|---|---|---|---|---|---|---|---|---|---|---|---|---|---|---|---|
| 地盤高 (m) | 5.02 | 5.02 | 5.02 | 5.02 | 5.02 | 5.02 | 5.00 | 5.00 | 5.01 | 5.01 | 5.02 | 5.01 |
| 土かり (m) | 0.200 | 0.280<br>0.229 | 0.587 | 0.944 | 1.042 | 1.294<br>1.640 | 0.200<br>0.220<br>1.334 | 1.420<br>1.470 | 1.724<br>2.314 | 0.492<br>0.593<br>2.314 |
| 管底高 (m) | 4.713 | 4.633 | 4.275 | 3.918 | 3.820 | 3.568<br>3.172 | 4.693<br>4.673<br>3.508 | 3.432<br>3.332 | 3.078<br>2.488 | 4.370<br>4.345<br>2.488 |
| 追加距離 (m) | 0.00 | 4.00 | 22.00 | 40.00 | 53.98 | 70.78 | 0.00<br>1.00 | 6.04 | 27.18 | 0.00<br>1.40 |
| 単距離 (m) | 0.00 | 4.00 | 18.00 | 18.00 | 13.98 | 16.80 | 0.00<br>1.00 | 5.04 | 21.14 | 0.00<br>1.40 |

| | | |
|---|---|---|
| No. 48/116 | 工事名 | 令和７年度<br>(仮称)神根総合運動公園整備工事(その２) |
| 川口市 建設部<br>施設整備室 | 図面名 | 汚水排水設備縦断図 (4) |
| | | 縮尺:1/50・250(A1)・1/100・500(A3) |

# 汚水排水設備縦断図(5)

V S=1:50 (S=1:100 A3)
H S=1:250(S=1:500 A3)

(系統B)

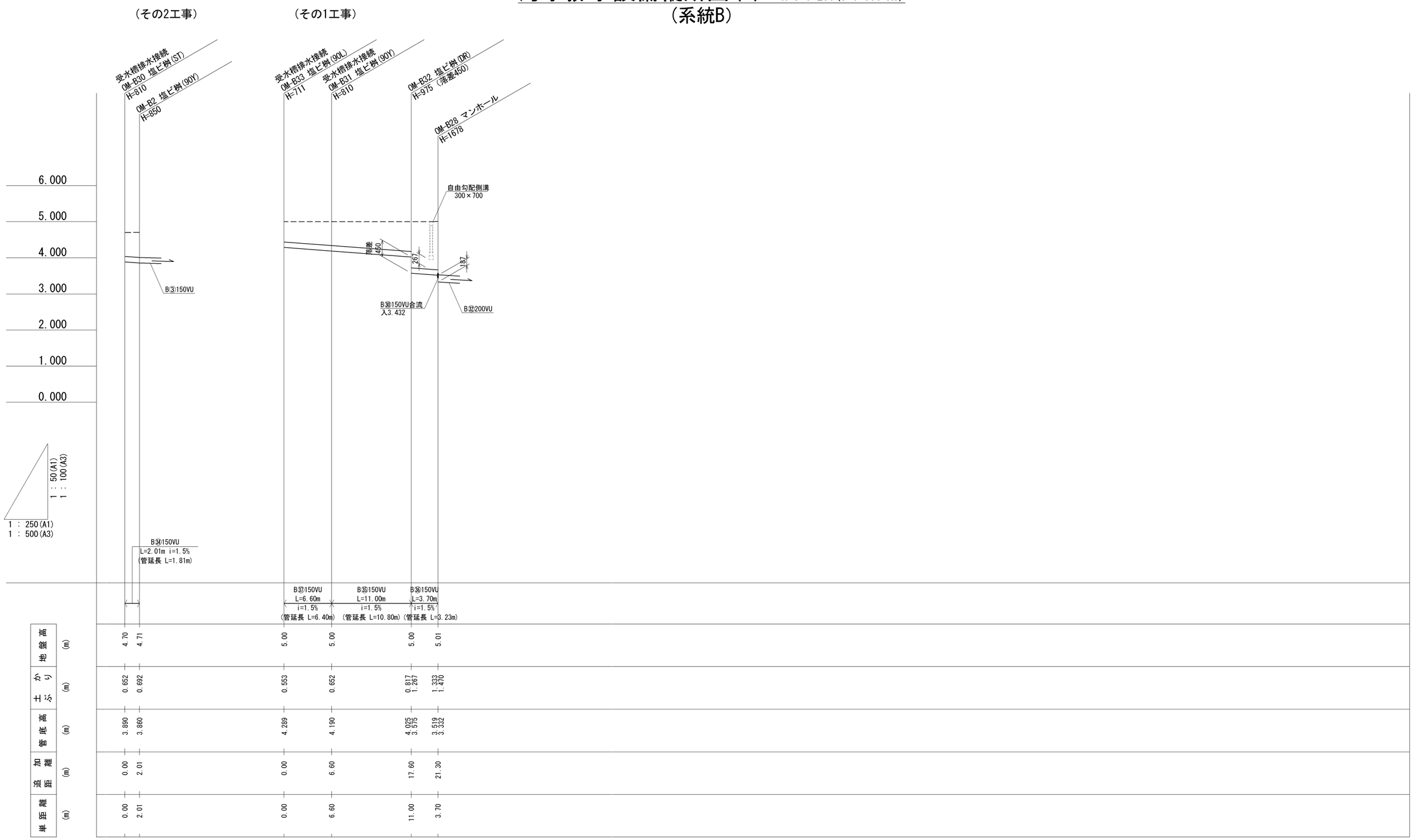


| | | |
|---|---|---|
| No. 49/116 | 工事名 | 令和７年度<br>(仮称)神根総合運動公園整備工事(その２) |
| 川口市 建設部<br>施設整備室 | 図面名 | 汚水排水設備縦断図 (5) |
| | | 縮尺:1/50・250(A1)・1/100・500(A3) |