符号	01 / SLW
形状	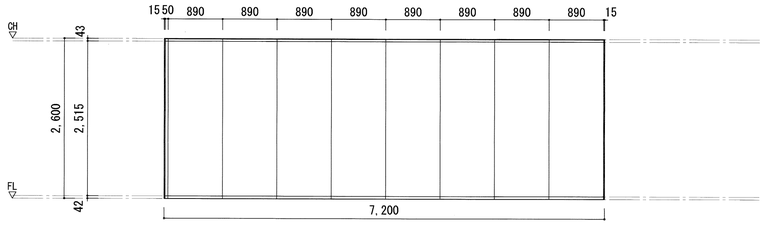
使用箇所	会議室・視聴覚室
型式　箇所数	ｽﾗｲﾃﾞｨﾝｸﾞｳｫｰﾙ　1カ所
見込　材質	厚:73　スチール
硝子　仕上	-　厚: 0.6t 化粧鋼板
建具金物	附属金物一式
備考	詳細仕様は詳細図参照(A-052図)

符号	
形状	
使用箇所	
型式　箇所数	
見込　材質	
硝子　仕上	
建具金物	
備考	

符号	
形状	
使用箇所	
型式　箇所数	
見込　材質	
硝子　仕上	
建具金物	
備考	

注意
1. 金属製建具は、全て原寸図提出の上監督員の承認を得ること。
2. 原寸図又は現場の納り上多少の形状寸法の変更はあるものとする。
3. 本建具表には造作戸棚等の建具は記載していないが各詳細図及その他の図面に依り工作図を作成し監督員の承認を得てもれなく作製する。
4. 建具金物は特記を除きｽﾃﾝﾚｽｽﾁｰﾙ製とする。
5. 本建具表の見付寸法は仕上り寸法を示すものとする。
6. 合板ﾌﾗｯｼｭに使用する合板は特記を除き　厚mmL耐水合板ﾀｲﾌﾟ Ⅰとする。
7. 練付化粧合板、ﾌﾟﾘﾝﾄ合板、ﾎﾟﾘｴｽﾃﾙ化粧合板等の仕様は内装工事の項に準ずる。
8. 網戸は特記を除きSUSｽｸﾘｰﾝ貼りとする。
9. ADの引棒はSUS製(HL仕上)、LSD・LHDは木製取手(L=450)とする。
10. ﾚﾊﾞｰﾊﾝﾄﾞﾙは、美和ﾛｯｸ(株)　64type(SB)とする。
11. 2階以上のAWについては、全て開放制限付とする。
12. 排煙オペレーターは隠ぺい式とする。

建具符号凡例

AW	ｱﾙﾐﾆｳﾑ製窓	SSW	ｽﾃﾝﾚｽｽﾁｰﾙ製窓
AD	ｱﾙﾐﾆｳﾑ製扉	SSD	ｽﾃﾝﾚｽｽﾁｰﾙ製扉
AG	ｱﾙﾐﾆｳﾑ製ｶﾞﾗﾘ	SSH	ｽﾃﾝﾚｽｽﾁｰﾙ製ｼｬｯﾀｰ
AP	ｱﾙﾐﾆｳﾑ製ﾊﾟｰﾃｨｼｮﾝ	LD	軽量ｽﾁｰﾙ製扉
AF	ｱﾙﾐﾆｳﾑ製格子ﾌｪﾝｽ	LHD	軽量ｽﾁｰﾙ製ﾊﾝｶﾞｰ扉
SW	ｽﾁｰﾙ製窓	ACD	ｱｺｰﾃﾞｨｵﾝﾄﾞｱｰ
SD	ｽﾁｰﾙ製扉	SLW	ｽﾗｲﾃﾞｨﾝｸﾞｳｫｰﾙ
SG	ｽﾁｰﾙ製ｶﾞﾗﾘ	W	木製窓
SH	ｽﾁｰﾙ製ｼｬｯﾀｰ	WD	木製扉
SP	ｽﾁｰﾙ製ﾊﾟｰﾃｨｼｮﾝ	F	襖戸
HD	ｽﾁｰﾙ製ﾊﾝｶﾞｰ扉	S	障子

建具金物符号凡例

BH	ｽﾃﾝﾚｽ丁番	LH	ﾚﾊﾞｰﾊﾝﾄﾞﾙ
PH	ﾋﾟﾎﾞｯﾄﾋﾝｼﾞ	CH	ｹｰｽﾊﾝﾄﾞﾙ
FH	ﾌﾛｱﾋﾝｼﾞ(NS)はｽﾄｯﾊﾟｰ無しを示す。	GH	ｸﾞﾚｰﾄﾊﾝﾄﾞﾙ･ｸﾞﾚｰﾄﾝ締まり
AH	ｵｰﾄﾋﾝｼﾞ	ST	ｼﾘﾝﾀﾞｰ本締り錠(ST)はｻﾑﾀｰﾝ付を示す。
LBH	ﾗﾊﾞﾄﾘﾋﾝｼﾞ	CK	ｼﾘﾝﾀﾞｰ本締り錠
DC	ﾄﾞｱｸﾛｰｻﾞｰ(Ⅰ型)	MK	ﾓﾉﾛｯｸ錠(ST)はｻﾑﾀｰﾝ付を示す。
CDC	隠ぺい型ﾄﾞｱﾁｪｯｸ(NS)はｽﾄｯﾊﾟｰ無しを示す。	ECK	非常開放装置付ｼﾘﾝﾀﾞｰ錠
DS	戸当り	TK	点検口用錠
LBS	ﾗﾊﾞﾄﾘｽﾄｯﾊﾟｰ(帽子掛け付)	BK	浴室錠
FB	ﾌﾗｯｼｭ落し	PUH	押板・引手・取手
NH	ｼﾘﾝﾀﾞｰ錠付握り玉(N)は空錠を示す。	PUB	押棒・引棒(特記以外はｽﾃﾝﾚｽ錠とする。)

SDS	ｽﾃﾝﾚｽ製踏擦(特記以外は、[-40x20x2.0とする。)
SUF	ｽﾃﾝﾚｽ製下枠(特記以外は水切型とする。)
UR	ｱｰｽﾃﾝﾚｰﾙ(ｽﾃﾝﾚｽ製)
HR	ﾊﾝｶﾞｰﾚｰﾙ
DR	戸車
ALF	ｱﾙﾐ水切板
ALC	ｱﾙﾐ額縁(特記以外は、25x　とする。)
ALP	額縁取り付け用ｱﾝｶﾞﾙﾋﾞｰｽ
SLC	ｽﾁｰﾙ額縁(特記以外は、25x　とする。)
OP	排煙用ｵﾍﾟﾚｰﾀｰ装置一式)
防	防火設備を示す。(H12建告1360号)
特	特定防火設備を示す。(H12建告1369号)

ｶﾞﾗｽ符号凡例

FL	ﾌﾛｰﾄ硝子
P	磨板硝子
F	型板硝子
FW	網入型板硝子(特記を除き、網入・線入とする。)
PW	網入磨板硝子(特記を除き、網入・線入とする。)
ST	強化硝子((学)は学校用強化硝子、(型)は型板強化硝子とする。)
SRG	熱線反射硝子
KG	耐熱結晶化硝子

(注)防火設備・特定防火設備のｶﾞﾗｽ留材はｼｰﾘﾝｸﾞ、その他は特記を除きｼｰﾘﾝｸﾞ・ｶﾞｽｹｯﾄとする。
(注)特記以外は障子見込は40とする。但し特定防火設備等、認定によるものはﾒｰｶｰ仕様ｻｲｽﾞとする。
(注)遮煙性能については、S48年建告2564号に準じることとする。

一級建築士事務所　東京都登録第4539号
株式会社 楠山設計
東京都千代田区神田小川町３－２０

意匠設計	一級建築士登録第 301497 号 高橋　徹	
構造設計	一級建築士登録第 271669 号 構造設計一級建築士登録第 6676 号 仮屋園　耕一	

DATE	
2025.03.31	

決裁印

川口市 -7.5.12 建築課

TITLE 根岸公民館改築工事
SUBTITLE 建具表(4)
SCALE A1 : 1/50　A3 : 1/100
APPROVE BY　CHECKED BY　DRAWN BY
DRAWN NO. 設計図　意匠　A - 046

SSD-1 | 引き分け自動扉＋FIX窓　内観姿図　平面図 | S=1/20

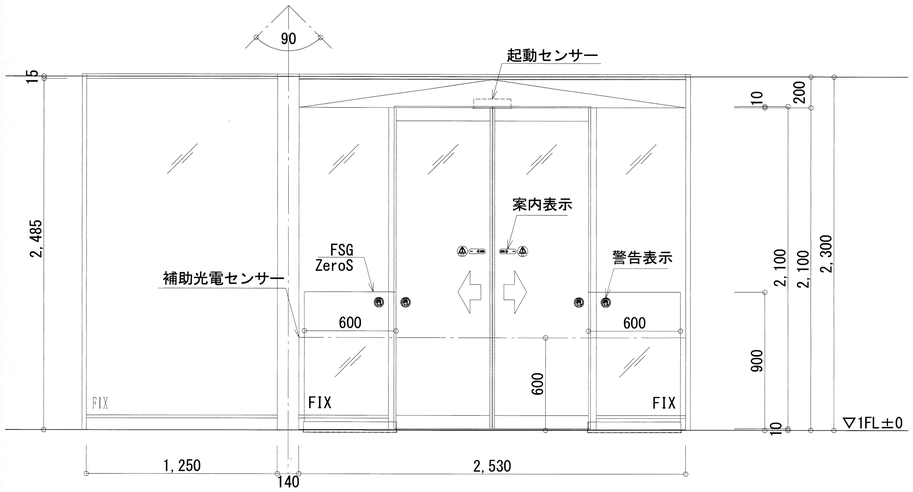

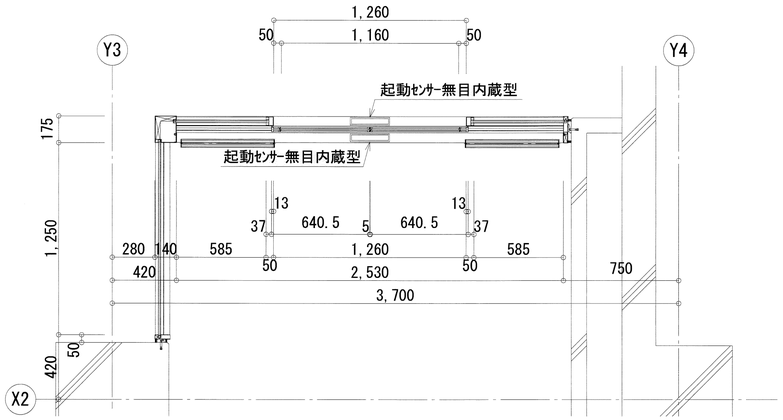

【ミライロ　対応自動ドア】
【遠隔モニタリングシステムFi-R 対応自動ドア】
スマートレール
スリムタイトドア32
防護柵　FSGZero　ガラスt12

符号	01	数量	取付場所	1 F	曲ゲ加工
	SSD	1	風除室		角出シ0.8mm残シ
サッシ材質・仕上	枠：SUS304 t1.5				HL仕上
	戸：スリムタイトドア32				HL仕上
戸の質量（1枚当り）	約　45 kg／耐荷重120 kg				

自 動 ド ア 装 置（1ヶ所当り）

名　称			数量	備　考
開閉方式	両引き		1s	フルテック製
起動装置	内部 光線センサー	無目内蔵型	1	
補助装置	外部 光線センサー	無目内蔵型	1	
補助光電センサー	光電センサー	1ビーム	1s	

ガラス関係

ガラス種類	戸　：強化ガラス トーメイ t8.0
	FIX：強化ガラス トーメイ t8.0

自動ドア信号線仕様

自動ドア電源	AC100V 5A 接地線付	電気工事

SSD-1 | 平面詳細図 | S=1/2.5

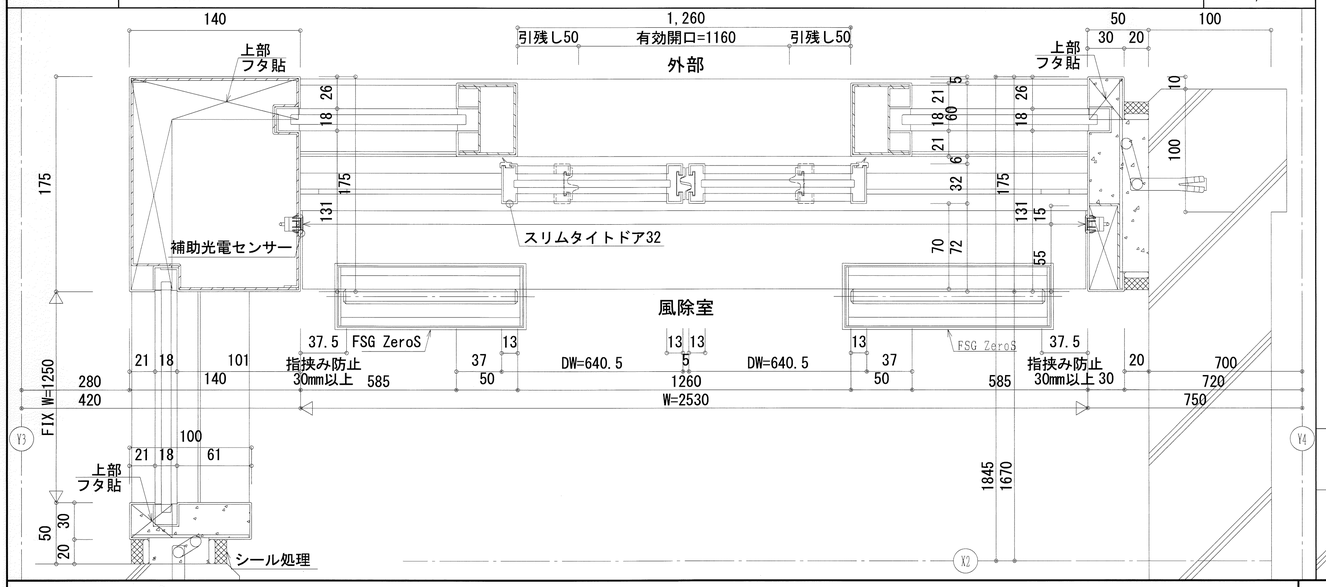

SSD-1 | 引き分け自動扉＋FIX窓　断面詳細図 | S=1/2.5

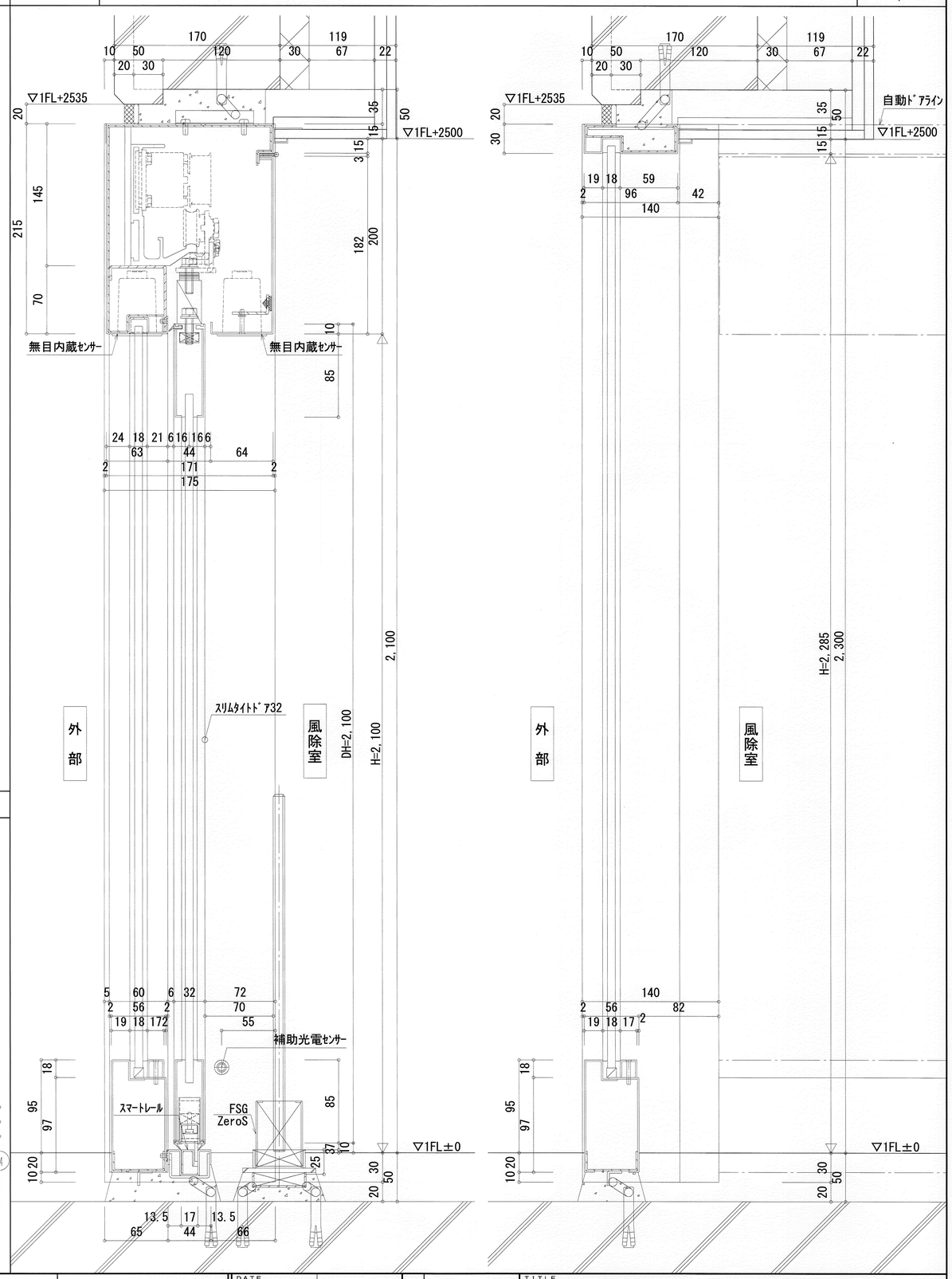

一級建築士事務所　東京都登録第4539号
株式会社 楠山設計
東京都千代田区神田小川町３－２０

意匠設計	一級建築士登録第 301497 号 高 橋 徹	
構造設計	一級建築士登録第 271669 号 構造設計一級建築士登録第 6676 号 仮 屋 園 耕 一	

DATE: 2025.03.31

決裁印　川口市 -7.5.12 建築課

TITLE: 根岸公民館改築工事
SUBTITLE: 建具詳細図(1)
SCALE: A1：1/2.5、20　A3：1/5、40
APPROVE BY　CHECKED BY　DRAWN BY
DRAWN NO.　設計図　意匠　A－047

SSD-03 引き分け自動扉　内観姿図　平面図 S=1/20

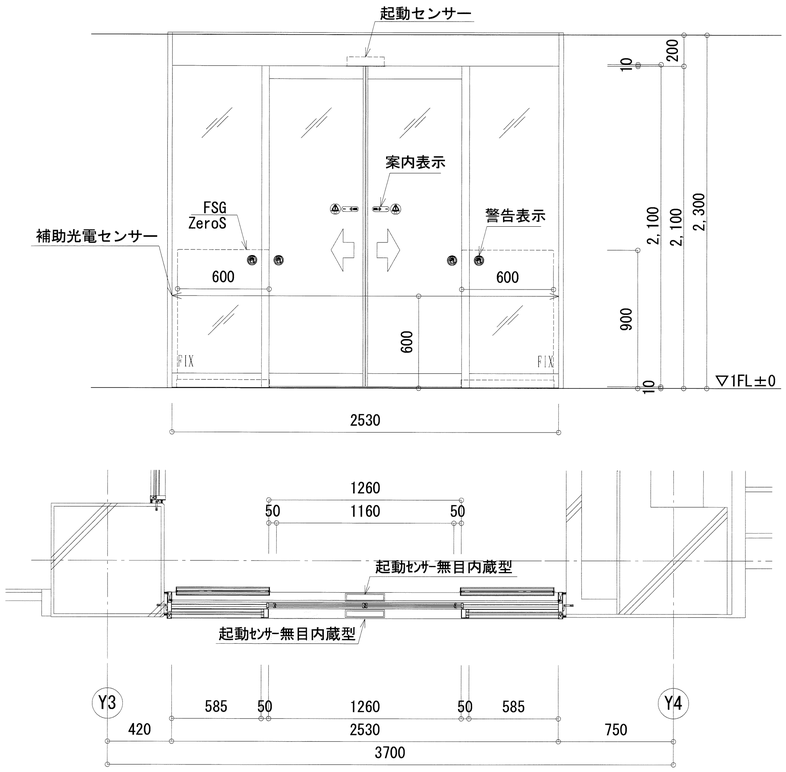

【ミライロ　対応自動ドア】
【遠隔モニタリングシステムFi-R 対応自動ドア】
スマートレール
スリムタイトドア32
防護柵　FSGZero　ガラスt12

符号	03	数量	取付場所	1 F	曲ゲ加工
	SSD	1	風除室		角出シ0.8mm残シ
サッシ材質・仕上	枠：SUS304 t1.5			HL仕上	
	戸：スリムタイトドア32			HL仕上	
戸の質量（1枚当り）	約 45kg／耐荷重120kg				

自動ドア装置（1ヶ所当り）

名称			数量	備考
開閉方式	両引き		1s	フルテック製
起動装置	内部 光線センサー	無目内蔵型	1	
補助装置	外部 光線センサー	無目内蔵型	1	.
補助光電センサー	光電センサー	1ビーム	1s	

ガラス関係

ガラス種類	戸：強化ガラス トーメイ t8.0
	FIX：強化ガラス トーメイ t8.0

自動ドア信号線仕様

自動ドア電源	AC100V 5A 接地線付	電気工事

SSD-03 引き分け自動扉　平面詳細図 S=1/2

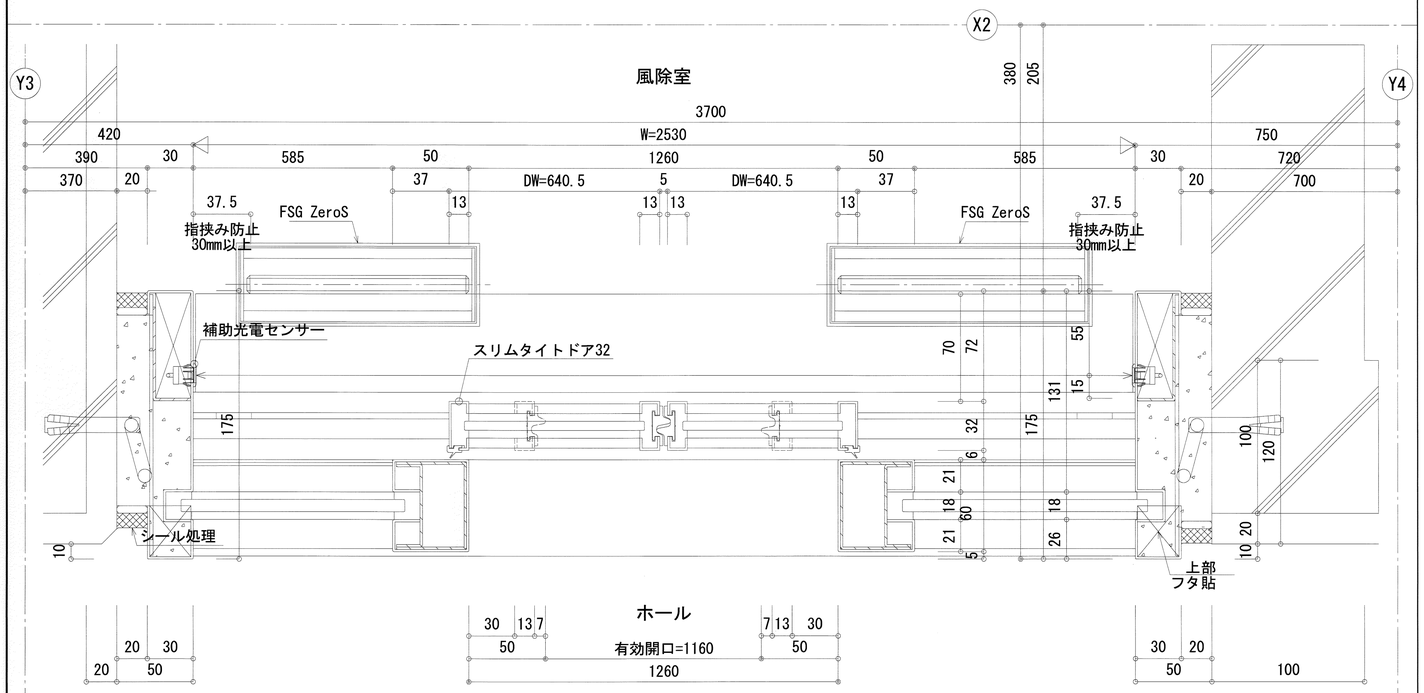

SSD-03 引き分け自動扉　断面詳細図 S=1/2

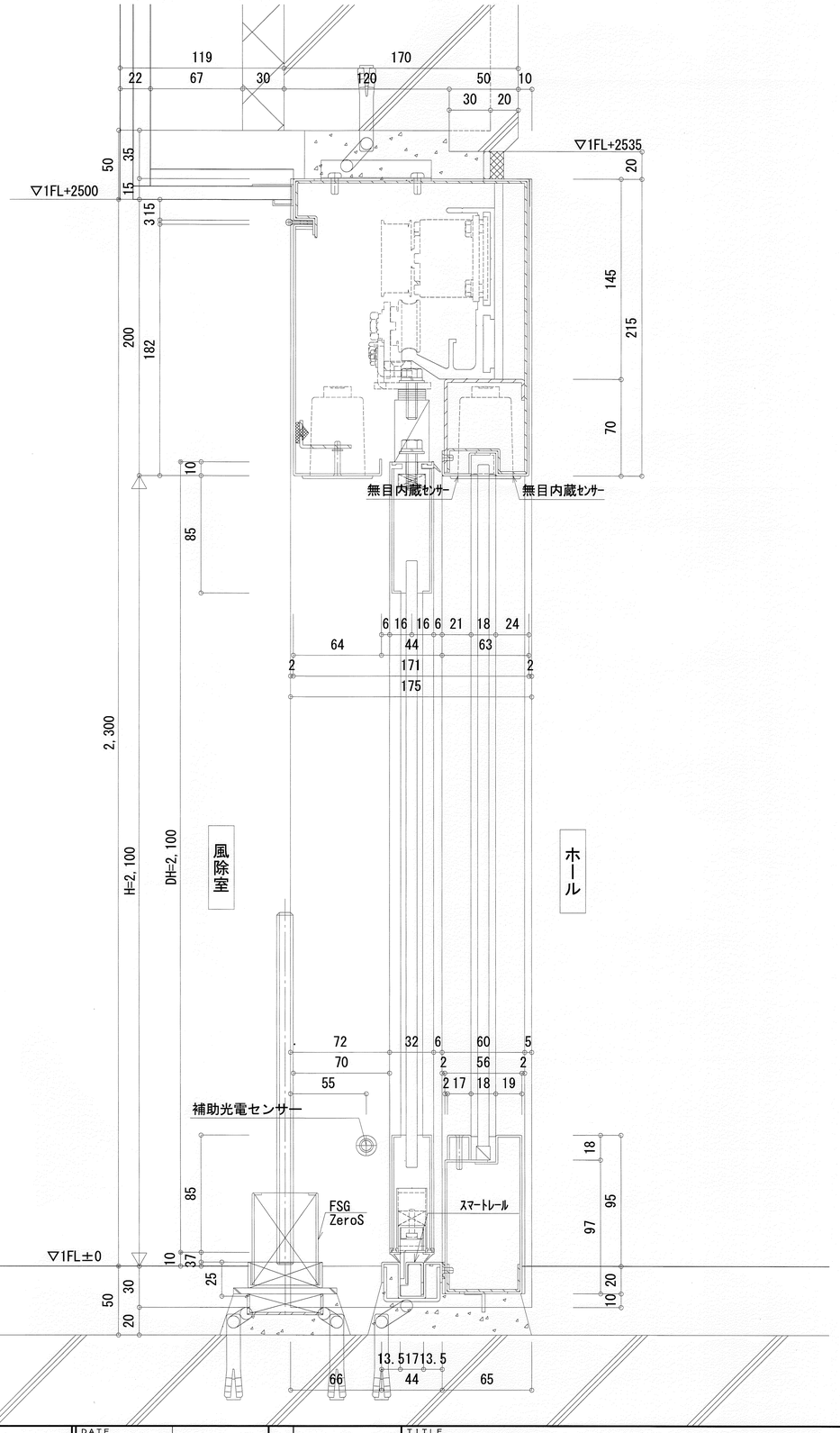

一級建築士事務所　東京都登録第4539号
株式会社 楠山設計
東京都千代田区神田小川町３－２０

意匠設計	一級建築士登録第 301497 号 高橋 徹	
構造設計	一級建築士登録第 271669 号 構造設計一級建築士登録第 6676 号 仮屋園 耕一	

DATE 2025.03.31

決裁印　川口市 -7.5.12 建築課

TITLE 根岸公民館改築工事
SUBTITLE 建具詳細図(2)
SCALE A1：1/2、20 A3：1/4、40
APPROVE BY　CHECKED BY　DRAWN BY
DRAWN NO. 設計図 意匠 A－048

CW-01 | FIX連段窓 断面詳細図 | S=1/20

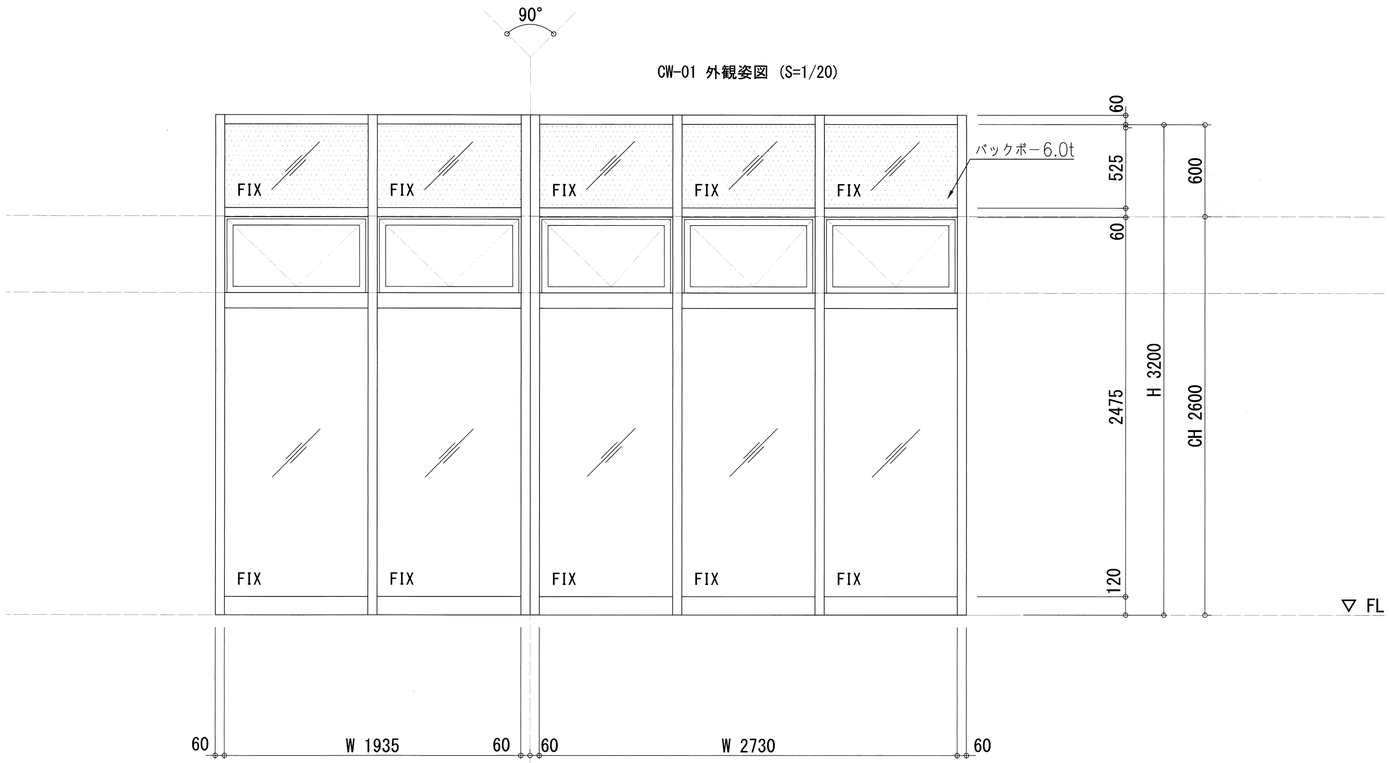

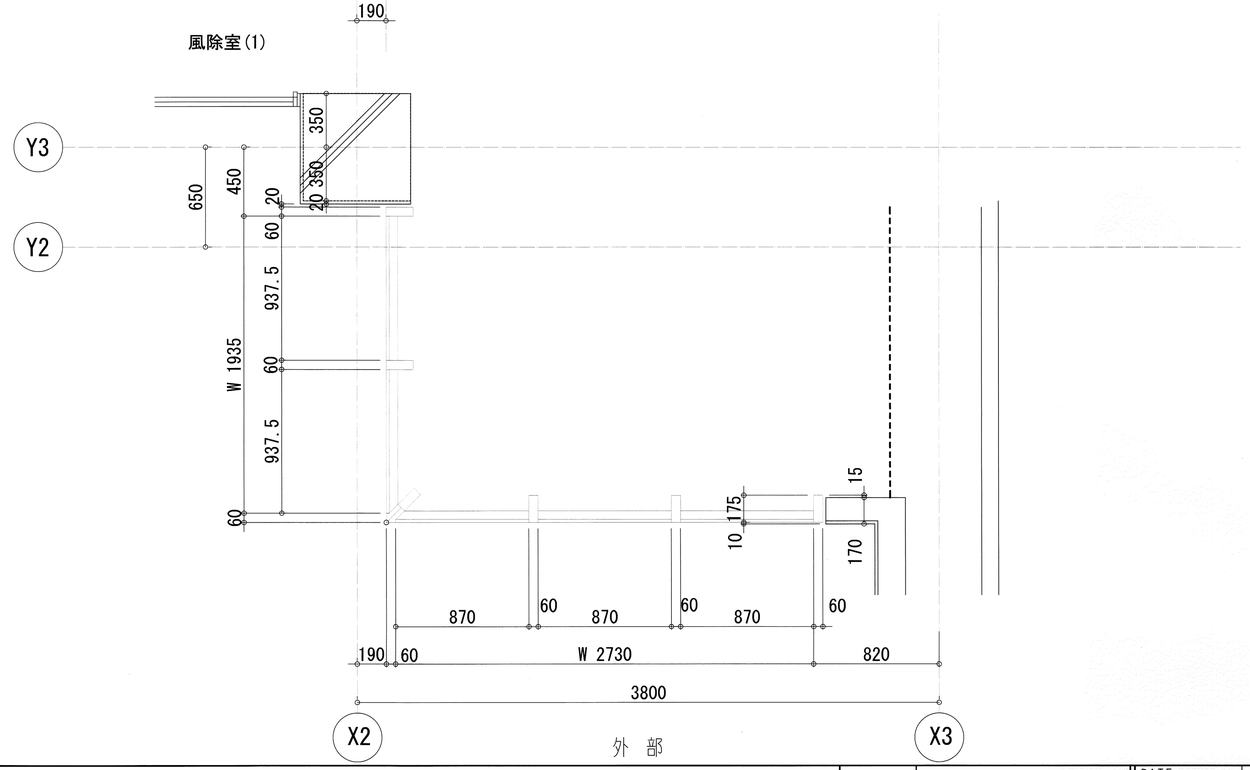

設計性能仕様条件

防火性能	・ 非防火
表面処理	・ ヘアライン仕上
鋼板の種類	・ SUS304
曲げ加工	・ 角出し曲げ
耐風圧性能	・ S-4

一級建築士事務所　東京都登録第4539号
株式会社 楠山設計
東京都千代田区神田小川町３－２０

意匠設計	一級建築士登録第 301497 号 高 橋 徹	DATE 2025.03.31	決裁印
構造設計	一級建築士登録第 271669 号 構造設計一級建築士登録第 6676 号 仮 屋 園 耕 一		

川口市 -7.5.12 建築課

TITLE 根岸公民館改築工事
SUBTITLE 建具詳細図(3)
SCALE A1：1/2 A3：1/4
APPROVE BY | CHECKED BY | DRAWN BY
DRAWN NO. 設計図 意匠 A－049

CW-01 | FIX連段窓 断面詳細図 | S=1/2

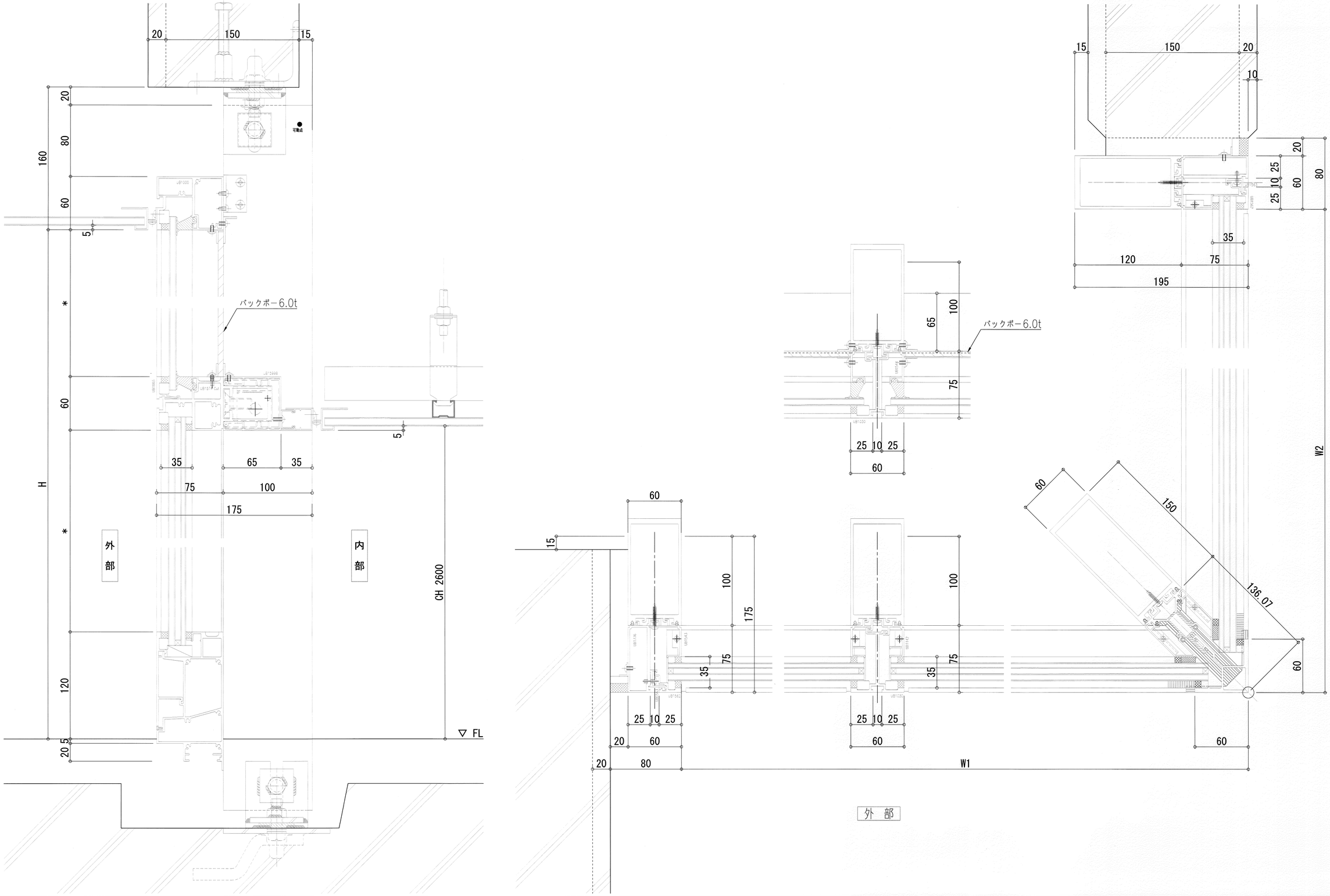

一級建築士事務所　東京都登録第4539号

株式会社 楠山設計

東京都千代田区神田小川町３－２０

意匠設計	一級建築士登録第 301497 号 高 橋 徹	DATE	2025.03.31
構造設計	一級建築士登録第 271669 号 構造設計一級建築士登録第 6676 号 仮 屋 薗 耕 一		

決裁印

川口市 -7.5.12 建築課

TITLE 根岸公民館改築工事

SUBTITLE 建具詳細図(4)

SCALE A1：1/2 A3：1/4

APPROVE BY | CHECKED BY | DRAWN BY

DRAWN NO. 設計図 意匠 A－050

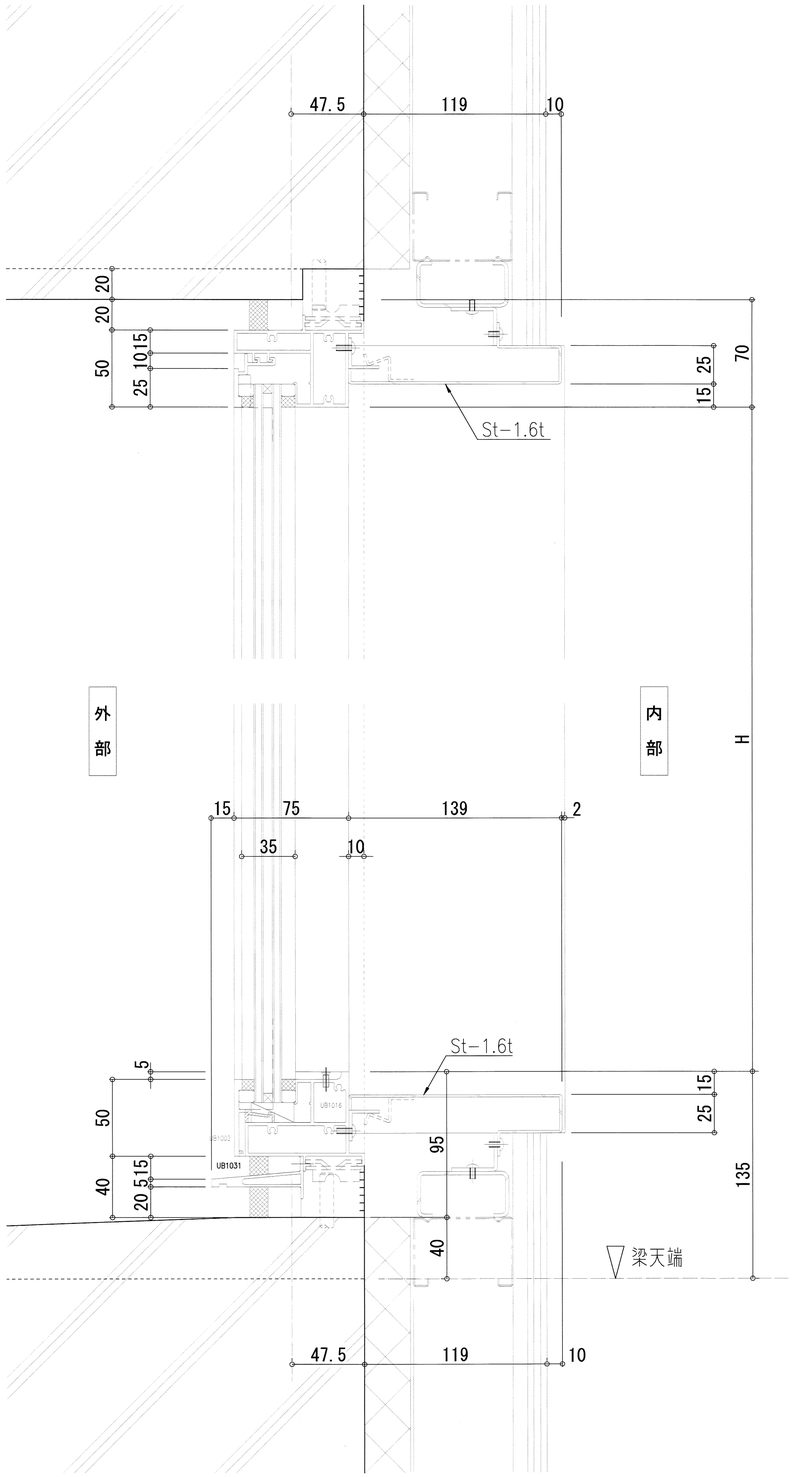

AW-09、10 外観姿図 (S=1/20)
※AW-10については反転した姿図とする。

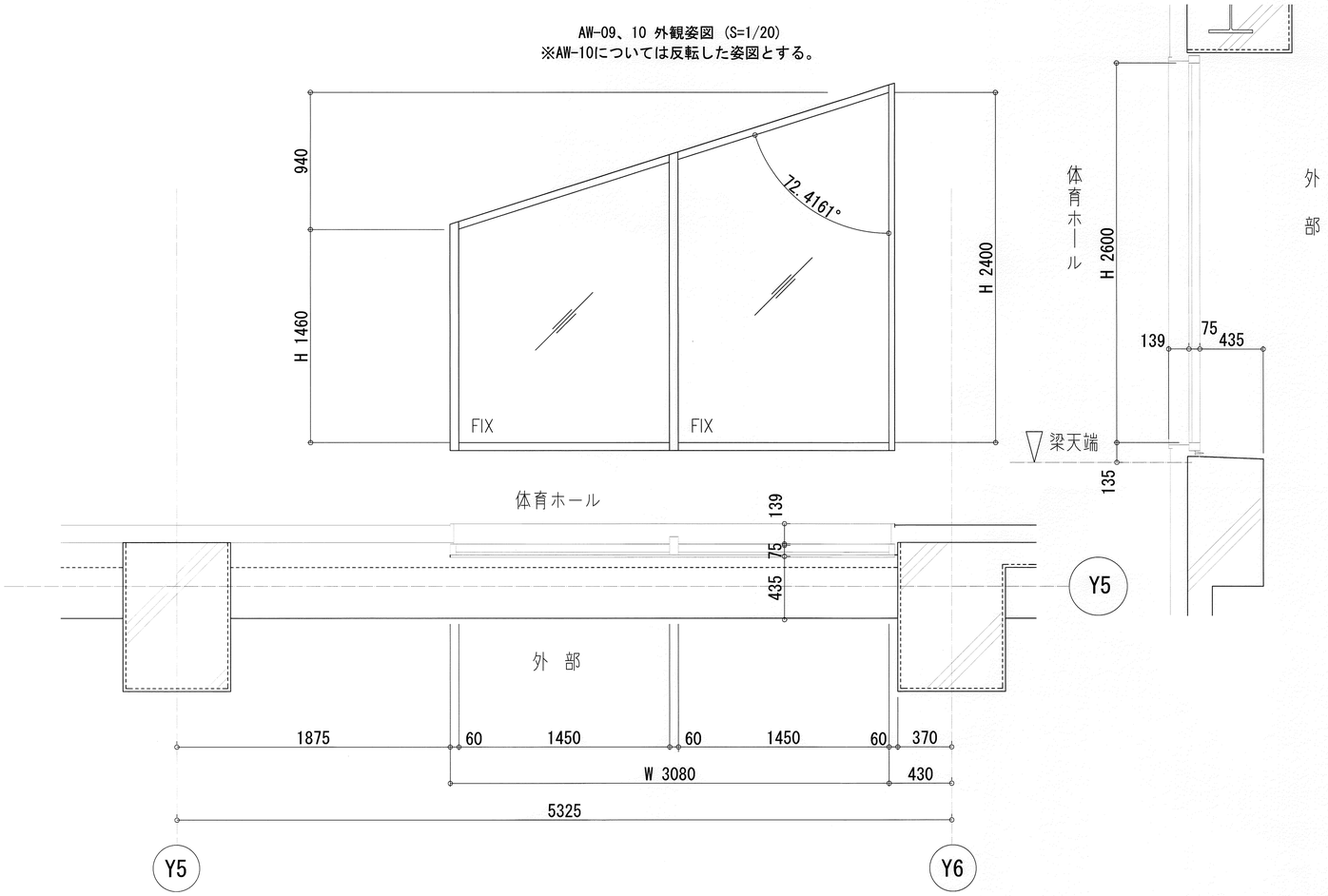

設計性能仕様条件

耐風圧性能	・ S-4(1,800N/m)
気密性能	・ A-4(2等級線)
水密性能	・ W-5(500Pa)
遮音性能	・ T-2(30等級線)
防火性能	・ 非防火
表面処理	・ A1(JIS H 8602-2010に基づく)
ガラスに関して	・ ガラスの厚さ、かかり代等の数値は参考値です。

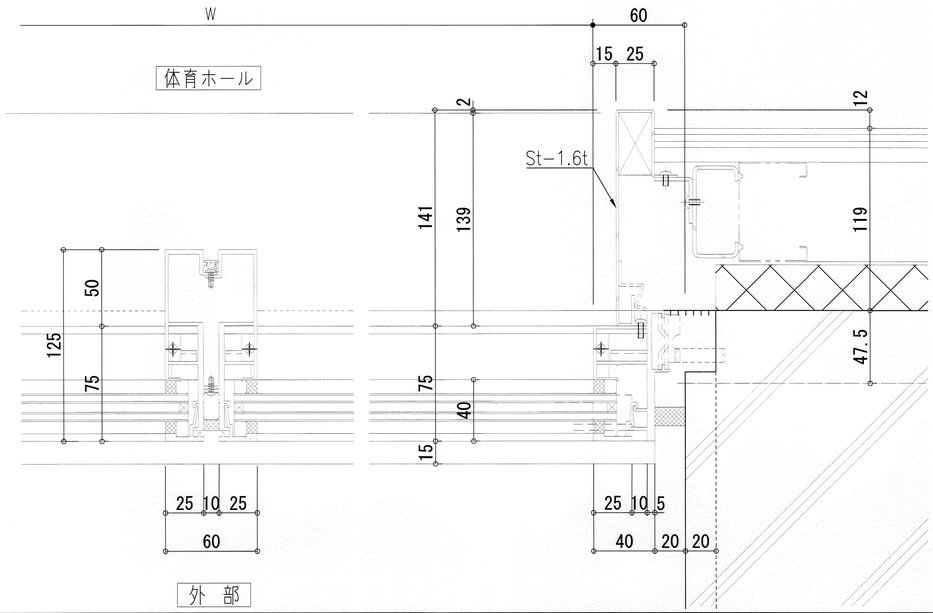

一級建築士事務所　東京都登録第4539号
株式会社 楠山設計
東京都千代田区神田小川町３－２０

意匠設計	一級建築士登録第 301497 号 高橋 徹	DATE 2025.03.31	決裁印
構造設計	一級建築士登録第 271669 号 構造設計一級建築士登録第 6676 号 仮屋薗 耕一		

川口市 -7.5.12 建築課

TITLE 根岸公民館改築工事
SUBTITLE 建具詳細図(5)
SCALE A1：1/2 A3：1/4
APPROVE BY | CHECKED BY | DRAWN BY
DRAWN NO. 設計図 意匠 A－051

AW-08 | ランマ外開き窓+FIX連段窓 断面詳細図 | S=1/2

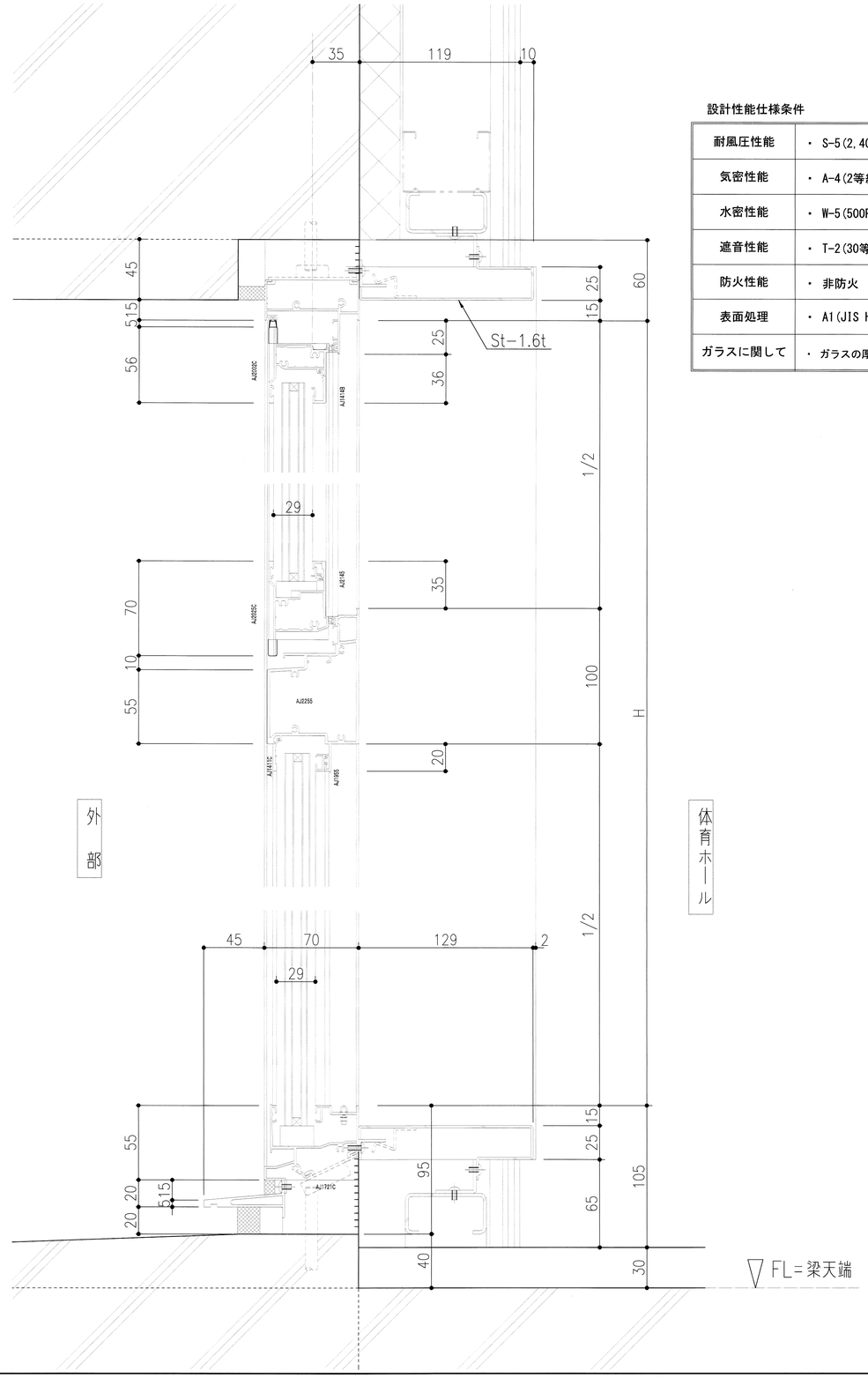

設計性能仕様条件

耐風圧性能	・ S-5(2,400N/m)
気密性能	・ A-4(2等級線)
水密性能	・ W-5(500Pa)
遮音性能	・ T-2(30等級線)
防火性能	・ 非防火
表面処理	・ A1(JIS H 8602-2010に基づく)
ガラスに関して	・ ガラスの厚さ、かかり代等の数値は参考値です。

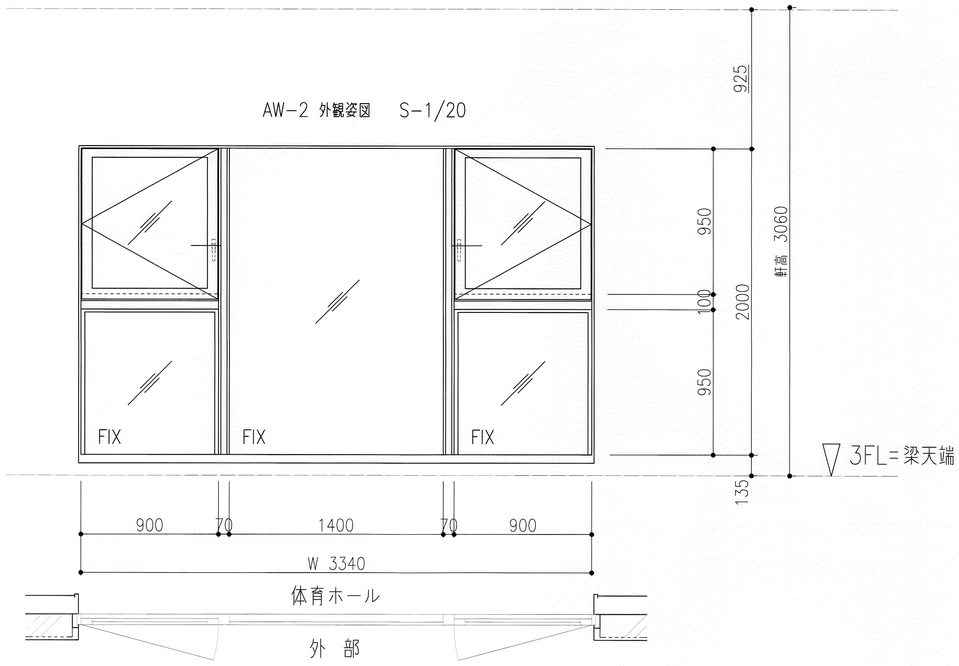

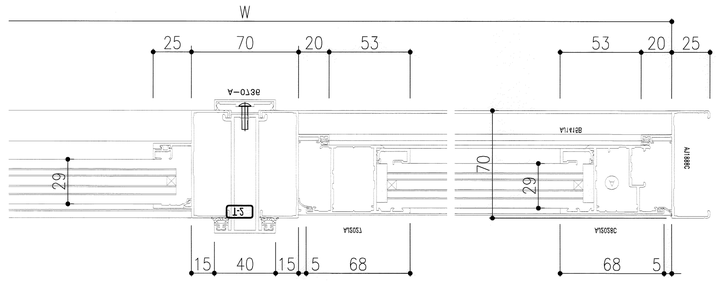

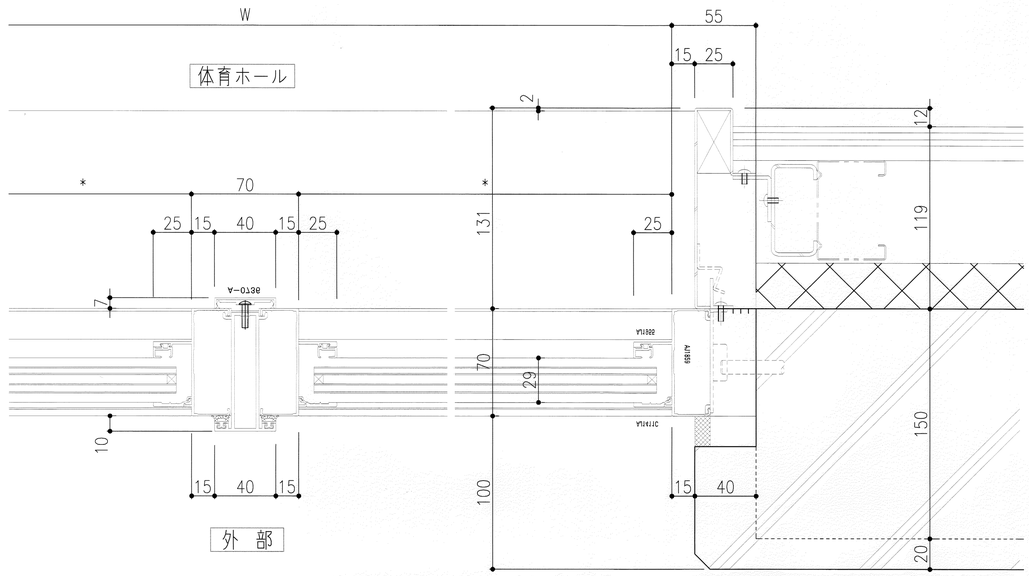

一級建築士事務所 東京都登録第4539号
株式会社 楠山設計
東京都千代田区神田小川町３－２０

意匠設計	一級建築士登録第 301497 号 高橋 徹	DATE 2025.03.31	決裁印
構造設計	一級建築士登録第 271669 号 構造設計一級建築士登録第 6676 号 仮屋薗 耕一		

川口市 -7.5.12 建築課

TITLE 根岸公民館改築工事
SUBTITLE 建具詳細図(6)
SCALE A1：1/2 A3：1/4
APPROVE BY | CHECKED BY | DRAWN BY
DRAWN NO. 設計図 意匠 A－052

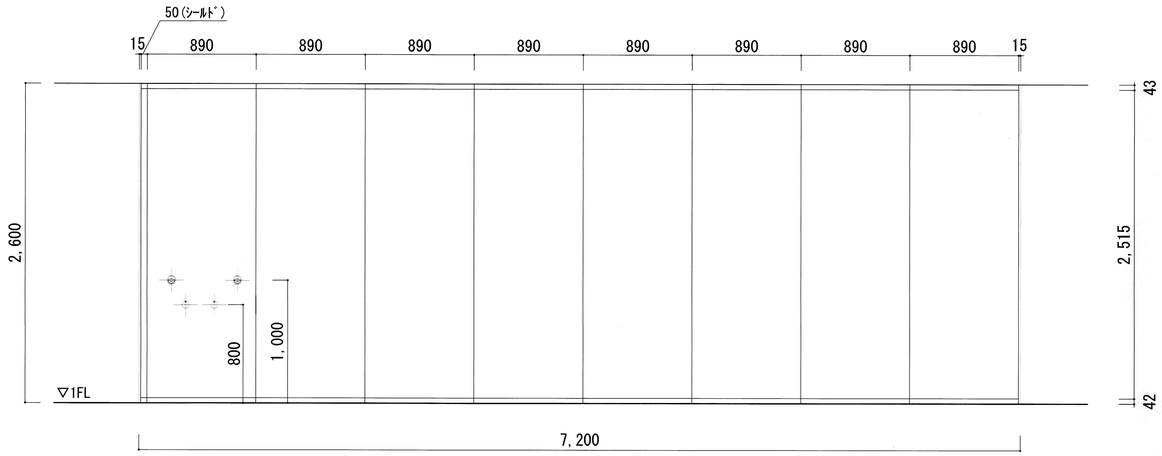

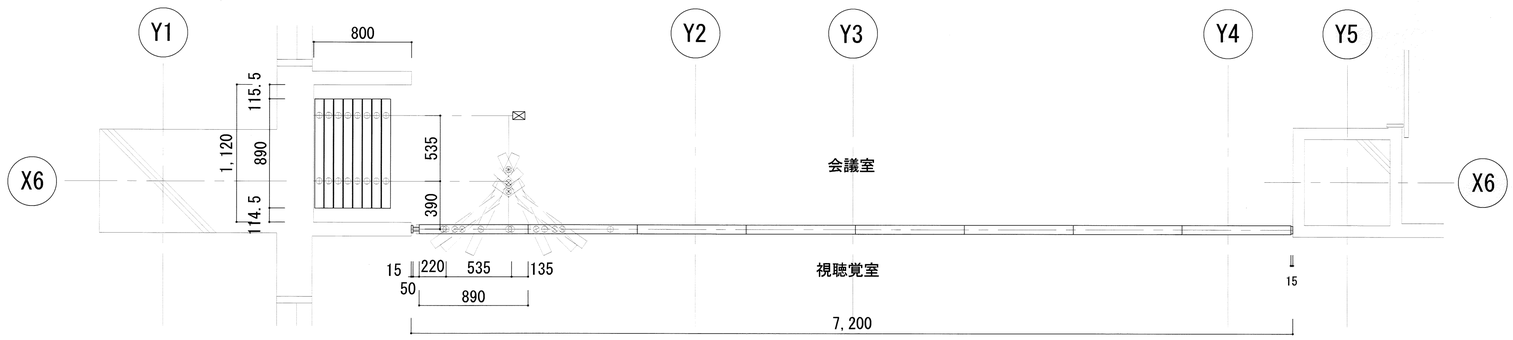

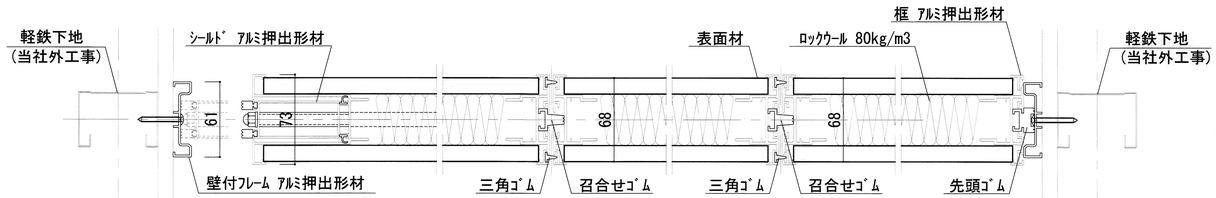

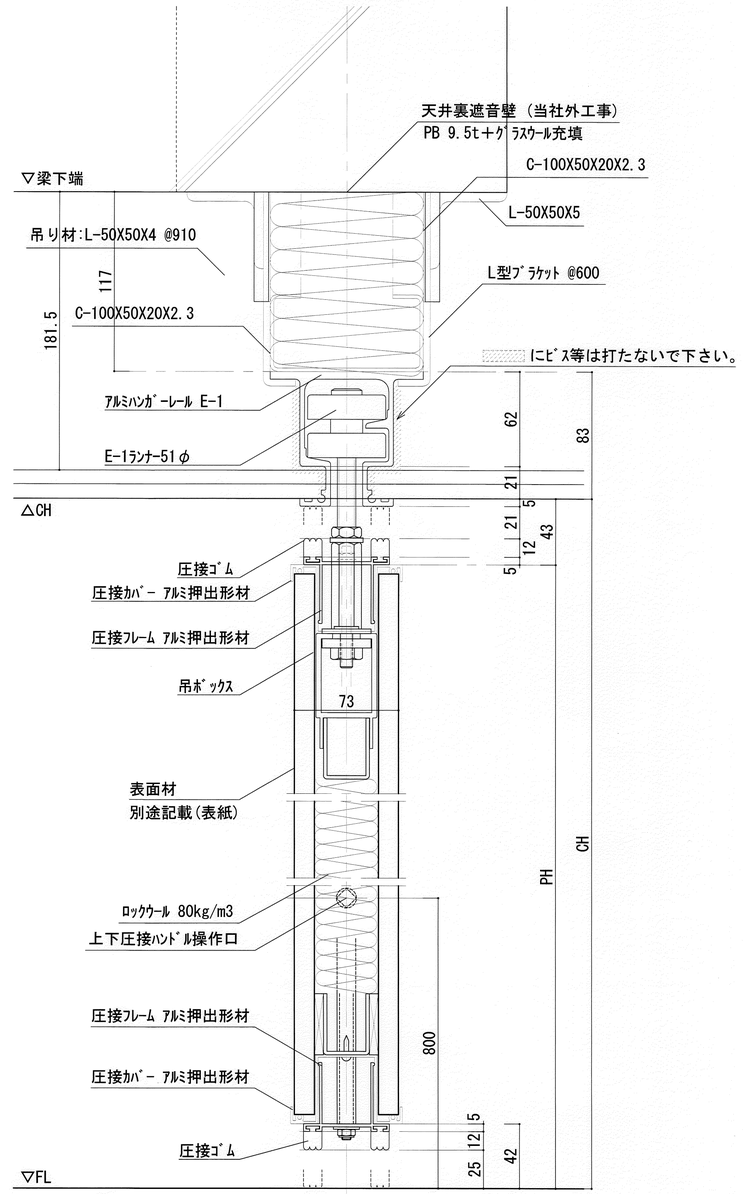

区分	部材名	材料仕様
パネル	表面材	化粧鋼板0.6mmまたは亜鉛メッキ鋼板0.6～1.0mm
	芯材（遮音材）	ロックウール
	召合せ框	アルミ
	圧接装置	ギヤ式
	ランナー	樹脂ランナー、ベアリングランナー
	金物	ｹｰｽﾊﾝﾄﾞﾙ，ｷﾞﾔﾊﾝﾄﾞﾙ，ﾊﾝﾄﾞﾙ操作口用丸座等、一式
ハンガーレール		アルミ
備考	・パネル１枚の最大製作可能重量は250kg ・中心周波数500Hz時のパネル単体の透過損失(dB)は49.0dB（試験値） ・ガラス工事は別途工事とする（腰窓が入ることで遮音性能は落ちます） ・天井内遮音壁の工事は別途工事とする ・床、壁等のハツリが必要な部分は別途工事とする	

一級建築士事務所　東京都登録第4539号
株式会社 楠山設計
東京都千代田区神田小川町３－２０

意匠設計	一級建築士登録第 301497 号 高 橋 徹	DATE	2025.03.31
構造設計	一級建築士登録第 271669 号 構造設計一級建築士登録第 6676 号 仮 屋 薗 耕 一	決裁印	川口市 -7.5.12 建築課

TITLE 根岸公民館改築工事
SUBTITLE 建具詳細図(7) ｽﾗｲﾃﾞｨﾝｸﾞｳｫｰﾙ(SLW-01)
SCALE A1：1/25 A3：1/50
APPROVE BY　CHECKED BY　DRAWN BY
DRAWN NO. 設計図 意匠 A－053

符号	数量	枠形状	S T・SAT・PAT
16 / SD	1	性　能	特防・防火・一般

仕　上	枠:現場SOP（別途） 戸:片面木貼り　片面現場SOP（別途）

金具品名	メーカー	品番型式	単位数量	備考
ﾊﾝｶﾞｰﾚｰﾙ	ﾀﾞｲｹﾝ	#4 HR	1	
吊車	ﾀﾞｲｹﾝ	#4 4WH	2	
ﾊﾝｶﾞｰﾌﾞﾗｹｯﾄ	ﾀﾞｲｹﾝ	#4 BOX	5	横受一連
ガイドローラー	ﾀﾞｲｹﾝ	#3 GRO	2	
錠前	美和	FG3-1	1	BS51
彫込引手	＊＊	＊＊	1	＊＊
ｸｯｼｮﾝｺﾞﾑ	ﾏﾂｴｲ	SO-906	2	3mm
戸当りゴム	ﾏﾂｴｲ	MEK-2530	2	黒

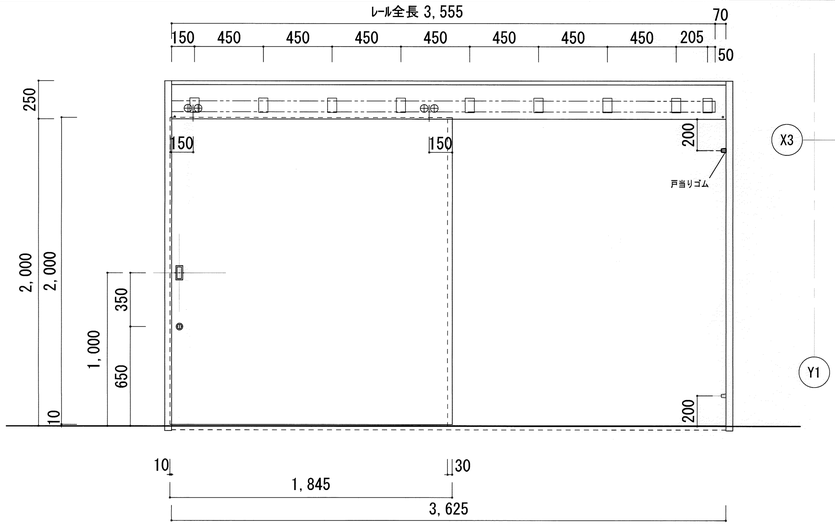

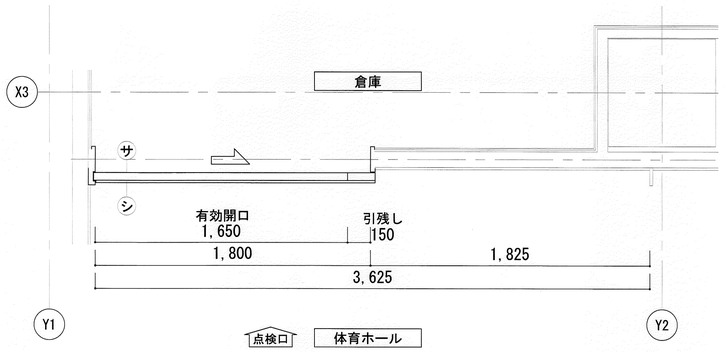

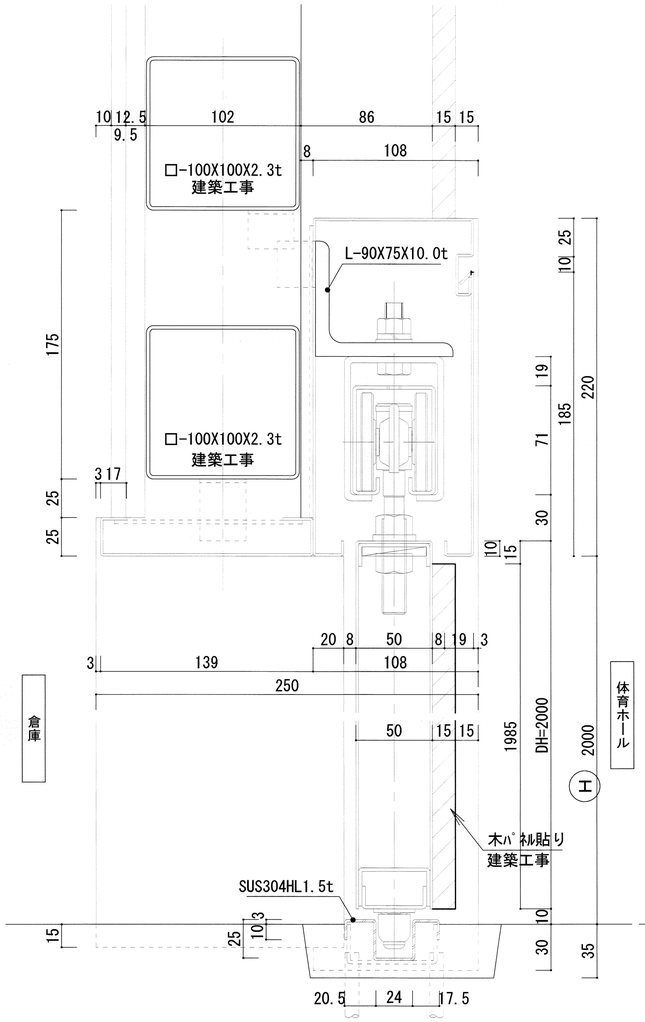

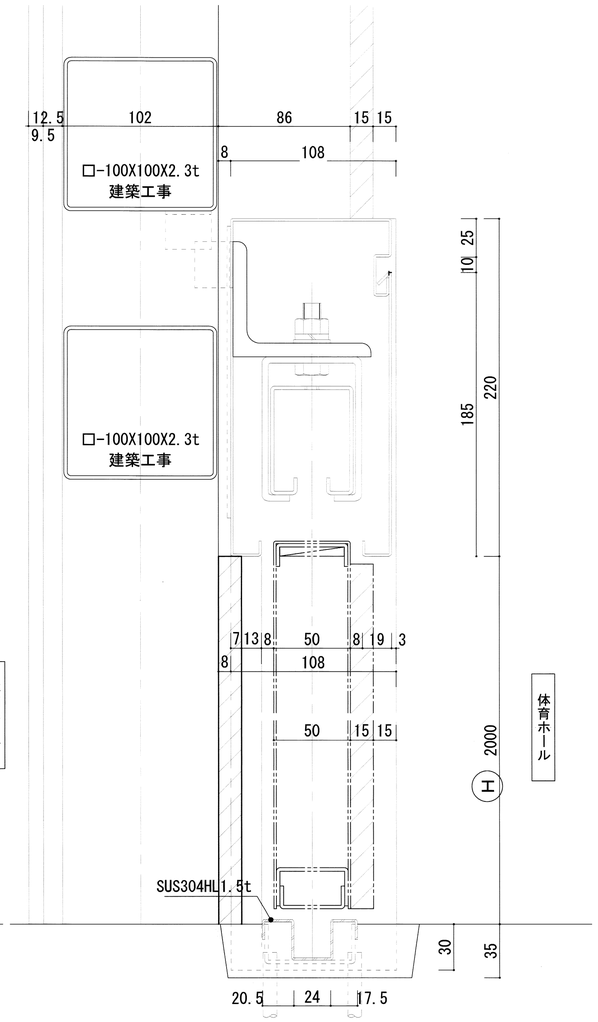

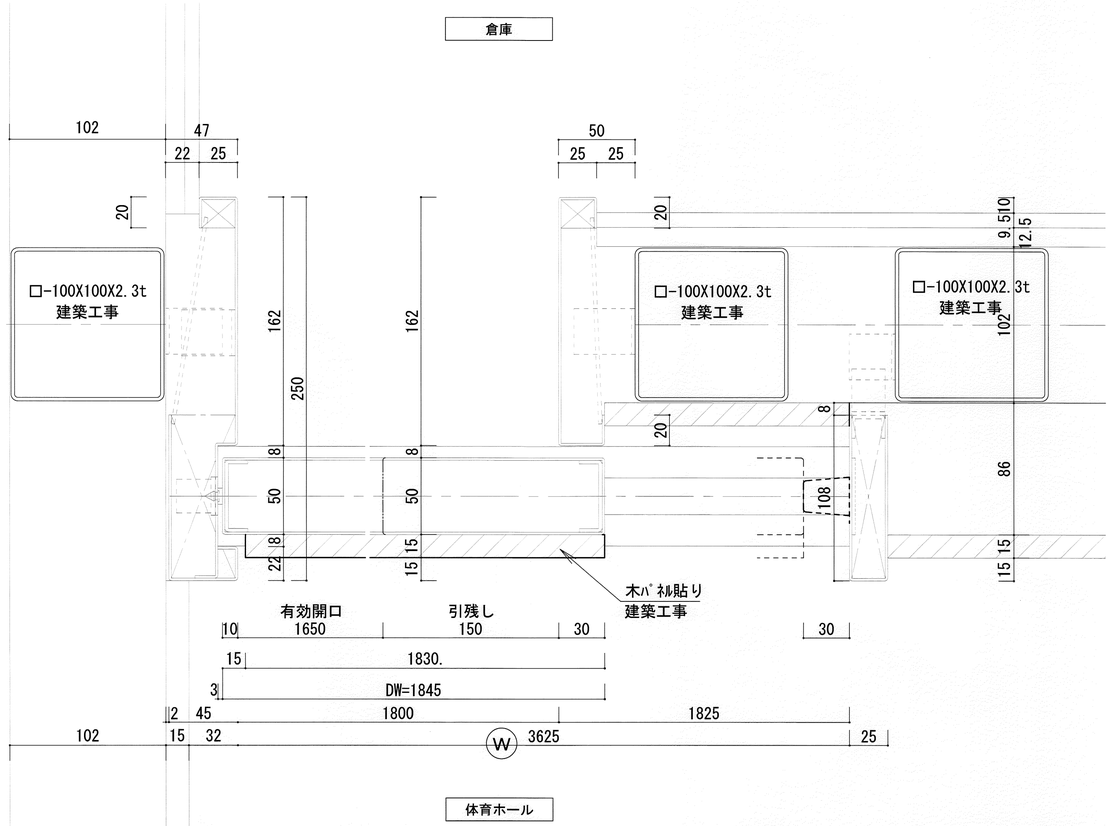

一級建築士事務所　東京都登録第4539号
株式会社 楠山設計
東京都千代田区神田小川町３－２０

意匠設計	一級建築士登録第 301497 号 高 橋 徹
構造設計	一級建築士登録第 271669 号 構造設計一級建築士登録第 6676 号 仮 屋 園 耕 一

DATE	
2025.03.31	

決裁印

川口市 -7.5.12 建築課

TITLE 根岸公民館改築工事

SUBTITLE 建具詳細図(8)(SD-16)

SCALE A1：1/2、1/20　A3：1/4、1/40

APPROVE BY　CHECKED BY　DRAWN BY

DRAWN NO. 設計図　意匠　A－054

床仕上　詳細図　S=1/10

※仕上厚・サイズ・仕様等は、仕上表による。

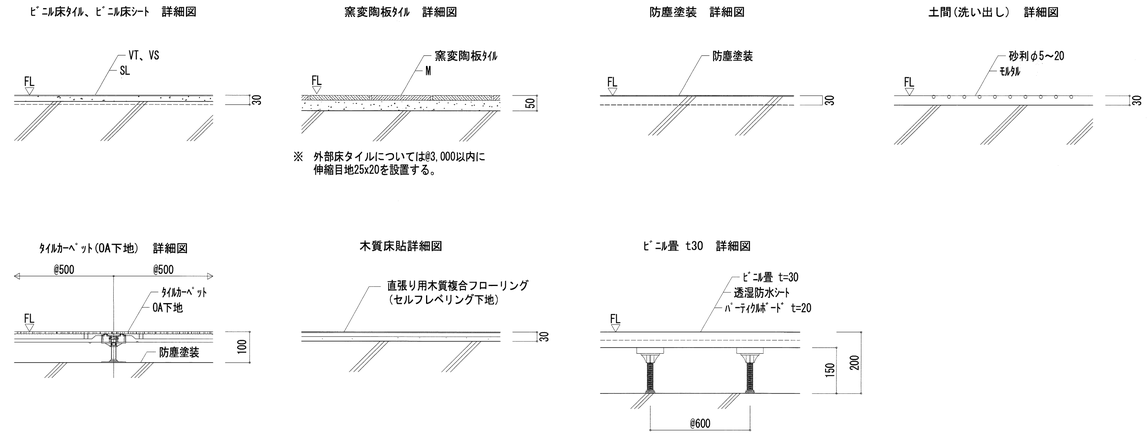

建具沓摺及び床見切り枠廻り　詳細図　S=1/10

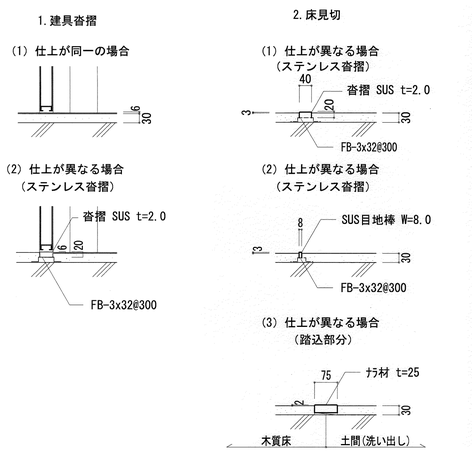

巾木仕上　詳細図　S=1/10

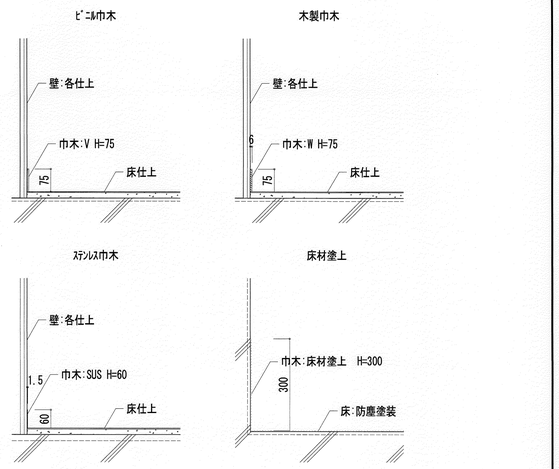

軽量鉄骨壁　詳細図　S=1/10

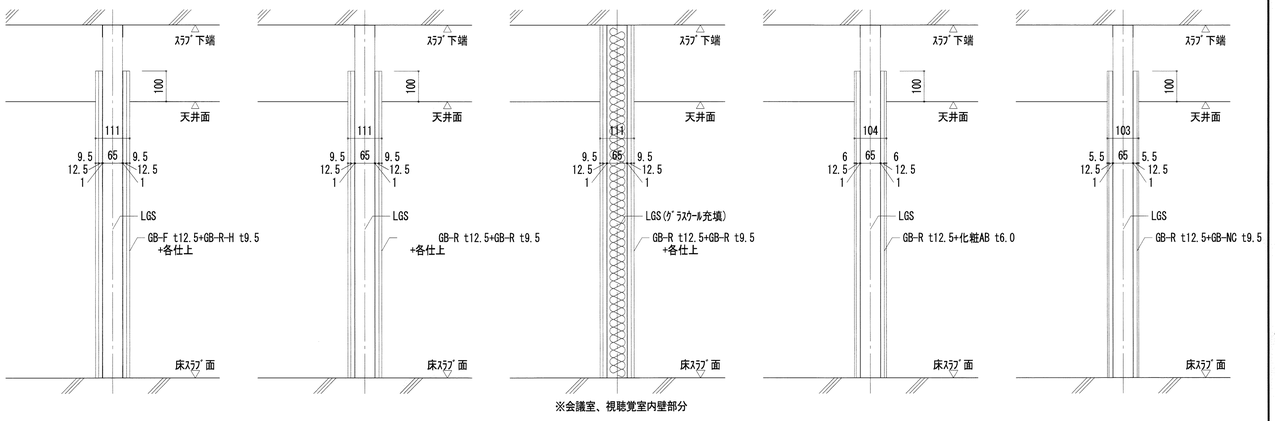

外壁アルミサッシ枠廻り　詳細図

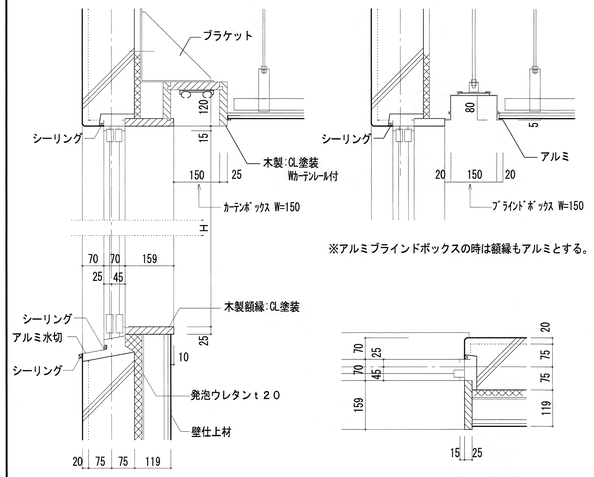

外壁アルミサッシ枠廻り　詳細図(AW-07、AW-08)　S=1/10

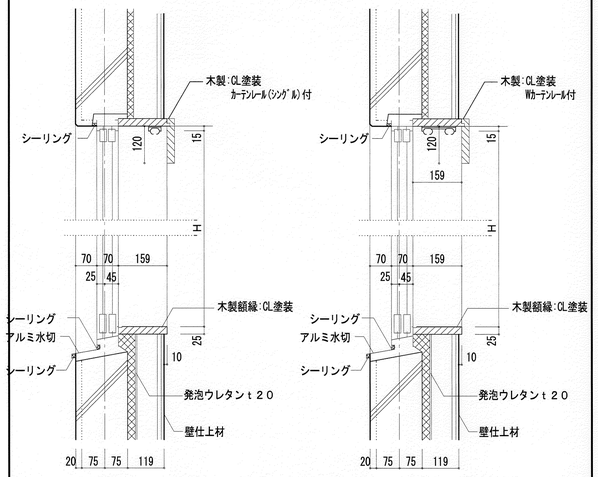

鋼製扉・軽量鋼製扉枠廻り　詳細図　S=1/10

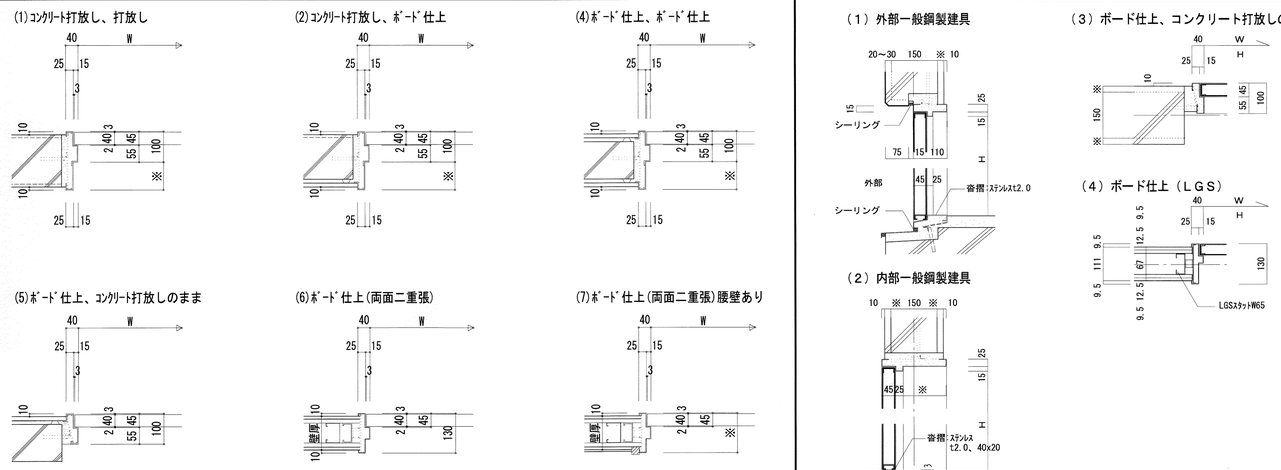

鋼製扉・軽量鋼製扉枠廻り　詳細図　S=1/10

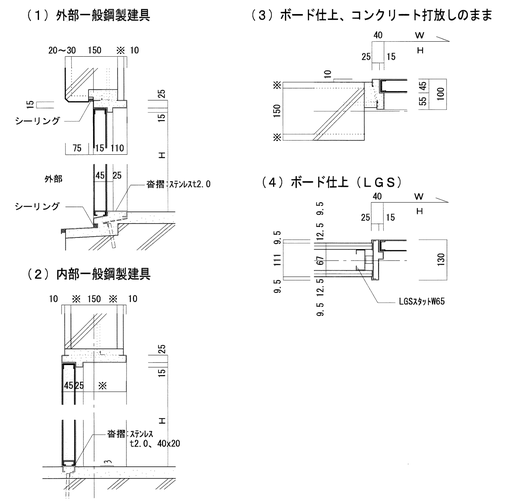

壁コーナーガード　詳細図　S=1/5

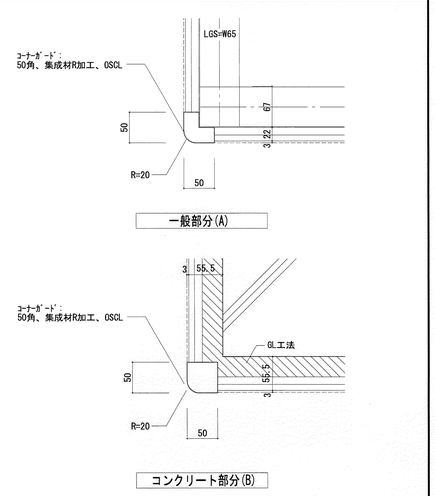

手摺廻り　詳細図　S=1/3、5

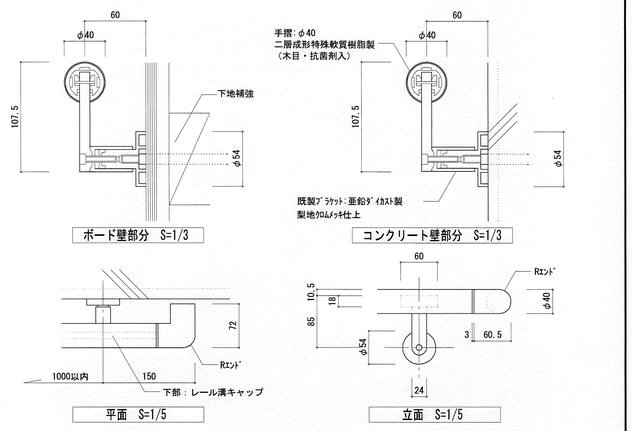

※ナカ工業（ネオウッド）同等品
※外部階段は外部用

一級建築士事務所　東京都登録第4539号
株式会社 楠山設計
東京都千代田区神田小川町３－２０

意匠設計	一級建築士登録第 301497 号 高 橋 徹	
構造設計	一級建築士登録第 271669 号 構造設計一級建築士登録第 6676 号 仮 屋 園 耕 一	

DATE: 2025.03.31

決裁印

川口市 -7.5.12 建築課

TITLE: 根岸公民館改築工事

SUBTITLE: 部分詳細図(1)

SCALE: A1：各種　A3：各種

APPROVE BY / CHECKED BY / DRAWN BY

DRAWN NO.: 設計図　意匠　A－055

天井仕上　詳細図　S=1/10

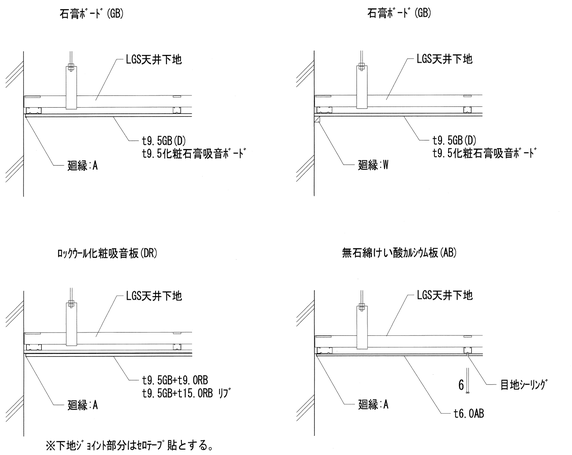

※下地ｼﾞｮｲﾝﾄ部分はｾﾛﾃｰﾌﾟ貼とする。

内部天井下地　詳細図　S=1/10

※耐震ｸﾘｯﾌﾟ工法とする。

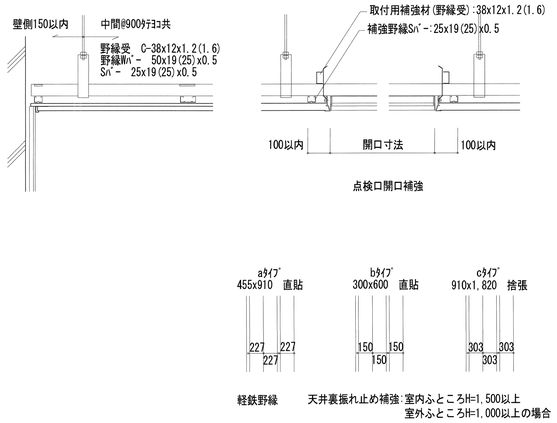

下り天井　詳細図　S=1/10

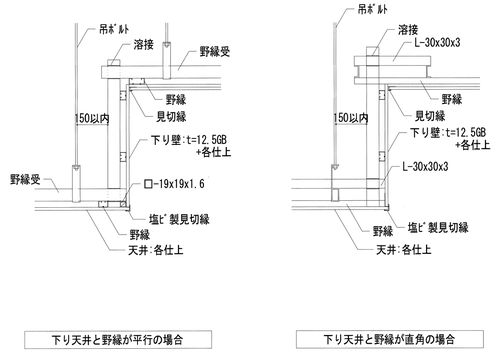

下り天井と野縁が平行の場合

下り天井と野縁が直角の場合

折上げ天井廻り(廊下)　詳細図　S=1/10

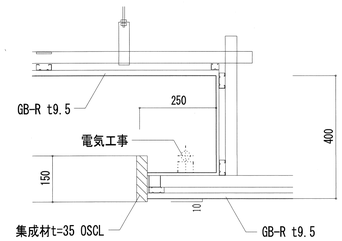

ピクチャーレール詳細図(参考図)　S=1/10

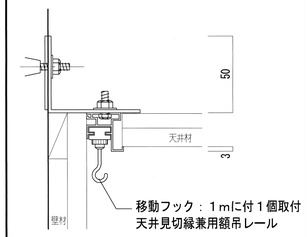

ﾗｲﾆﾝｸﾞ　詳細図　S=1/10

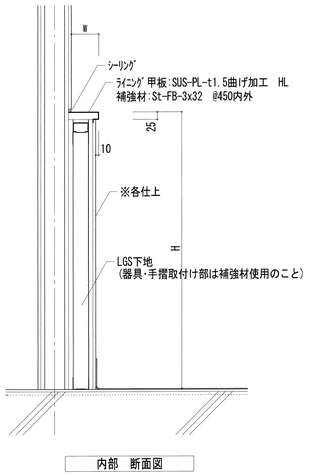

使用場所	H	W
大便器	900	300
小便器	1,200	200
手洗器	1,200	150
設備水栓	1,200	200

※　上記ﾗｲﾆﾝｸﾞについて一列に並ぶ場合は
特記なき限り、H寸法の高い方に合せる。

押入　詳細図　S=1/20

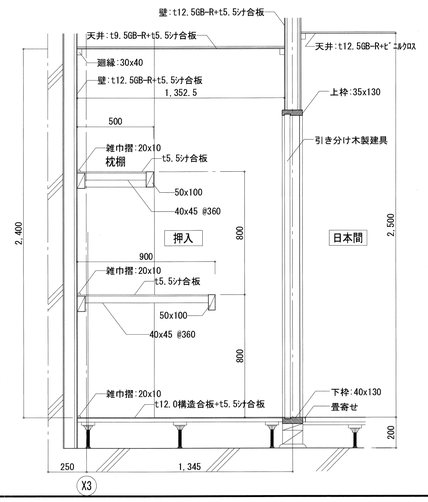

床の間　詳細図　S=1/20

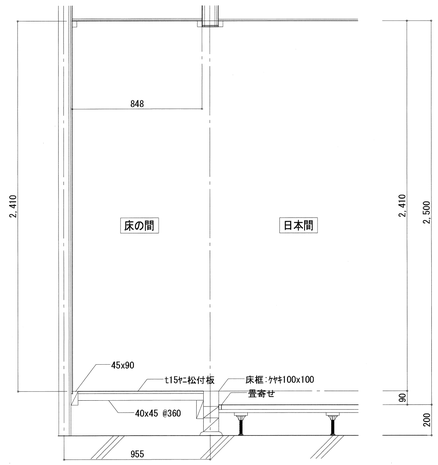

電熱炉　詳細図　S=1/5

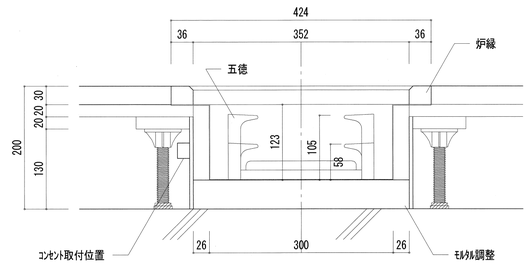

消火器BOX　詳細図　S=1/10

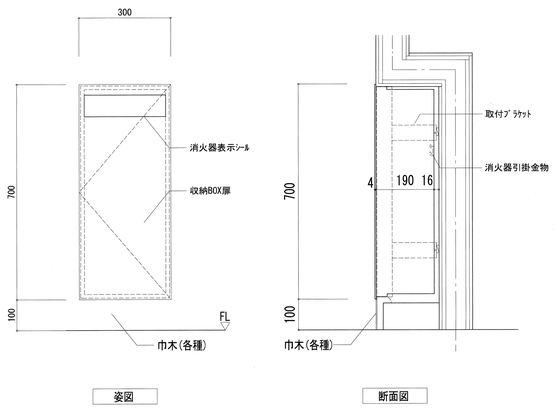

屋内消火栓BOX　詳細図　S=1/10

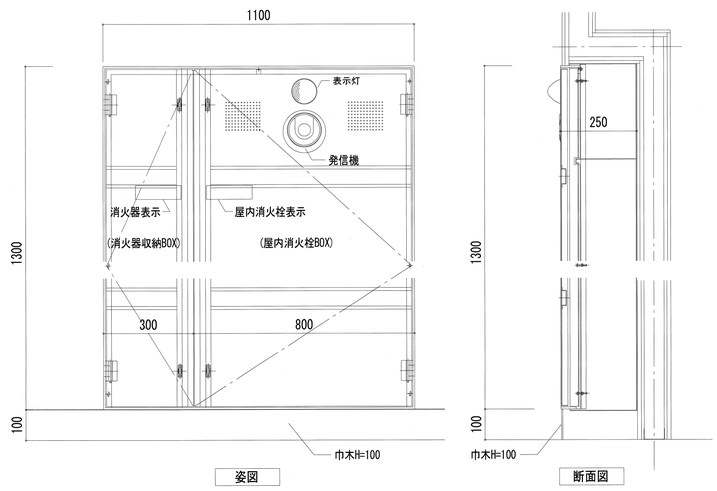

誘導注意喚起床材(鋲タイプ)　詳細図　S=1/3、10

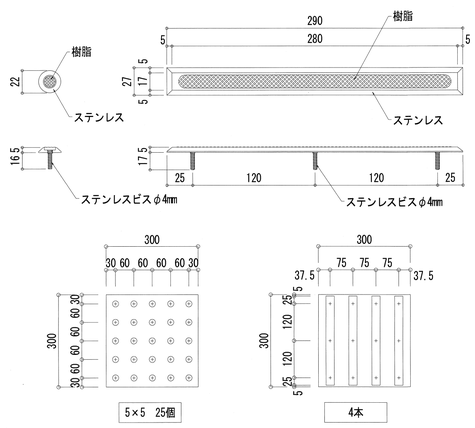

※ナカエ業　ガイドステップ（点字鋲タイプ：Jタイプ）同等品

腰壁　詳細図　S=1/3、5

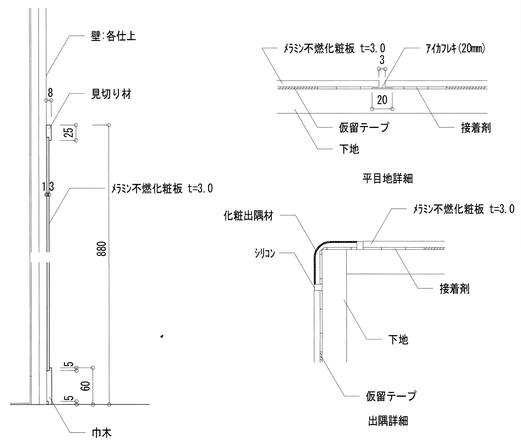

※アイカ工業（腰壁部材）同等品

一級建築士事務所　東京都登録第4539号
株式会社　楠山設計
東京都千代田区神田小川町３－２０

意匠設計	一級建築士登録第 301497 号 高　橋　徹	
構造設計	一級建築士登録第 271669 号 構造設計一級建築士登録第 6676 号 仮　屋　園　耕　一	

DATE: 2025.03.31

決裁印

川口市 -7.5.12 建築課

TITLE: 根岸公民館改築工事

SUBTITLE: 部分詳細図(2)

SCALE: A1：各種　A3：各種

APPROVE BY　CHECKED BY　DRAWN BY

DRAWN NO.　設計図　意匠　A－056

屋外掲示板　詳細図　S=1/20

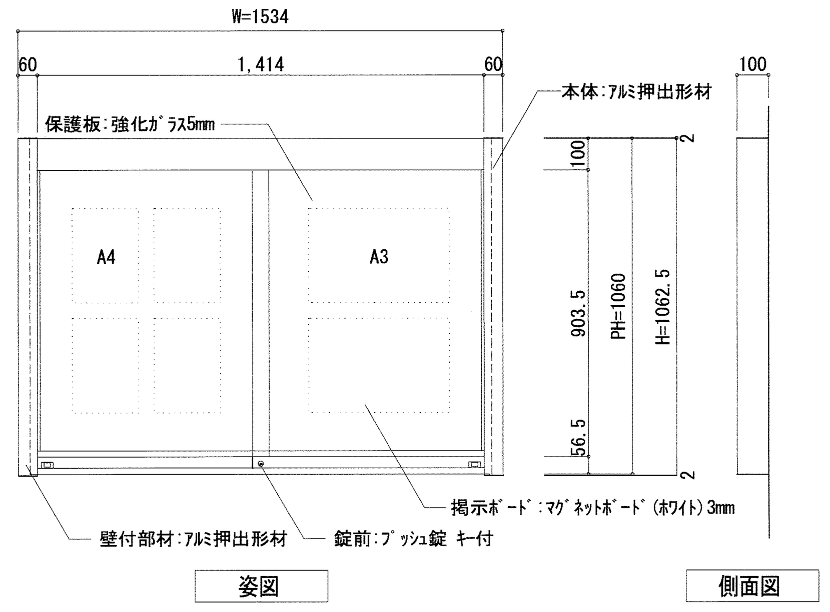

※株式会社カシイ（PKA-H-1510-K）同等品

ポスト　詳細図　S=1/10

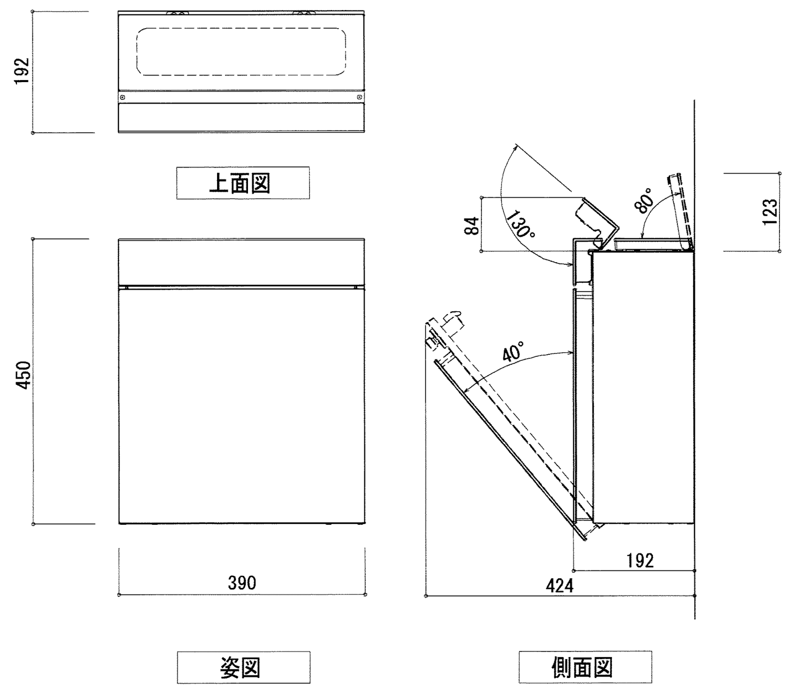

※ﾊﾟﾅｿﾆｯｸ（CTCR2600SCK）同等品

防護フェンス（自動ドアの引き込み側）　詳細図　S=1/20

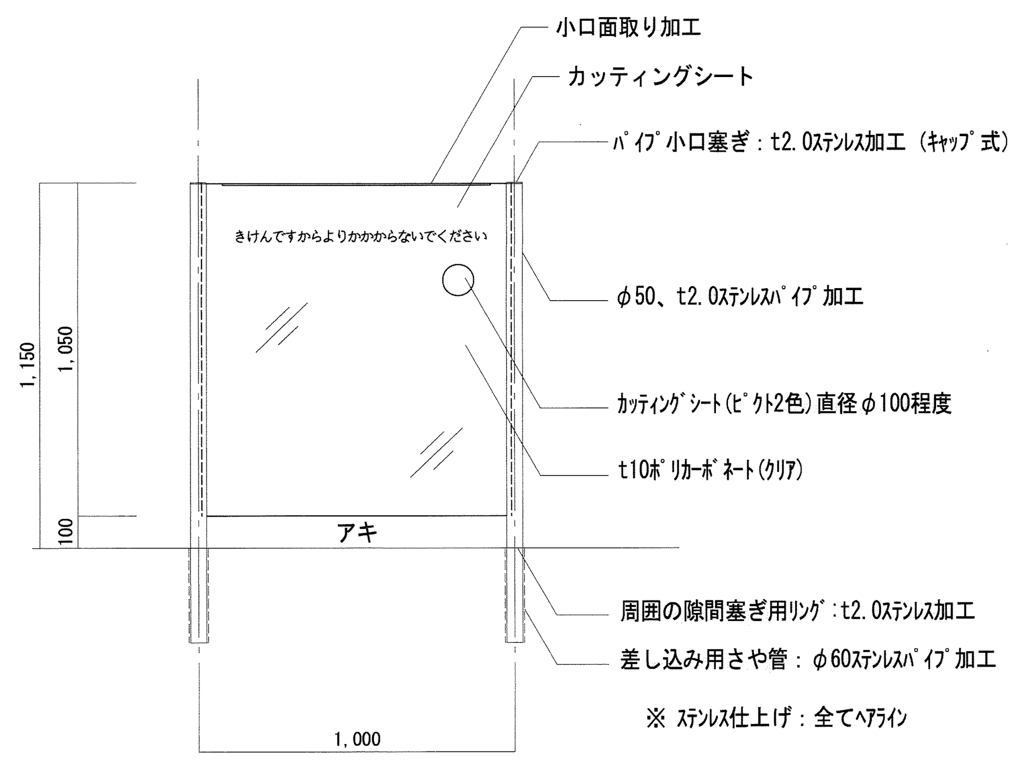

設置箇所：風除室(1)、風除室(2)

ﾛｰﾙｽｸﾘｰﾝ　詳細図　S=1/10, 1/20, 1/30

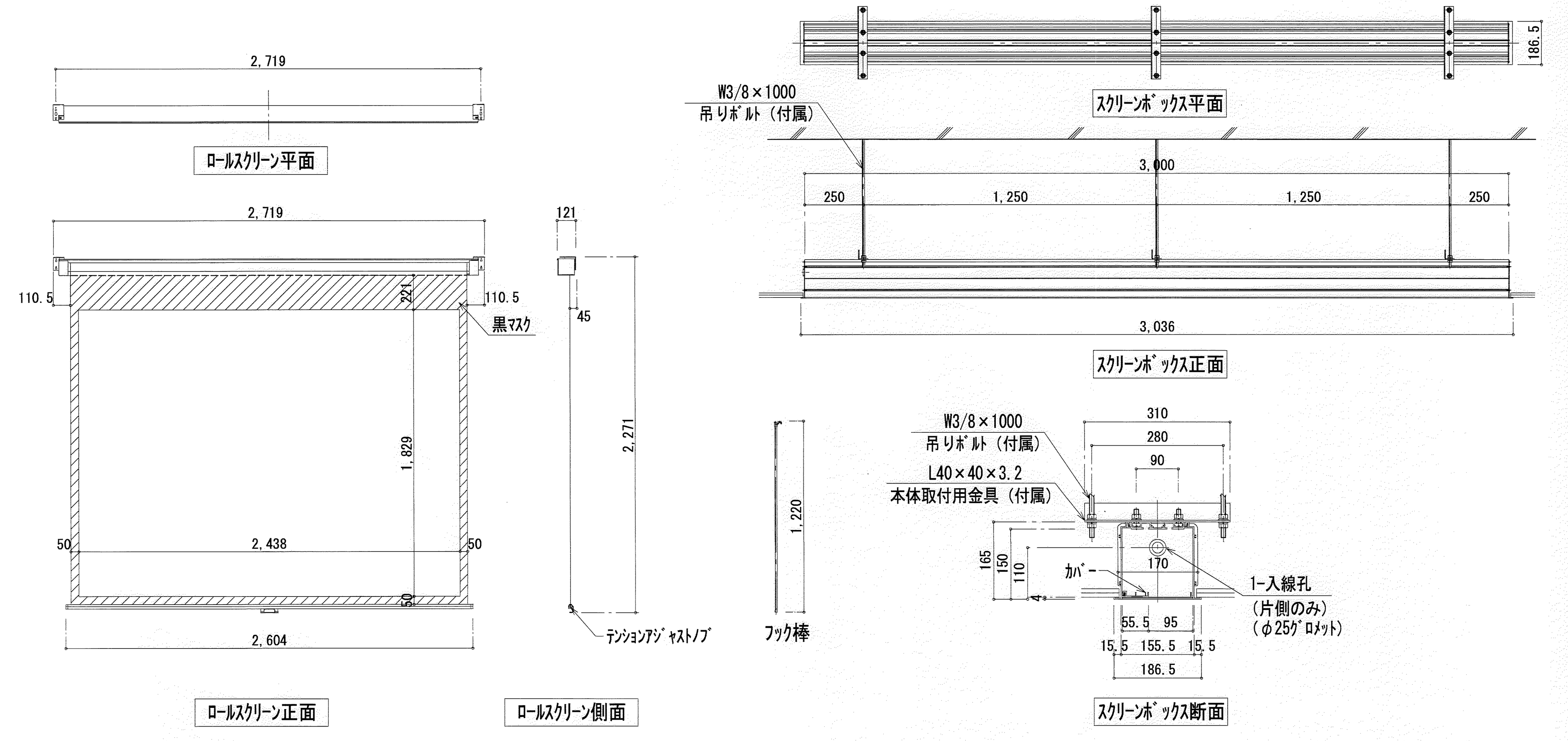

床点検口　詳細図　S=1/10

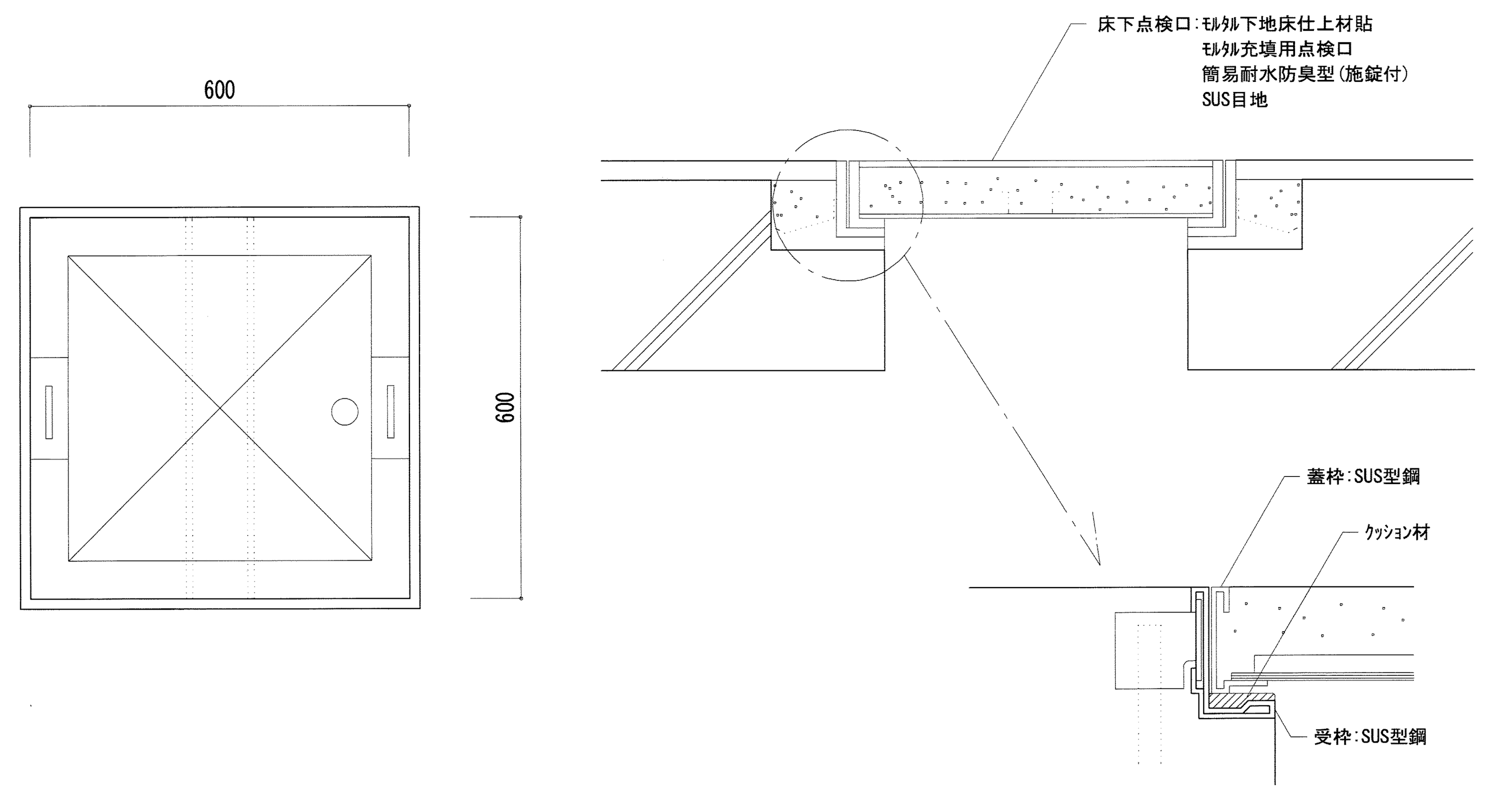

ﾀﾗｯﾌﾟ（ﾋﾟｯﾄ内）　詳細図　S=1/20

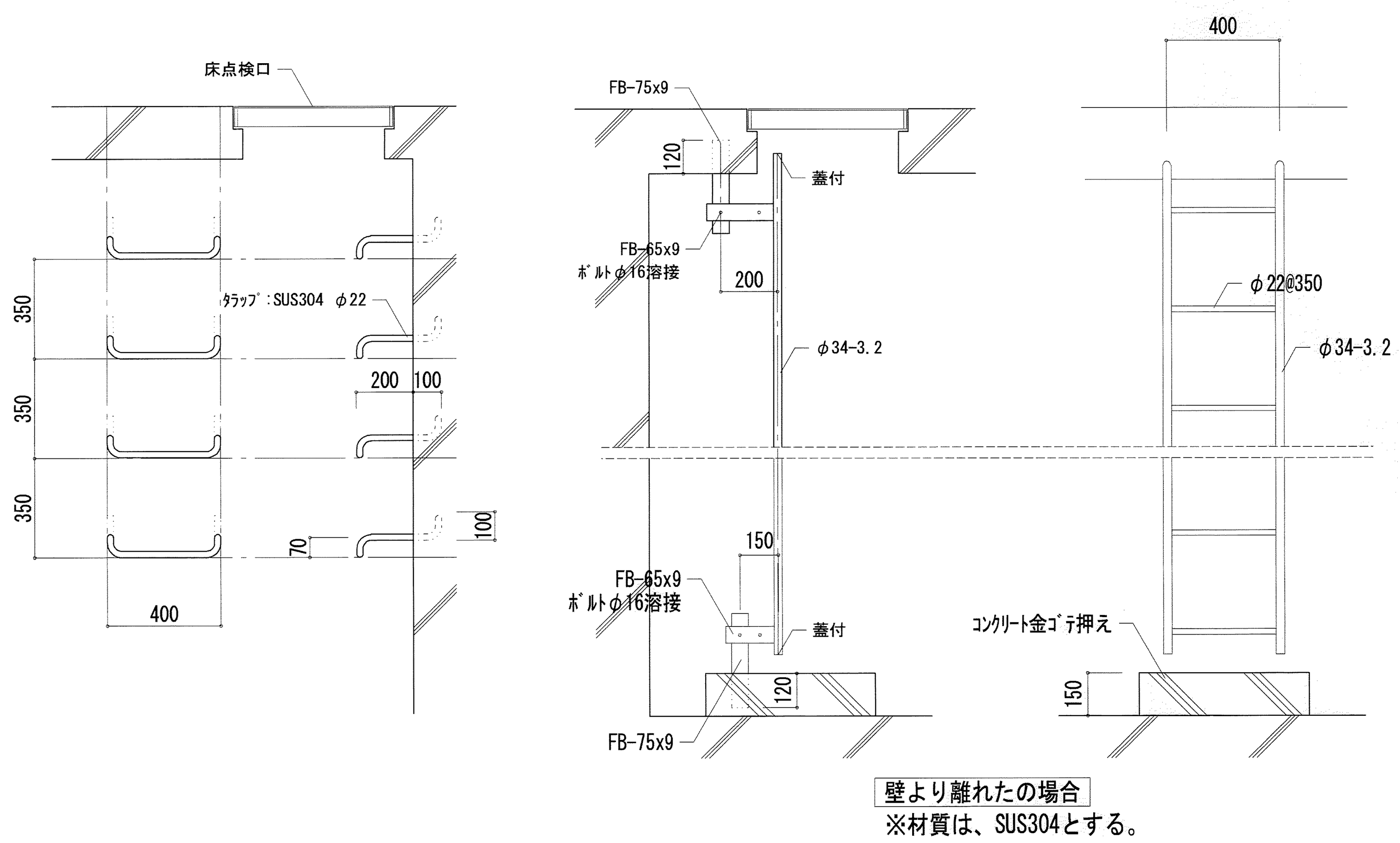

※材質は、SUS304とする。

アルミ庇（事務室出入口上部）　詳細図　S=1/5

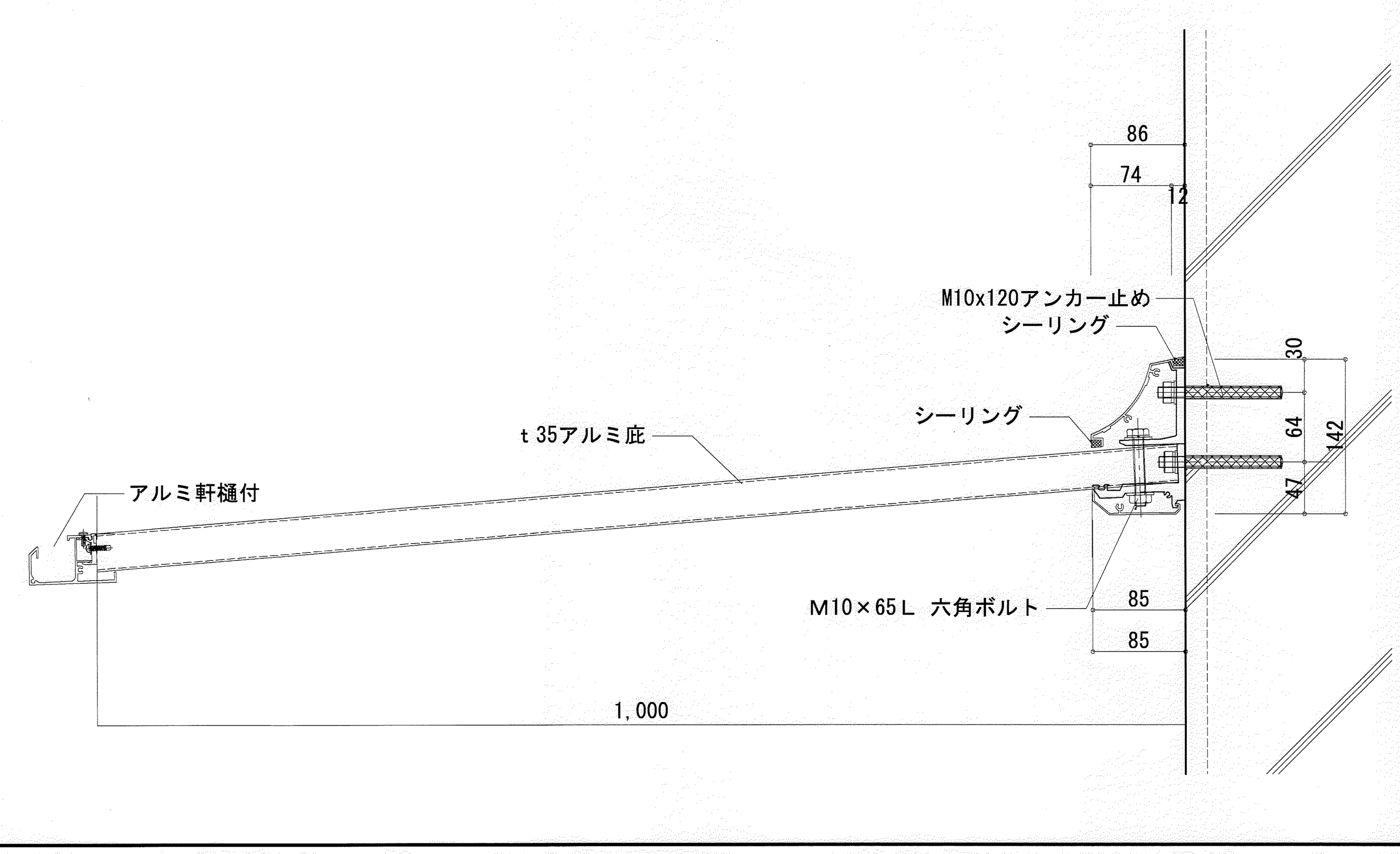

設備基礎　詳細図　S=1/10

	W	D	H	箇所数	※仕上
消火ポンプ室					
消火ポンプ用基礎	500	1000	150	1	※防塵塗装
補助ポンプ用基礎	500	700	150	1	※防塵塗装
ドライエリア（北）					
空調室外機基礎	500	1000	150	5	※ｺﾝｸﾘｰﾄ金ｺﾞﾃ押え

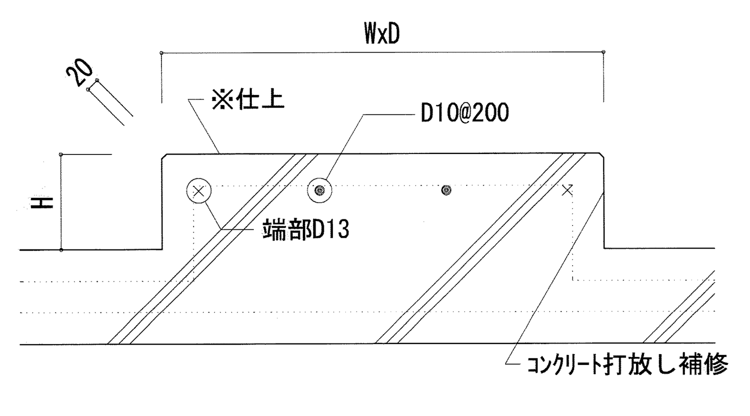

ﾍﾞﾀ基礎　※先付ｱﾝｶｰとする。

壁面収納（腰高）　詳細図　S=1/20

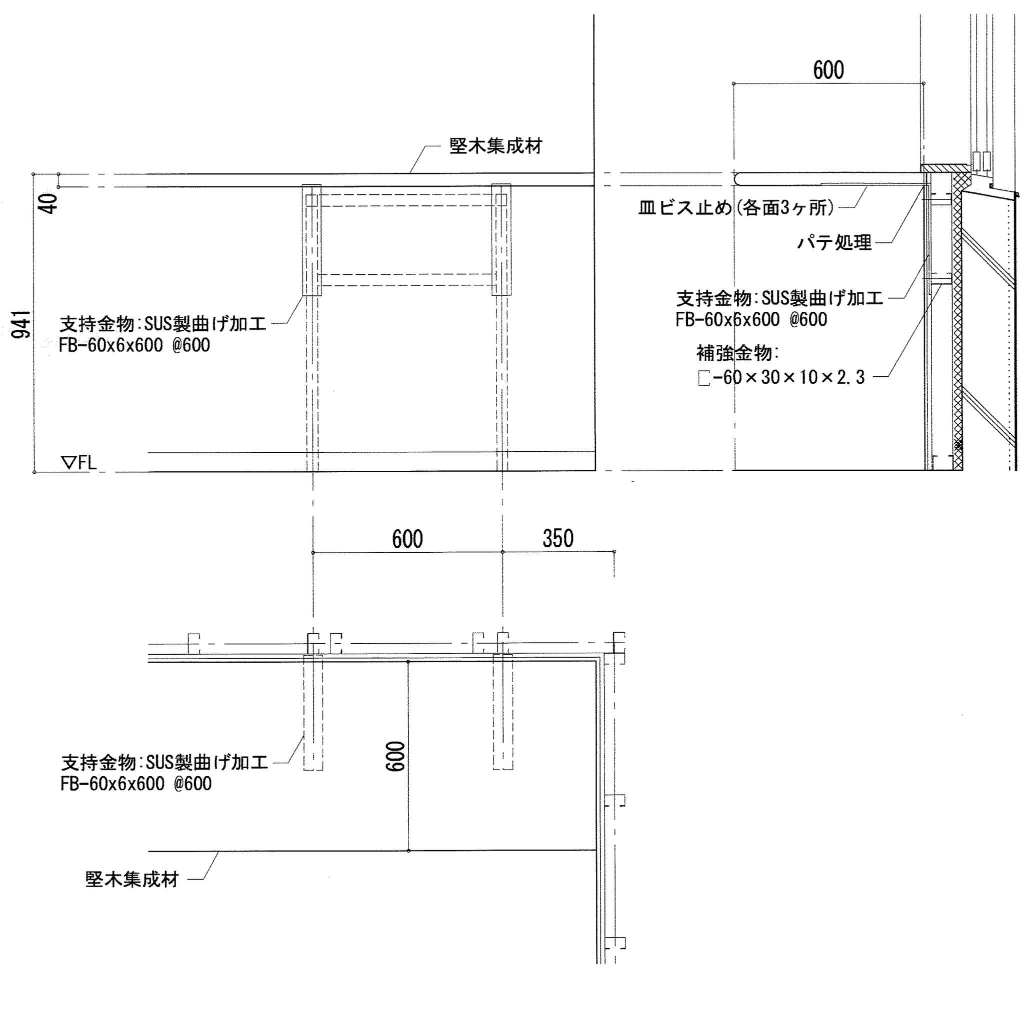

防球ガード　詳細図　S=1/20

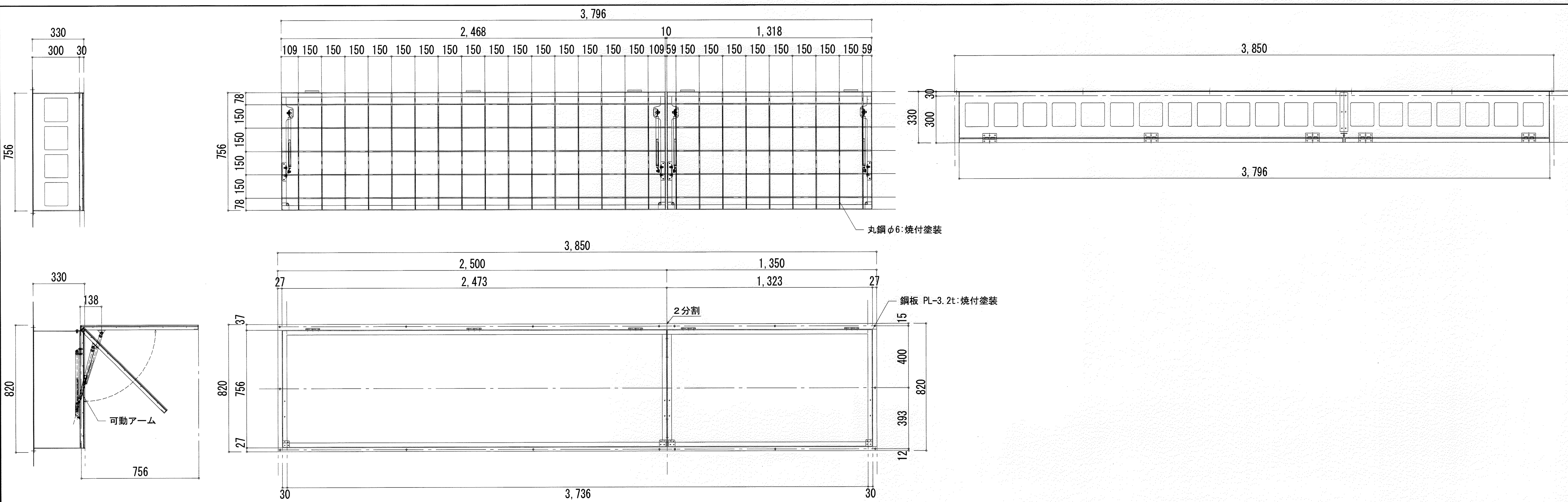

一級建築士事務所　東京都登録第4539号 株式会社　楠山設計 東京都千代田区神田小川町３－２０	意匠設計	一級建築士登録第 301497 号 高 橋 徹	DATE 2025.03.31
	構造設計	一級建築士登録第 271669 号 構造設計一級建築士登録第 6676 号 仮 屋 薗 耕 一	

決裁印　川口市 -7.5.12 建築課

TITLE 根岸公民館改築工事
SUBTITLE 部分詳細図(3)
SCALE A1：各種　A3：各種
APPROVE BY　CHECKED BY　DRAWN BY
DRAWN NO. 設計図　意匠　A - 057

ﾀﾗｯﾌﾟ　詳細図　S=1/25

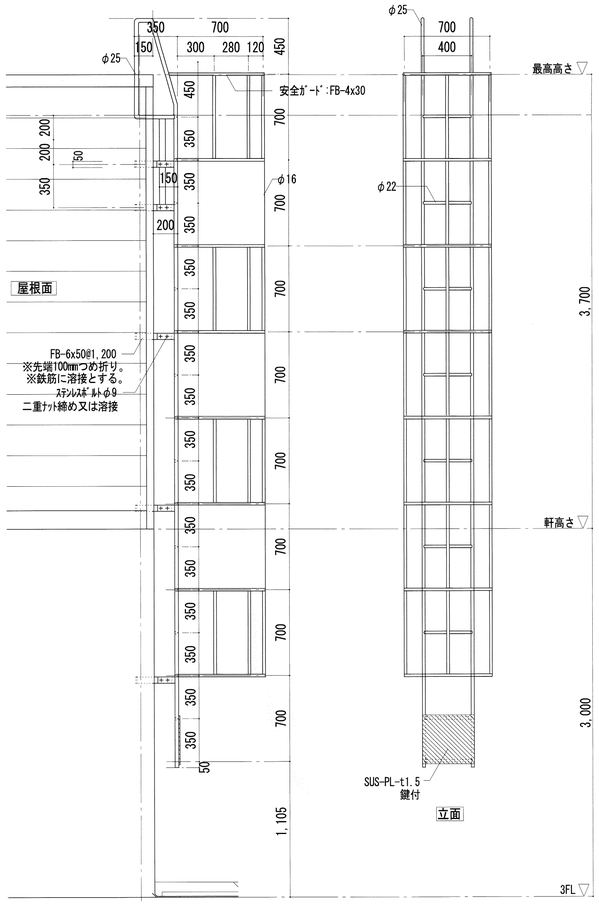

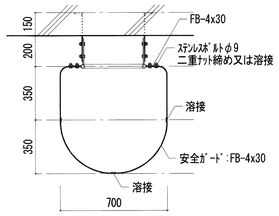

平面図(S=1/20)

東側ドライエリア上部グレーチング　詳細図　S=1/20

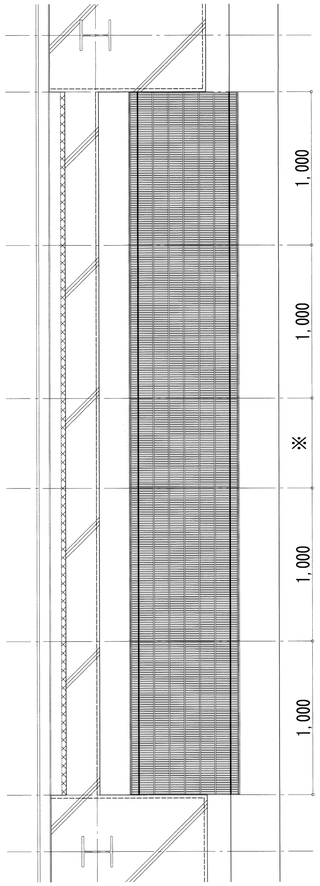

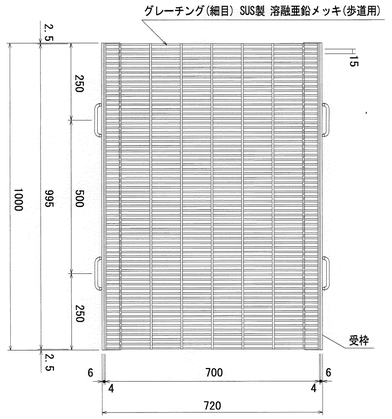

平面図

※寸法
Y1 - Y2間 ⇒ 460mm
Y2 - Y5間 ⇒ 585mm
Y5 - Y6間 ⇒ 585mm
Y1 - Y2間 ⇒ 460mm

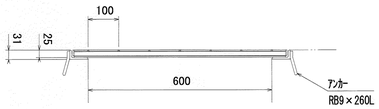

断面図

ハト小屋　詳細図(1)　S=1/20

	W	D	H	箇所数
設備スペース(南)	750	2500	-	1
	750	1500	-	1

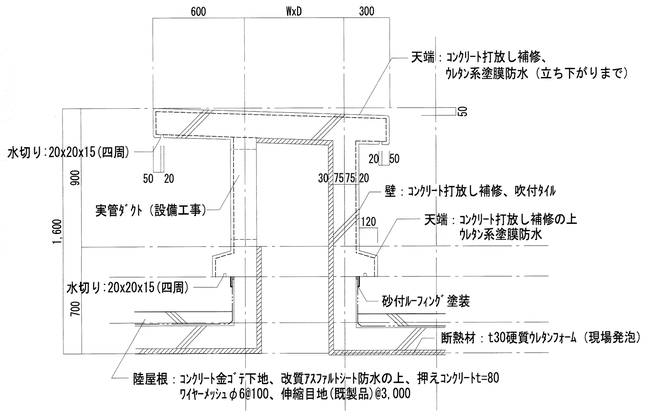

ハト小屋　詳細図(2)　S=1/20

	W	D	H	箇所数
設備スペース(北)	500	2000	-	1
設備スペース(南)	500	2500	-	1

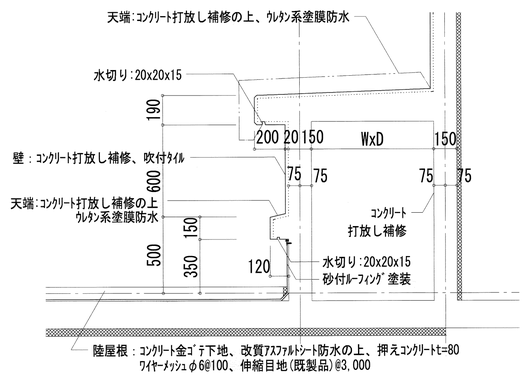

設備スペース　パラペット詳細図　S=1/10

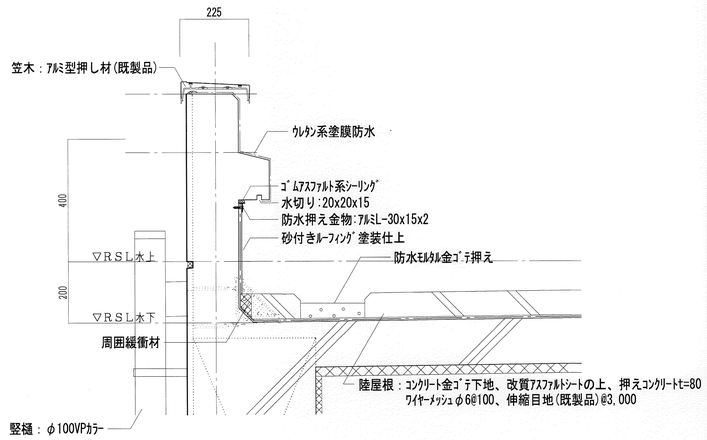

屋上設備基礎　詳細図　S=1/10

	W	D	H	箇所数
設備スペース(北)				
空調室外機基礎	500	4000	150	2
設備スペース(南)				
空調室外機基礎	500	4000	150	2
空調室外機基礎	500	2500	150	1

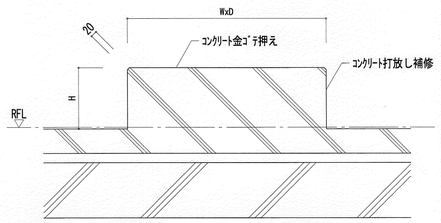

屋上ﾍﾞﾀ基礎

一級建築士事務所　東京都登録第4539号
株式会社 楠山設計
東京都千代田区神田小川町３－２０

		DATE
意匠設計	一級建築士登録第 301497 号 高 橋 徹	2025.03.31
構造設計	一級建築士登録第 271669 号 構造設計一級建築士登録第 6676 号 仮 屋 薗 耕 一	

決裁印

川口市 -7.5.12 建築課

TITLE 根岸公民館改築工事
SUBTITLE 部分詳細図(4)
SCALE A1：各種 A3：各種
APPROVE BY / CHECKED BY / DRAWN BY
DRAWN NO. 設計図 意匠 A－058